ＪＦＳ・ＪＳ・ＪＦＳＯ・ＪＳＯ　型　4極・2極　　渦巻ポンプ

豊富なバリエーションであらゆるニーズに対応
（バリエーション変更に伴う外形寸法の変化はありません。）

国際規格（ＩＳＯ）および
日本産業機械工業会規格（ＪＩＭＳ）に準拠

すべてのボルトにステンレス採用、メンテナンスが容易
（軸継手ボルト・基礎ボルトを除きます）

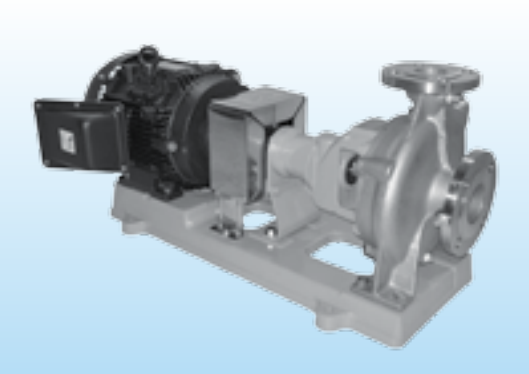

■ 特　　長

1．高効率ポンプを４極・２極でシリーズ化しておりますから、用途に合わせた選定が可能です。
2．配管を外す事なく分解できるＢ．Ｐ．Ｏ．（バック・プル・アウト）方式の採用によりメンテナンスが容易です。
3．センタートップ・フットサポート形状により配管荷重に対して有利です。
4．豊富なバリエーションであらゆるニーズに対応できます。（外形寸法に変化ありません。）
5．メンテナンスをバックアップするため、すべてのボルトにステンレスを採用しております。（軸継手ボルト、基礎ボルトを除きます。）

■ 標準仕様

		ＪＦＳ型	ＪＳ型
ポンプ材質		ＳＵＳ３０４（ＳＣＳ１３），ＳＵＳ３１６（ＳＣＳ１４）	
口　　径		φ40×φ32 ～ φ150×φ125	φ40×φ32 ～ φ100×φ80
使用液温度		0℃～100℃（但し、使用液により異なります。）	
最高使用圧力		ポンプ締切り圧力≦ 1.1 MPa（11.2kgf／cm²・G）	
フランジ規格		ＪＩＳ B2220 10K R.F	
構造	羽根車	クローズ形	
	軸　封	グランドパッキン式，メカニカルシール式	
	軸　受	密封グリース式玉軸受 以下の機種は オープン式玉軸受使用・オイルバス式 ＪＦＳ－１０８Ｆ・１２１０Ｆ・１２１０Ｇ １５１２Ｅ・１５１２Ｆ	密封グリース式玉軸受 以下の機種は オープン式玉軸受使用・オイルバス式 ＪＳ－８６Ｄ・１０８Ｃの 18.5,22kW ＪＳ－４３Ｅ・５４Ｄ・６５ＥＢ・１０８ＤＸ・１０８ＥＸ の全動力 但し、ＪＳ－６５ＥＢの18.5,22kW及び ＪＳ－１０８ＤＸの30kW、５４Ｄ・１０８ＥＸの 全動力は組合せアンギュラ玉軸受になります。
	主　軸	下記機種は標準でスリーブ付 ＪＦＳ－１０８Ｆ・１２１０Ｆ・１２１０Ｇ １５１２Ｅ・１５１２Ｆ	下記機種は標準でスリーブ付 ＪＳ－４３Ｅ・６５ＤＨ・６５ＥＡ ６５ＥＢ・８６ＣＨ・８６Ｄ １０８ＢＨ・１０８Ｃ・１０８ＥＸ

		ＪＦＳＯ型	ＪＳＯ型
ポンプ材質		ＳＵＳ３０４（ＳＣＳ１３），ＳＵＳ３１６（ＳＣＳ１４）	
口　　径		φ40×φ32 ～ φ150×φ125	φ40×φ32 ～ φ100×φ80
使用液温度		0℃～100℃（但し、使用液により異なります。）	
最高使用圧力		ポンプ締切り圧力≦ 1.1 MPa（11.2kgf／cm²・G）	
フランジ規格		ＪＩＳ B2220 10K R.F	
構造	羽根車	セミオープン形	
	軸　封	グランドパッキン式，メカニカルシール式	
	軸　受	オープン式玉軸受使用・オイルバス式 （組合せアンギュラ玉軸受使用）	
	主　軸	下記機種は標準でスリーブ付 ＪＦＳＯ－６５Ｅ・８６Ｅ・８６Ｆ １０８ＣＸ・１０８Ｄ・１０８Ｅ・１０８Ｆ １２１０Ｅ・１２１０Ｆ・１５１２Ｅ・１５１２Ｆ	下記機種は標準でスリーブ付 ＪＳＯ－６５ＤＨ・６５ＥＡ ８６ＣＨ・８６Ｄ １０８ＢＨ・１０８Ｃ

■ 特殊仕様

ポンプ材質		ＳＣＳ11，ＳＣＳ16等
使用液温度		－20℃～180℃ （但し、使用液により異なります。）
構造変更	軸　封	グランドパッキン水冷式 メカニカルシール水冷式
	軸　受	オープン式玉軸受使用・オイルバス式 オープン式玉軸受使用・メタル水冷式 （単列深溝玉軸受と組合せアンギュラ玉軸受の２通りがあります。）
	主　軸	スリーブ付

注：上記以外につきましても、必要に応じて製作しております。

■ 用　途

- ●化学工業
- ●繊維・染色工業
- ●電子産業
- ●酒造・醸造工業
- ●一般産業
- ●医薬・化粧品工業
- ●食品工業
- ●石油工業
- ●水処理工業

■ 標準付属品

- ●フランジパッキン…１セット
- ●軸継手……１セット
- ●軸継手ガード……１
- ●モーターライナー…１セット
- ●共通ベッド……１
- ●基礎ボルト……１セット

※上記の標準付属品はポンプ一式をご注文の場合です。
（その他につきましてはその都度お問い合わせください。）

ＪＦＳ 型（４極・クローズ形羽根車）

■ ＪＦＳ型 選定図

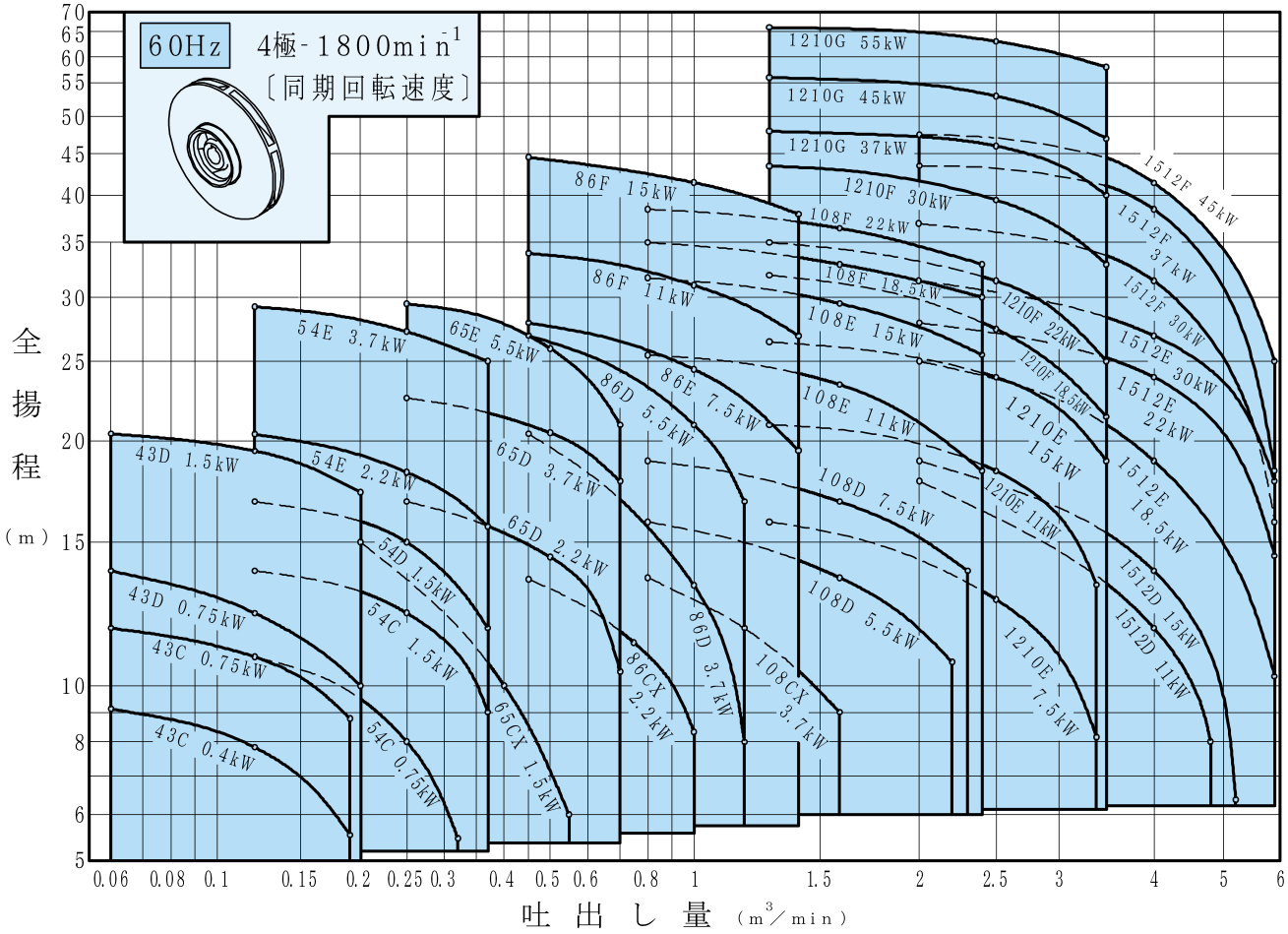

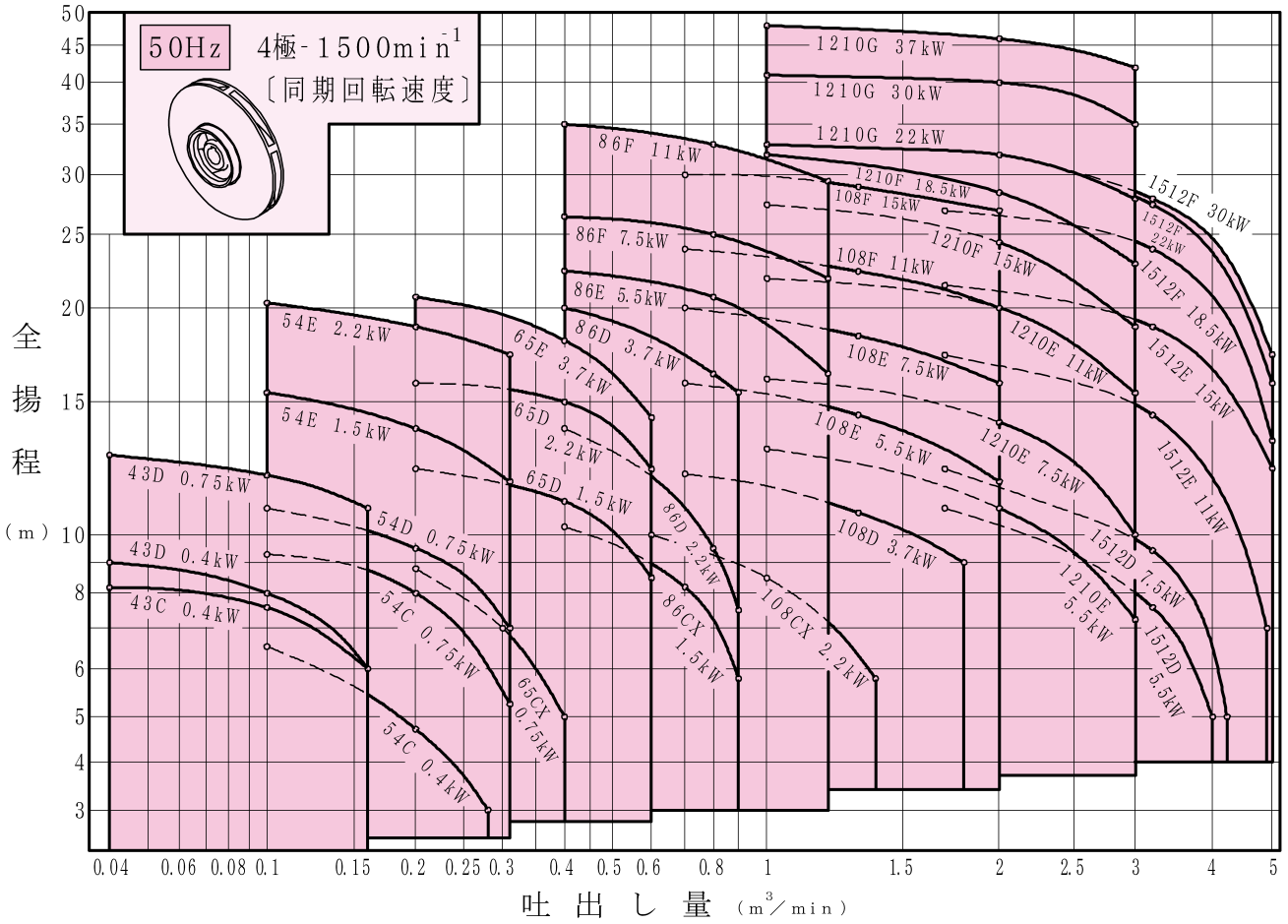

■ ＪＦＳ型 標準仕様表

型　式	吸込口径 mm	吐出し口径 mm	60Hz 1800min⁻¹ 電動機 kW	吐出し量 m³/min	全揚程 m	吐出し量 m³/min	全揚程 m	吐出し量 m³/min	全揚程 m	50Hz 1500min⁻¹ 電動機 kW	吐出し量 m³/min	全揚程 m	吐出し量 m³/min	全揚程 m	吐出し量 m³/min	全揚程 m
JFS-43C	40	32	0.4	0.06	9.1	0.12	7.8	0.19	5.6	—	—	—	—	—	—	—
			0.75	0.06	12	0.12	11	0.19	8.8	0.4	0.04	8.2	0.1	7.6	0.16	6
JFS-43D	40	32	0.75	0.06	14	0.12	12.5	0.2	10	0.4	0.04	9	0.1	8	0.16	6
			1.5	0.06	20.5	0.12	19.5	0.2	17.5	0.75	0.04	13	0.1	12.2	0.16	11
JFS-54C	50	40	0.75	0.12	11	0.25	8	0.32	5.5	0.4	0.1	6.6	0.2	4.7	0.26	3
			1.5	0.12	14	0.25	12.5	0.36	9	0.75	0.1	9.3	0.2	8	0.31	5.3
JFS-54D	50	40	1.5	0.12	17	0.25	15	0.36	12	0.75	0.1	11	0.2	9.5	0.31	7
JFS-54E	50	40	2.2	0.12	20.3	0.25	18.4	0.36	15.8	1.5	0.1	15.5	0.2	14	0.31	12
			3.7	0.12	29.2	0.25	27.3	0.36	25	2.2	0.1	20.3	0.2	19	0.31	17.5
JFS-65CX	65	50	1.5	0.2	15	0.4	10	0.55	6	0.75	0.2	8.8	0.3	7	0.4	5
JFS-65D	65	50	2.2	0.25	17	0.5	14.5	0.7	10.5	1.5	0.2	12.5	0.4	11.2	0.6	8.5
			3.7	0.25	22.7	0.5	20.5	0.7	18	2.2	0.2	16	0.4	15	0.6	12.5
JFS-65E	65	50	5.5	0.25	29.5	0.5	26	0.7	21	3.7	0.2	20.8	0.4	18.2	0.6	14.4
JFS-86CX	80	65	2.2	0.45	13.7	0.75	11.5	1	8.3	1.5	0.4	10.3	0.7	8.2	0.9	5.8
JFS-86D	80	65	3.7	0.45	20.5	1	13.5	1.2	8	2.2	0.4	14	0.8	9.5	0.9	7.5
			5.5	0.45	27	1	21	1.2	17	3.7	0.4	20	0.8	16.5	0.9	15.5
JFS-86E	80	65	7.5	0.45	28	1	24.5	1.4	19.5	5.5	0.4	22.5	0.8	20.8	1.2	16.5
JFS-86F	80	65	11	0.45	34	1	31	1.4	27	7.5	0.4	26.5	0.8	25	1.2	22
			15	0.45	44.5	1	41.5	1.4	38	11	0.4	35	0.8	33	1.2	29.5
JFS-108CX	100	80	3.7	0.8	13.8	1.2	12	1.6	9	2.2	0.6	10	1	8.5	1.4	5.8
JFS-108D	100	80	5.5	0.8	16	1.6	13.8	2.2	10.8	—	—	—	—	—	—	—
			7.5	0.8	19	1.6	17	2.3	14	3.7	0.7	12.2	1.3	10.9	1.8	9
JFS-108E	100	80	11	0.8	25.5	1.6	23.5	2.4	18.5	5.5	0.7	16	1.3	14.5	2	12
			15	0.8	31.8	1.6	29.5	2.4	25.5	7.5	0.7	20	1.3	18.5	2	16
JFS-108F	100	80	18.5	0.8	35	1.6	33	2.4	30	11	0.7	24	1.3	22.5	2	20
			22	0.8	38.5	1.6	36.5	2.4	33	15	0.7	30	1.3	29	2	27
JFS-1210E	125	100	7.5	1.3	16	2.5	13	3.4	8.2	5.5	1	13.2	2	11	3	7.2
			11	1.3	21	2.5	18.5	3.4	13.5	7.5	1	16.2	2	14.2	3	10
			15	1.3	26.5	2.5	24	3.5	19	11	1	22	2	20	3	15.5
JFS-1210F	125	100	18.5	1.3	32	2.5	27.5	3.5	21.5	15	1	27.5	2	24.5	3	19
			22	1.3	35	2.5	31.5	3.5	25	18.5	1	32	2	28.5	3	23
			30	1.3	43.5	2.5	39.5	3.5	33	—	—	—	—	—	—	—
JFS-1210G	125	100	37	1.3	48	2.5	46	3.5	40	22	1	33	2	32	3	28
			45	1.3	56	2.5	53	3.5	47	30	1	41	2	40	3	35
			55	1.3	66	2.5	63	3.5	58	37	1	48	2	46	3	42
JFS-1512D	150	125	11	2	18	4	12	4.8	8	5.5	1.7	11	3.2	7.6	4	5
			15	2	19	4	14	5.2	6.4	7.5	1.7	12.5	3.2	9.4	4.2	5
JFS-1512E	150	125	18.5	2	25	4	19	5.9	10.3	11	1.7	17.5	3.2	14.5	4.9	7
			22	2	28	4	24	5.9	14.5	15	1.7	21.5	3.2	19	5	12.5
			30	2	31.5	4	27	5.9	18	—	—	—	—	—	—	—
JFS-1512F	150	125	30	2	37	4	31.5	5.9	16	18.5	1.7	27	3.2	24	5	13.5
			37	2	43.5	4	38.5	5.9	18.5	22	1.7	31	3.2	27.5	5	16
			45	2	47.5	4	41.5	5.9	25	30	1.7	31.5	3.2	28	5	17.5

注：１．テスト液は清水です。
　　２．型式末尾の記号によりポンプ形状が変わります。

ＪＳ型（２極・クローズ形羽根車）

■ ＪＳ型 選定図

60Hz　2極-3600min^{-1}〔同期回転速度〕

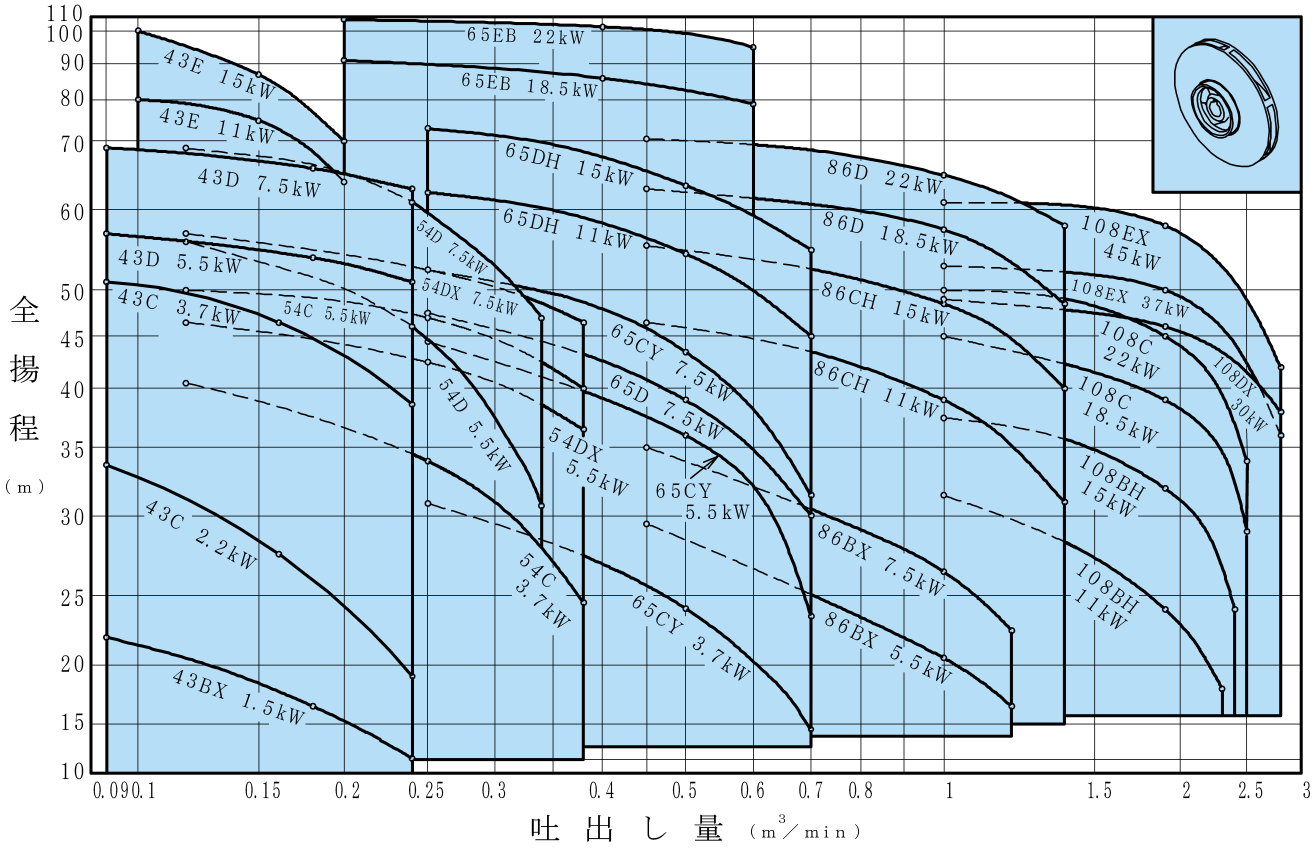

50Hz　2極-3000min^{-1}〔同期回転速度〕

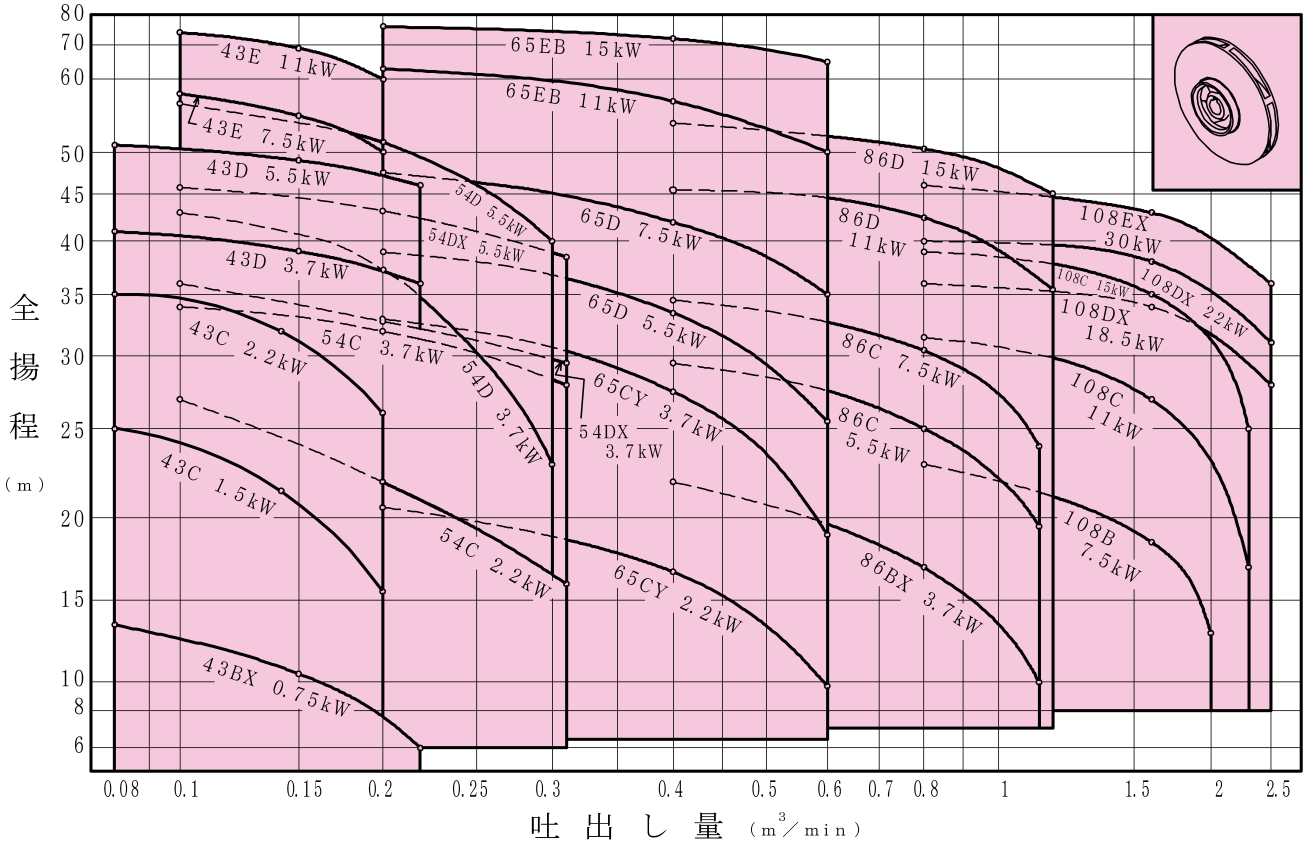

■ ＪＳ型 標準仕様表

型　式	吸込口径 mm	吐出し口径 mm	60Hz 3600min⁻¹ 電動機 kW	吐出し量 m³/min	全揚程 m	吐出し量 m³/min	全揚程 m	吐出し量 m³/min	全揚程 m	50Hz 3000min⁻¹ 電動機 kW	吐出し量 m³/min	全揚程 m	吐出し量 m³/min	全揚程 m	吐出し量 m³/min	全揚程 m
JS-43BX	40	32	1.5	0.09	22	0.18	16.5	0.24	11.5	0.75	0.08	13.5	0.15	10.5	0.22	6
JS-43C	40	32	2.2	0.09	33.5	0.16	27.5	0.24	19	1.5	0.08	25	0.14	21.5	0.2	15.5
			3.7	0.09	51	0.16	46.5	0.24	38.6	2.2	0.08	35	0.14	32	0.2	26
JS-43D	40	32	5.5	0.09	57	0.18	54	0.24	51	3.7	0.08	41	0.15	39	0.22	36
			7.5	0.09	69	0.18	66	0.24	63	5.5	0.08	51	0.15	49	0.22	46
JS-43E	40	32	11	0.1	80	0.15	75	0.20	64	7.5	0.1	58	0.15	55	0.20	50
			15	0.1	100	0.15	87	0.20	70	11	0.1	74	0.15	69	0.20	60
JS-54C	50	40	3.7	0.12	40.5	0.25	34	0.38	24.5	2.2	0.1	27	0.2	22	0.31	16
			5.5	0.12	50	0.25	47	0.38	40	3.7	0.1	34	0.2	32	0.31	28
JS-54D	50	40	5.5	0.12	56	0.24	46	0.34	31	3.7	0.1	43	0.2	37	0.3	23
			7.5	0.12	69	0.24	61	0.34	47	5.5	0.1	57	0.2	51.5	0.3	40
JS-54DX	50	40	5.5	0.12	46.5	0.25	42.5	0.38	36.5	3.7	0.1	36	0.2	32.8	0.31	29.5
			7.5	0.12	57	0.25	52.5	0.38	46.5	5.5	0.1	45.8	0.2	43.2	0.31	38.5
JS-65CY	65	50	3.7	0.25	31	0.5	24	0.7	14.5	2.2	0.2	20.5	0.4	16.7	0.6	9.7
			5.5	0.25	44.5	0.5	36	0.7	23.5	3.7	0.2	33	0.4	27.5	0.6	19
			7.5	0.25	52.5	0.5	43.5	0.7	31.5	—	—	—	—	—	—	—
JS-65D	65	50	7.5	0.25	47.5	0.5	39	0.7	30	5.5	0.2	39	0.4	33.5	0.6	25.5
			—	—	—	—	—	—	—	7.5	0.2	47.5	0.4	42	0.6	35
JS-65DH	65	50	11	0.25	62.5	0.5	54.5	0.7	45	—	—	—	—	—	—	—
			15	0.25	73	0.5	63.5	0.7	55	—	—	—	—	—	—	—
JS-65EB	65	50	18.5	0.2	91	0.4	86	0.6	79	11	0.2	63	0.4	57	0.6	50
			22	0.2	108	0.4	103	0.6	95	15	0.2	76	0.4	72	0.6	65
JS-86BX	80	65	5.5	0.45	29.5	1	20.5	1.2	16.5	3.7	0.4	22	0.8	17	1.15	10
			7.5	0.45	35	1	26.5	1.2	22.5	—	—	—	—	—	—	—
JS-86C	80	65	—	—	—	—	—	—	—	5.5	0.4	29.5	0.8	25	1.15	19.5
			—	—	—	—	—	—	—	7.5	0.4	34.5	0.8	30.5	1.15	24
JS-86CH	80	65	11	0.45	46.5	1	39	1.4	31	—	—	—	—	—	—	—
			15	0.45	55.5	1	48.5	1.4	40	—	—	—	—	—	—	—
JS-86D	80	65	18.5	0.45	63	1	57.5	1.4	48.5	11	0.4	45.5	0.8	42.5	1.2	35.5
			22	0.45	70.5	1	65	1.4	58	15	0.4	54	0.8	50.5	1.2	45
JS-108B	100	80	—	—	—	—	—	—	—	7.5	0.8	23	1.6	18.5	2	13
JS-108BH	100	80	11	1	31.5	1.9	24	2.3	18	—	—	—	—	—	—	—
			15	1	37.5	1.9	32	2.4	24	—	—	—	—	—	—	—
JS-108C	100	80	18.5	1	45	1.9	39	2.5	29	11	0.8	31.5	1.6	27	2.3	17
			22	1	50	1.9	45	2.5	34	15	0.8	39	1.6	35	2.3	25
JS-108DX	100	80	30	1	49	1.9	46	2.8	38	18.5	0.8	36	1.6	34	2.5	28
			—	—	—	—	—	—	—	22	0.8	40	1.6	38	2.5	31
JS-108EX	100	80	37	1	53	1.9	50	2.8	36	30	0.8	46	1.6	43	2.5	36
			45	1	61	1.9	58	2.8	42	—	—	—	—	—	—	—

注：１．テスト液は清水です。
　　２．型式末尾の記号によりポンプ形状が変わります。
　　３．押し込み圧力＋吐出し圧力≧０．５ＭＰａの場合、メカニカルシールの検討が必要となりますのでご相談ください。

ＪＦＳＯ 型（４極・セミオープン形羽根車）

■ ＪＦＳＯ型 選定図

60Hz　4極-1800min^{-1}〔同期回転速度〕

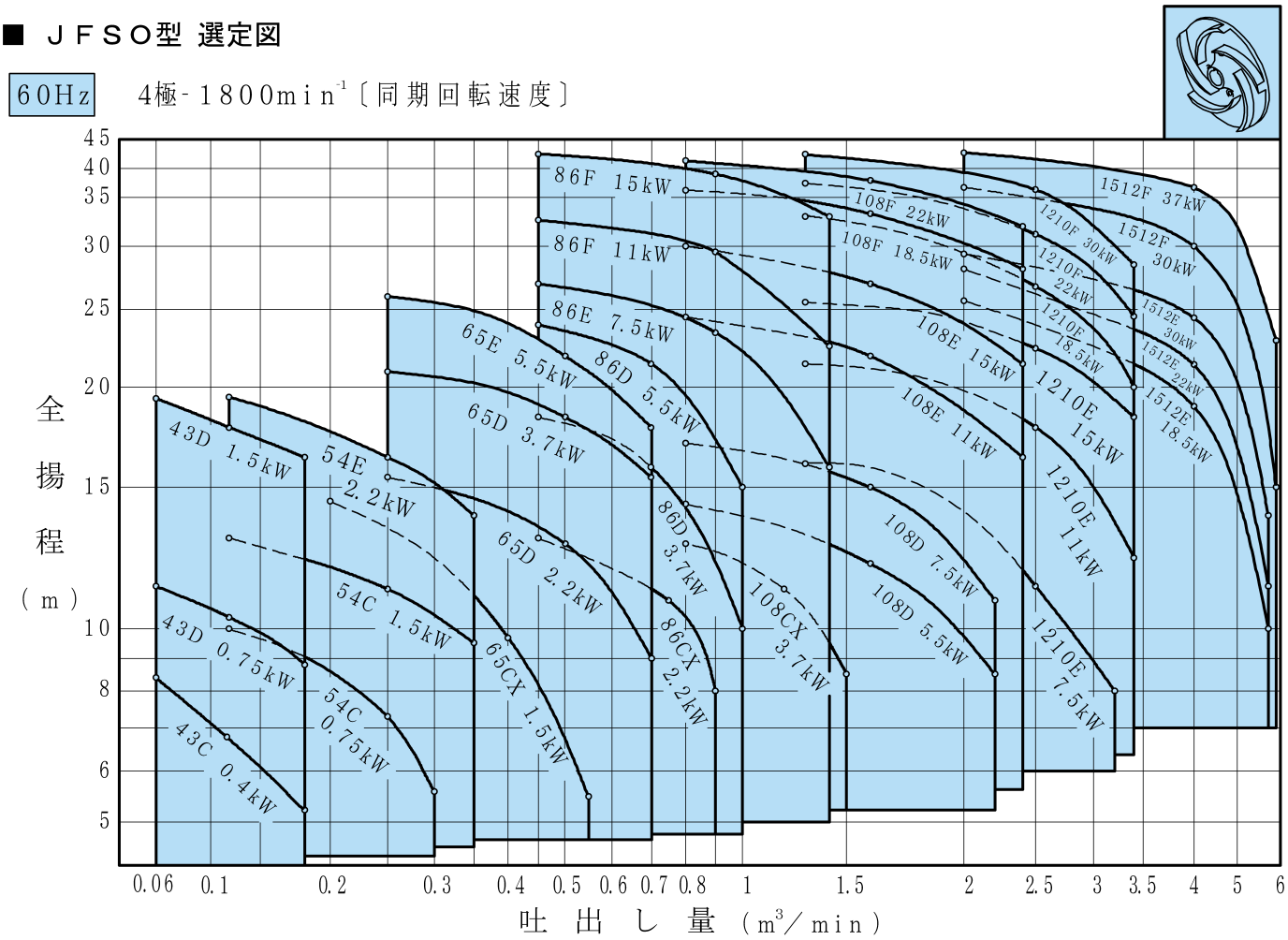

50Hz　4極-1500min^{-1}〔同期回転速度〕

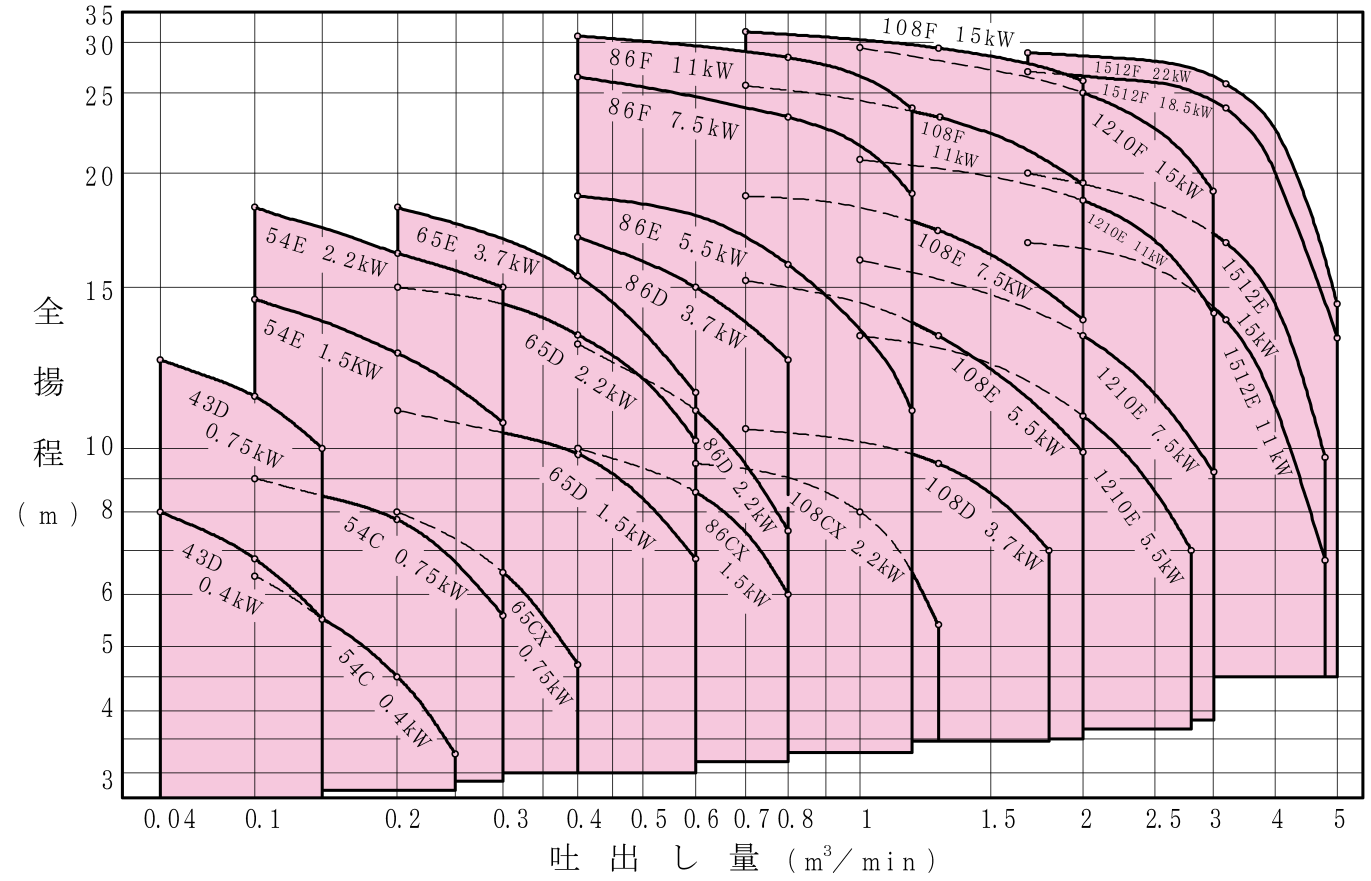

■ ＪＦＳＯ型 標準仕様表

型　式	吸込口径 mm	吐出し口径 mm	60Hz 1800min⁻¹ 電動機 kW	吐出し量 m³/min	全揚程 m	吐出し量 m³/min	全揚程 m	吐出し量 m³/min	全揚程 m	50Hz 1500min⁻¹ 電動機 kW	吐出し量 m³/min	全揚程 m	吐出し量 m³/min	全揚程 m	吐出し量 m³/min	全揚程 m
JFSO-43C	40	32	0.4	0.06	8.4	0.12	6.8	0.18	5.2	—	—	—	—	—	—	—
JFSO-43D	40	32	0.75	0.06	11.5	0.12	10.4	0.18	8.8	0.4	0.04	8	0.1	6.8	0.15	5.5
			1.5	0.06	19.2	0.12	18	0.18	16.6	0.75	0.04	12.5	0.1	11.4	0.15	10
JFSO-54C	50	40	0.75	0.12	10	0.25	7.3	0.30	5.6	0.4	0.1	6.4	0.2	4.5	0.25	3.2
			1.5	0.12	13.2	0.25	11.4	0.32	9.5	0.75	0.1	9	0.2	7.8	0.3	5.6
JFSO-54E	50	40	2.2	0.12	19.5	0.25	16.5	0.32	14	1.5	0.1	14.6	0.2	12.8	0.3	10.8
			—	—	—	—	—	—	—	2.2	0.1	18.5	0.2	16.5	0.3	15
JFSO-65CX	65	50	1.5	0.2	14.5	0.4	9.7	0.55	5.5	0.75	0.2	8	0.3	6.5	0.4	4.7
JFSO-65D	65	50	2.2	0.25	15.5	0.5	13	0.7	9	1.5	0.2	11	0.4	9.8	0.6	6.8
			3.7	0.25	21	0.5	18.5	0.7	15.5	2.2	0.2	15	0.4	13.3	0.6	10.2
JFSO-65E	65	50	5.5	0.25	26	0.5	22	0.7	18	3.7	0.2	18.5	0.4	15.5	0.6	11.5
JFSO-86CX	80	65	2.2	0.45	13.2	0.75	11	0.9	8	1.5	0.4	10	0.6	8.6	0.8	6
JFSO-86D	80	65	3.7	0.45	18.5	0.7	16	1	10	2.2	0.4	13	0.6	11	0.8	7.5
			5.5	0.45	24	0.7	21.5	1	15	3.7	0.4	17	0.6	15	0.8	12.5
JFSO-86E	80	65	7.5	0.45	27	0.9	23.5	1.4	16	5.5	0.4	19	0.8	16	1.2	11
JFSO-86F	80	65	11	0.45	32.5	0.9	29.5	1.4	23.5	7.5	0.4	26.5	0.8	23.5	1.2	19
			15	0.45	42.5	0.9	39	1.4	33	11	0.4	31	0.8	28.5	1.2	24
JFSO-108CX	100	80	3.7	0.8	13	1.2	11.4	1.5	8.5	2.2	0.6	9.5	1	8	1.3	5.4
JFSO-108D	100	80	5.5	0.8	14.4	1.6	12.3	2.2	8.5	—	—	—	—	—	—	—
			7.5	0.8	17.2	1.6	15	2.2	11	3.7	0.7	11	1.3	9.5	1.8	7
JFSO-108E	100	80	11	0.8	24.5	1.6	22	2.4	16.5	5.5	0.7	15.3	1.3	13.5	2	9.8
			15	0.8	30	1.6	27	2.4	21.5	7.5	0.7	19	1.3	17.5	2	14
JFSO-108F	100	80	18.5	0.8	36.5	1.6	33.5	2.4	28	11	0.7	25.5	1.3	23.5	2	19.5
			22	0.8	41.5	1.6	38	2.4	32	15	0.7	32	1.3	29.5	2	26
JFSO-1210E	125	100	7.5	1.3	16.2	2.5	11.5	3.2	8	5.5	1	13.5	2	11	2.8	7
			11	1.3	21.5	2.5	18	3.4	12.5	7.5	1	16.2	2	13.5	3	9.2
			15	1.3	25.5	2.5	22.5	3.4	18.5	11	1	21.2	2	18.8	3	14.2
JFSO-1210F	125	100	18.5	1.3	33	2.5	27	3.4	20	15	1	29.5	2	25	3	19
			22	1.3	37.5	2.5	31.5	3.4	24.5	—	—	—	—	—	—	—
			30	1.3	42.5	2.5	36	3.4	28.5	—	—	—	—	—	—	—
JFSO-1512E	150	125	18.5	2	25.5	4	19	5.7	10	11	1.7	17	3.2	14	4.8	6.8
			22	2	28	4	21.5	5.7	11.5	15	1.7	20	3.2	17	4.8	9.7
			30	2	29.5	4	24.5	5.7	14	—	—	—	—	—	—	—
JFSO-1512F	150	125	30	2	36.5	4	30	5.9	15	18.5	1.7	27	3.2	24	5	13.5
			37	2	42.5	4	36.5	5.9	23	22	1.7	29	3.2	26	5	14.5

注：１．テスト液は清水です。
　　２．型式末尾の記号によりポンプ形状が変わります。

ＪＳＯ 型（２極・セミオープン形羽根車）

■ ＪＳＯ型 選定図

60Hz　2極-3600min⁻¹〔同期回転速度〕

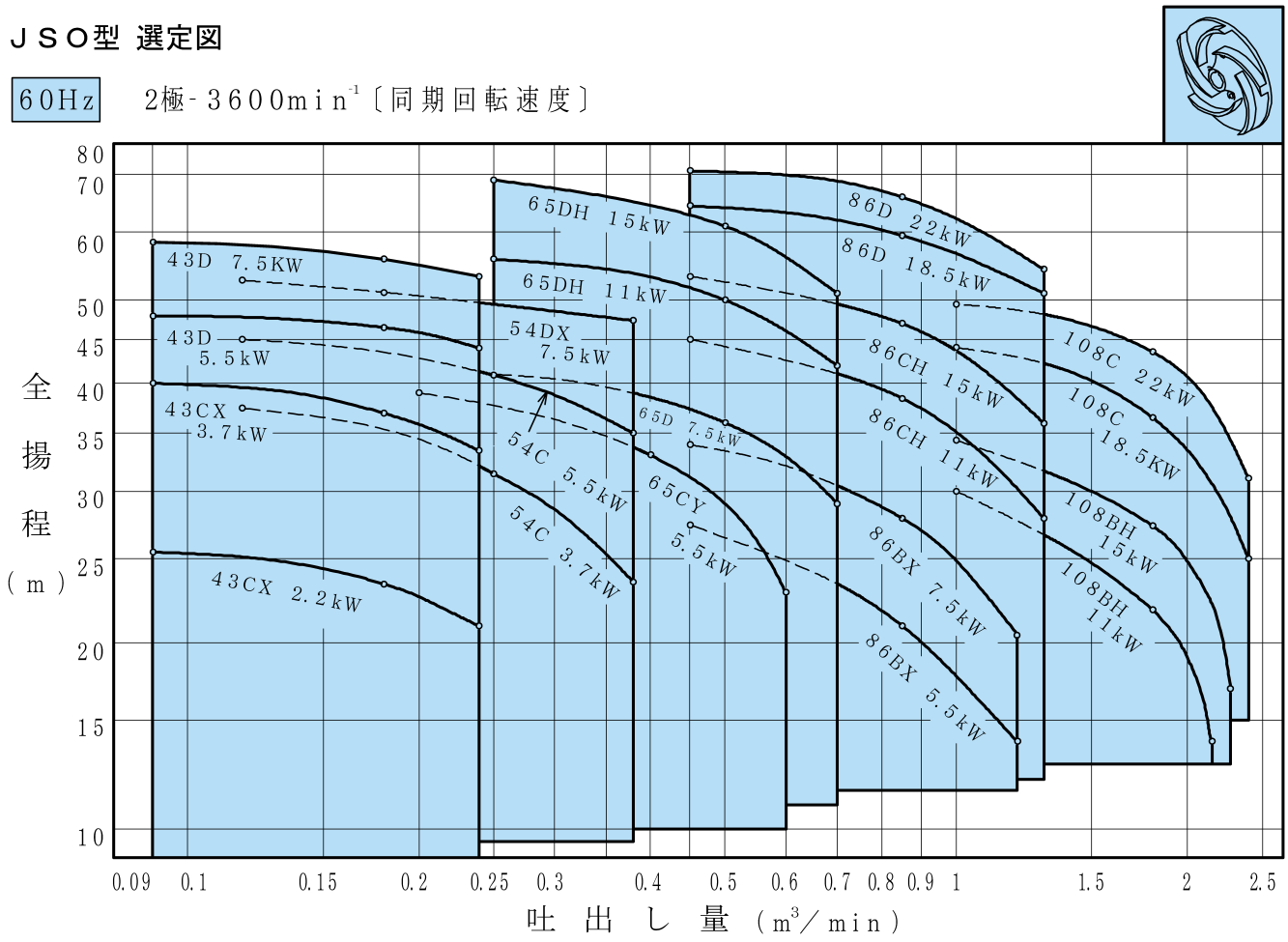

50Hz　2極-3000min⁻¹〔同期回転速度〕

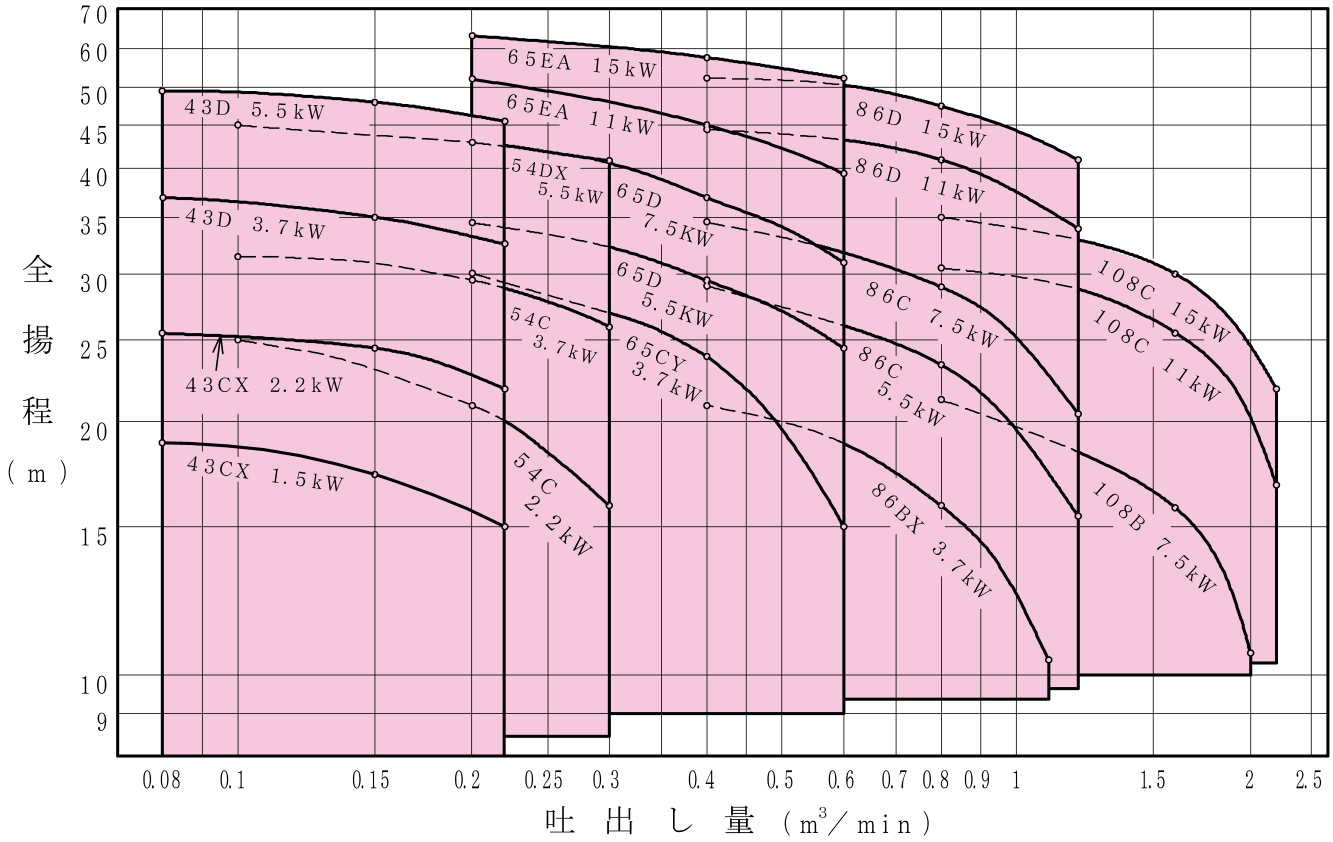

■ ＪＳＯ型 標準仕様表

型　式	吸込口径 mm	吐出し口径 mm	60Hz 3600min⁻¹							50Hz 3000min⁻¹						
			電動機 kW	吐出し量 m³/min	全揚程 m	吐出し量 m³/min	全揚程 m	吐出し量 m³/min	全揚程 m	電動機 kW	吐出し量 m³/min	全揚程 m	吐出し量 m³/min	全揚程 m	吐出し量 m³/min	全揚程 m
JSO-43CX	40	32	2.2	0.09	25.5	0.18	23.5	0.24	21	1.5	0.08	19	0.15	17.5	0.22	15
			3.7	0.09	40	0.18	37	0.24	33.5	2.2	0.08	25.5	0.15	24.5	0.22	22
JSO-43D	40	32	5.5	0.09	48	0.18	46.5	0.24	44	3.7	0.08	37	0.15	35	0.22	32.5
			7.5	0.09	58.5	0.18	56	0.24	53.5	5.5	0.08	49.5	0.15	48	0.22	45.5
JSO-54C	50	40	3.7	0.12	37.5	0.25	31.5	0.38	23.5	2.2	0.1	25	0.2	21	0.3	16
			5.5	0.12	45	0.25	41	0.38	35	3.7	0.1	31.5	0.2	29.5	0.3	26
JSO-54DX	50	40	7.5	0.12	53	0.25	51	0.38	47.5	5.5	0.1	45	0.2	43	0.3	41
JSO-65CY	65	50	5.5	0.2	39	0.4	33	0.6	23	3.7	0.2	30	0.4	24	0.6	15
JSO-65D	65	50	7.5	0.25	41	0.5	36	0.7	29	5.5	0.2	34.5	0.4	29.5	0.6	24.5
			—	—	—	—	—	—	—	7.5	0.2	43	0.4	37	0.6	31
JSO-65DH	65	50	11	0.25	56	0.5	50	0.7	42	—	—	—	—	—	—	—
			15	0.25	69	0.5	61	0.7	51	—	—	—	—	—	—	—
JSO-65EA	65	50	—	—	—	—	—	—	—	11	0.2	51	0.4	45	0.6	39
			—	—	—	—	—	—	—	15	0.2	63	0.4	58	0.6	52
JSO-86BX	80	65	5.5	0.45	27.5	0.85	21	1.2	14	3.7	0.4	21	0.8	16	1.1	10.5
			7.5	0.45	34	0.85	28	1.2	20.5	—	—	—	—	—	—	—
JSO-86C	80	65	—	—	—	—	—	—	—	5.5	0.4	29	0.8	23.5	1.2	15.5
			—	—	—	—	—	—	—	7.5	0.4	34.5	0.8	29	1.2	20.5
JSO-86CH	80	65	11	0.45	45	0.85	38.5	1.3	28	—	—	—	—	—	—	—
			15	0.45	53.5	0.85	47	1.3	36	—	—	—	—	—	—	—
JSO-86D	80	65	18.5	0.45	64.5	0.85	59.5	1.3	51	11	0.4	44.5	0.8	41	1.2	34
			22	0.45	71	0.85	66	1.3	54.5	15	0.4	52	0.8	47.5	1.2	41
JSO-108B	100	80	—	—	—	—	—	—	—	7.5	0.8	22	1.6	16	2	10.5
JSO-108BH	100	80	11	1	30	1.8	22	2.2	14	—	—	—	—	—	—	—
			15	1	34.5	1.8	27.5	2.3	17	—	—	—	—	—	—	—
JSO-108C	100	80	18.5	1	44	1.8	36.5	2.4	25	11	0.8	30.5	1.6	25.5	2.2	17
			22	1	49.5	1.8	43.5	2.4	31	15	0.8	35	1.6	30	2.2	22

注：１．テスト液は清水です。
　　２．型式末尾の記号によりポンプ形状が変わります。
　　３．押し込み圧力＋吐出し圧力≧０．５ＭＰａの場合、メカニカルシールの検討が必要となりますのでご相談ください。

JFS（4極 クローズ形羽根車）・JS（2極 クローズ形羽根車）・JFSO（4極 セミオープン形羽根車）・JSO（2極 セミオープン形羽根車）型

■ 標準構造断面図

図－1

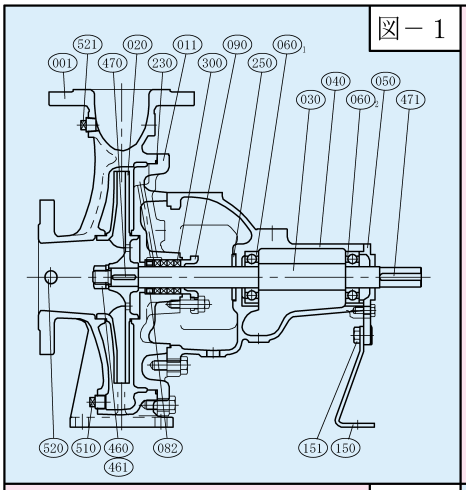

図－2

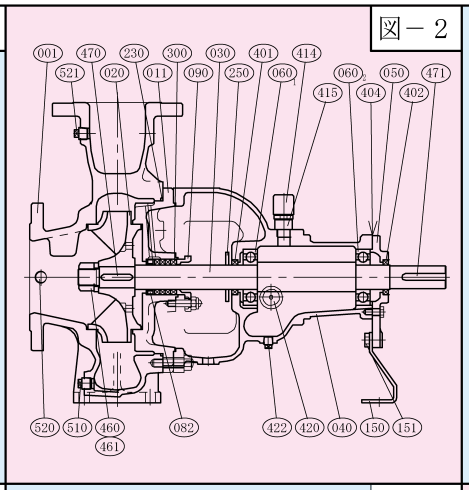

図－3

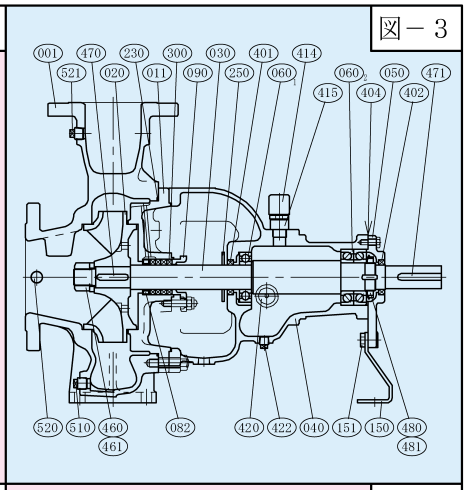

図－4

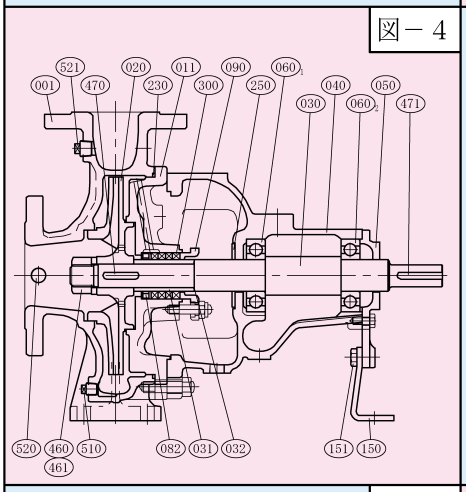

図－5

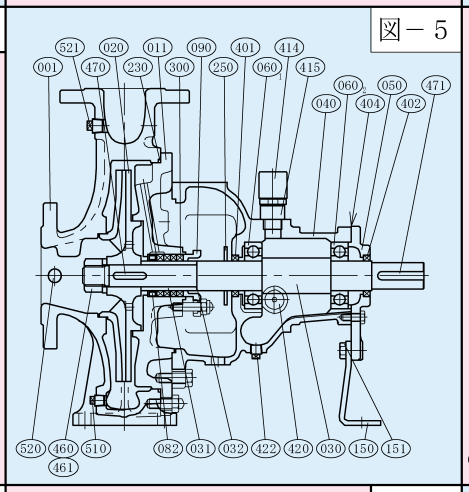

図－6

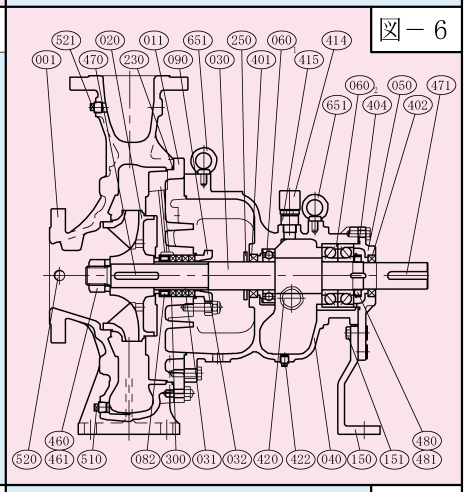

図－7

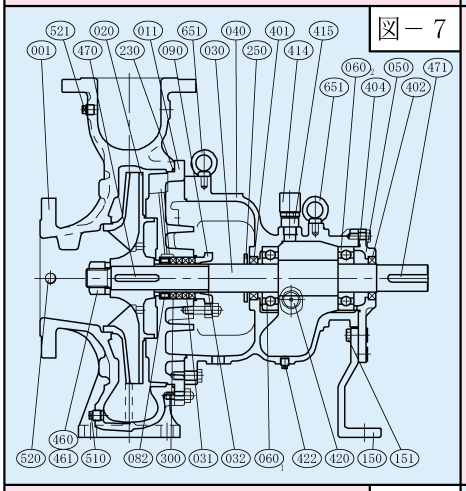

図－8

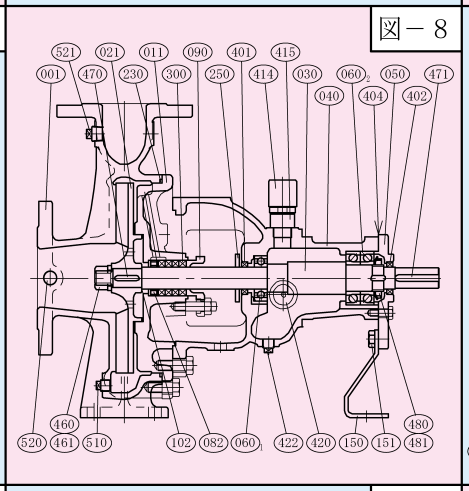

図－9

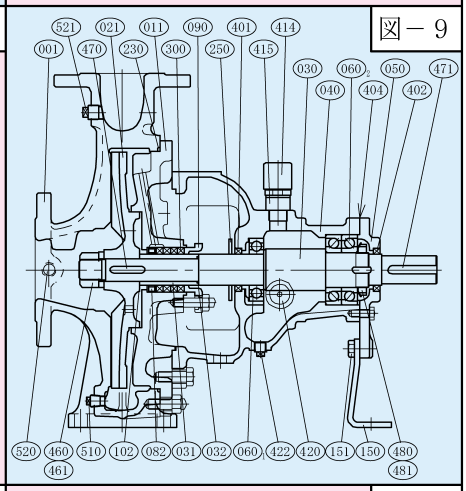

図－10

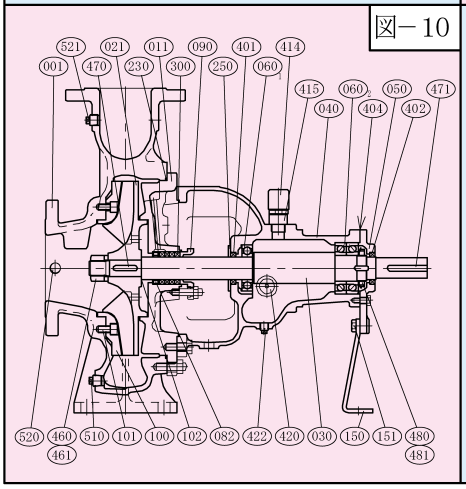

図－11

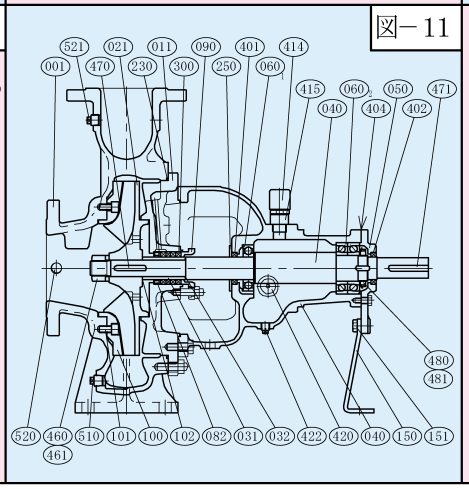

図－12

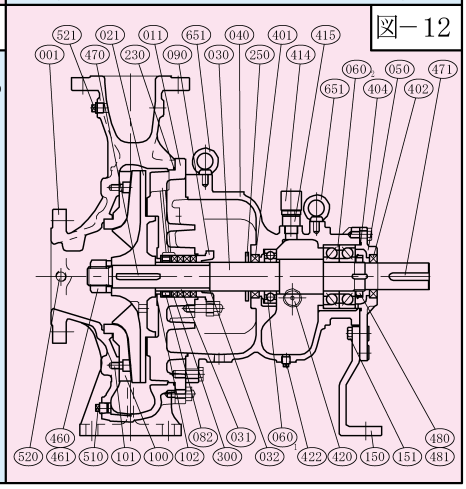

■ 標準構造断面図適合表

	型　式	電動機 kW	図番号	型　式	電動機 kW	図番号	型　式	電動機 kW	図番号	型　式	電動機 kW	図番号	型　式	電動機 kW	図番号
JFS型	JFS-43C	0.4 0.75	1	JFS-65CX	0.75 1.5	1	JFS-86E	7.5	1	JFS-108F	11 15 18.5 22	7	JFS-1512D	5.5 7.5 11 15	1
	JFS-43D	0.4 0.75 1.5		JFS-65D	1.5 2.2 3.7		JFS-86F	7.5 11 15		JFS-1210E	5.5 7.5 11 15	1	JFS-1512E	11 15 18.5 22 30	7
	JFS-54C	0.4 0.75 1.5		JFS-65E	3.7 5.5		JFS-108CX	2.2 3.7		JFS-1210F	15 18.5 22 30	7			
	JFS-54D	0.75 1.5		JFS-86CX	1.5 2.2		JFS-108D	3.7 5.5 7.5		JFS-1210G	22 30 37 45 55		JFS-1512F	18.5 22 30 37 45	
	JFS-54E	1.5 2.2 3.7		JFS-86D	2.2 3.7 5.5		JFS-108E	5.5 7.5 11 15							
				JFS-86E	5.5										
JS型	JS-43BX	0.75 1.5	1	JS-54C	3.7 5.5	1	JS-65D	5.5 7.5	1	JS-86C	7.5	1	JS-108C	18.5 22	5
	JS-43C※1	1.5 2.2 3.7		JS-54D	3.7 5.5 7.5	3	JS-65DH	11 15	4	JS-86CH	11 15	4	JS-108DX	18.5 22	2
							JS-65EB	11 15 18.5 22	5 6	JS-86D	11 15 18.5 22	5		30	3
	JS-43D	3.7 5.5 7.5		JS-54DX	3.7 5.5 7.5	1				JS-108B	7.5	1	JS-108EX	30 37 45	6
	JS-43E	7.5 11 15	5	JS-65CY	2.2 3.7 5.5 7.5		JS-86BX	3.7 5.5 7.5	1	JS-108BH	11 15	4			
	JS-54C	2.2	1				JS-86C	5.5		JS-108C	11 15				
JFSO型	JFSO-43C	0.4	8	JFSO-65D	1.5 2.2 3.7	8	JFSO-86F	7.5 11 15	11	JFSO-108F	11 15 18.5 22	12	JFSO-1512E	11 15 18.5 22 30	12
	JFSO-43D	0.4 0.75 1.5		JFSO-65E	3.7 5.5	9	JFSO-108CX	2.2 3.7		JFSO-1210E	5.5 7.5 11 15	11	JFSO-1512F	18.5 22 30 37	
	JFSO-54C	0.4 0.75 1.5		JFSO-86CX	1.5 2.2	10	JFSO-108D	3.7 5.5 7.5							
	JFSO-54E	1.5 2.2		JFSO-86D	2.2 3.7 5.5	8	JFSO-108E	5.5 7.5 11 15		JFSO-1210F	15 18.5 22 30	12			
	JFSO-65CX	0.75 1.5		JFSO-86E	5.5 7.5	11									
JSO型	JSO-43CX	1.5 2.2 3.7	8	JSO-54C	5.5	8	JSO-65DH	15	9	JSO-86CH	11 15	11	JSO-108BH	15	11
				JSO-54DX	5.5 7.5		JSO-65EA	11 15					JSO-108C	11 15 18.5 22	
	JSO-43D	3.7 5.5 7.5		JSO-65CY	3.7 5.5		JSO-86BX	3.7 5.5 7.5	10	JSO-86D	11 15 18.5 22				
				JSO-65D	5.5 7.5										
	JSO-54C	2.2 3.7		JSO-65DH	11	9	JSO-86C	5.5 7.5		JSO-108B	7.5	10			
										JSO-108BH	11	11			

注：1．ＪＳ－４３Ｃにつきましては（０８２）封水リングはありません。
　　2．機種・口径により構造が異なる場合がありますので、詳しくはそれぞれの構造断面図をご請求になり、確認してください。

■ 標準部品材質表

番号	部　品　名	材　質 SUS304製	材　質 SUS316製	番号	部　品　名	材　質 SUS304製	材　質 SUS316製	番号	部　品　名	材　質 SUS304製	材　質 SUS316製
001	ケーシング	SCS13	SCS14	(242)	(吐出し側)フランジパッキン	CR	CR	444※	冷却水用継手	FCMB・SGP・CUP	
011	ケーシングカバー	SCS13	SCS14	250	水切りつば	CR	CR	460	羽根車ナット	SUS304	SUS316
020	羽根車（クローズ）	SCS13	SCS14	300	グランドパッキン	PTFE−CON		461	回り止め	SUS304	SUS316L
021	羽根車（セミオープン）	SCS13	SCS14	310※	メカニカルシール	液質により選定		470	羽根車キー	SUS316	SUS316
030	主　軸	SUS304or316	SUS316	340※	メカカバー	SUS304or316	SUS316	471	軸継手キー	S45C	S45C
031	スリーブ	SUS304or316	SUS316	350※	ジャケットカバー	SUS304or316	SUS304	480	玉軸受ナット	S35C	S35C
032	スリーブパッキン	PTFE	PTFE	351※	ジャケットパッキン	PTFE	PTFE	481	玉軸受座金	SPCC	SPCC
040	軸　受	FC200	FC200	352※	ジャケット	SCS14	SCS14	510	ドレン抜きプラグ	SUS304	SUS316
050	軸受カバー	FC200	FC200	353※	水冷用継手	SCS13・SUS304		520	真空計プラグ	SUS304	SUS316
060½	玉軸受	SUJ2	SUJ2	401	オイルシール	FKM	FKM	521	圧力計プラグ	SUS304	SUS316
082	封水リング	SUS304or316	SUS316	402	オイルシール	FKM	FKM	(600)	共通ベッド	FC200	FC200
090	パッキン押さえ	SCS14	SCS14	404	オイルパッキン	NBR	NBR	(601)	共通ベッド	SS400	SS400
100	マサツ板	SCS13	SCS14	414	オイルキャップ	RESIN		(610)	軸継手	FC200	FC200
101	マサツ板取付ボルト	SUS304	SUS316	415	持出ソケット	COPPER ALLOYS		(620)	軸継手ガード	SS400 or SUS430	
102	調整リング	SUS316	SUS316	420	オイルレベルゲージ	RESIN		(642)	呼び水プラグ	SUS304	SUS316
150	軸受支え	SS400 or FC200		422	オイルドレンプラグ	SWCH10R		(650)	基礎ボルト	SS400	SS400
151	軸受支えボルト	SUS304	SUS304	440※	メタル水冷ジャケット	FC200	FC200	651	アイボルト	SS400	SS400
230	カバーパッキン	FKM	FKM	442※	水冷カバーパッキン	NBR	NBR				
(241)	(吸込側)フランジパッキン	CR	CR	443※	冷却水ドレンプラグ	SWCH10R					

注：1．部品・材質などことわりなく変更することがあります。
　　2．番号に（　）の付いているものは図示されておりませんが、標準部品又は標準付属品です。
　　3．番号に ※ の付いているものは図示されておりませんが、メカニカルシール・水冷式の場合に使用する部品です。
　　4．ＪＳ－４３Ｅ　０２０　羽根車（クローズ）はＳＵＳ３０４、３１６製共にＳＣＳ１４です。
　　5．ＪＦＳ－１２１０Ｇ　０９０　パッキン押さえはＳＵＳ３０４、３１６製共にＳＵＳ３１６です。
　　6．下記機種の共通ベッドはＳＳ４００製チャンネルベッドになります。（取り合い寸法は変更前と同じです。）
　　ＪＦＳ・ＪＦＳＯ—８６Ｆ／１１・１５ｋＷ　　ＪＦＳ・ＪＦＳＯ—１０８Ｅ／１１・１５ｋＷ　　ＪＦＳ・ＪＦＳＯ—１０８Ｆ
　　ＪＦＳ・ＪＦＳＯ—１２１０Ｆ　　ＪＦＳ—１５１２Ｄ／１１・１５ｋＷ　　ＪＦＳ・ＪＦＳＯ—１５１２Ｅ
　　ＪＦＳ・ＪＦＳＯ—１５１２Ｆ　　ＪＳ—１０８ＤＸ　　ＪＳ—１０８ＥＸ

JFS（4極 クローズ形羽根車）・JS（2極 クローズ形羽根車）・JFSO（4極 セミオープン形羽根車）・JSO（2極 セミオープン形羽根車）型

■ 外形寸法図

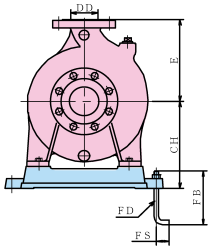

注：機種・口径により、図と異なる場合があります。

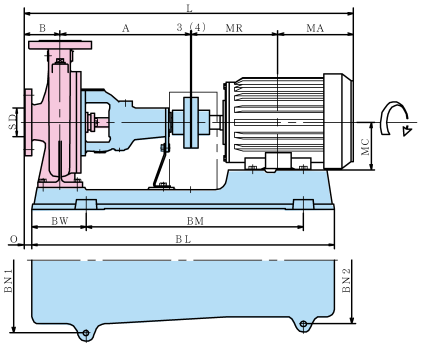

□ ステンレス製部分を示します。
□ 鋳鉄製部分を示します。

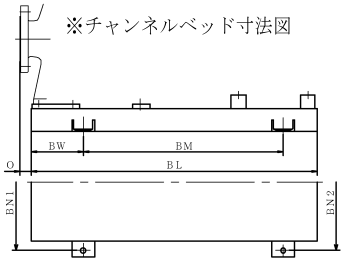

■ 外形寸法表　ＪＦＳ・ＪＦＳＯ型　４極

型式	吸込口径 SD	吐出し口径 DD	電動機 kW	ポンプ A	ポンプ B	ポンプ CH	ポンプ E	ポンプ L	ポンプ O	共通ベッド BL	共通ベッド BM	共通ベッド BW	共通ベッド BN1	共通ベッド BN2	FD	質量 kg
JFS JFSO-43C	40	32	0.4	360	80	187	160	690	14	700	480	115	290	290		50
			0.75	360	80	187	160	723	14	700	480	115	290	290		50
JFS JFSO-43D	40	32	0.4	360	80	215	180	690	18	700	480	115	320	260		55
			0.75	360	80	215	180	723	18	700	480	115	320	260		57
			1.5	360	80	215	180	766	18	700	480	115	320	260		57
JFS JFSO-54C	50	40	0.4	360	80	187	160	690	14	700	480	115	290	290		52
			0.75	360	80	187	160	723	14	700	480	115	290	290		52
			1.5	360	80	187	160	766	14	700	480	115	290	290		52
JFS -54D	50	40	0.75	360	100	215	180	743	38	700	480	115	320	260		59
			1.5	360	100	215	180	786	38	700	480	115	320	260		59
JFS JFSO-54E	50	40	1.5	360	100	240	225	786	22	755	540	130	400	290		74
			2.2	360	100	240	225	834	22	755	540	130	400	290		74
			3.7	360	100	240	225	849	22	836	600	150	400	350	M12	78
JFS JFSO-65CX	65	50	0.75	360	100	215	180	743	38	700	480	115	320	260		66
			1.5	360	100	215	180	786	38	700	480	115	320	260		66
JFS JFSO-65D	65	50	1.5	360	100	215	200	786	38	700	480	115	320	260		61
			2.2	360	100	215	200	834	35	780	540	130	320	320		65
			3.7	360	100	215	200	849	35	780	540	130	320	320		66
JFS JFSO-65E	65	50	3.7	360	100	240	225	849	22	836	600	150	400	350		96
			5.5	360	100	240	225	913	22	836	600	150	400	350		95
JFS JFSO-86CX	80	65	1.5	360	100	215	200	786	38	700	480	115	320	260		70
			2.2	360	100	215	200	834	35	780	540	130	320	320		75
JFS JFSO-86D	80	65	2.2	360	100	240	225	834	22	755	540	130	400	290		82
			3.7	360	100	240	225	849	22	836	600	150	400	350		82
			5.5	360	100	240	225	913	22	836	600	150	400	350		83
JFS JFSO-86E	80	65	5.5	470	100	305	250	1023	0	980	660	170	490	400		131
			7.5	470	100	305	250	1061	0	980	660	170	490	400		131
JFS JFSO-86F	80	65	7.5	470	125	305	280	1086	25	980	660	170	490	400	M16	147
			11	470	125	335	280	1211	29	1200	840	200	490	490		201
			15	470	125	335	280	1211	29	1200	840	200	490	490		201
JFS JFSO-108CX	100	80	2.2	360	100	240	200	834	20	755	540	130	400	290	M12	84
			3.7	360	100	240	200	849	22	836	600	150	400	350		84
JFS JFSO-108D	100	80	3.7	470	125	260	250	984	25	976	660	170	440	350		126
			5.5	470	125	280	250	1048	25	976	660	170	440	350		129
			7.5	470	125	280	250	1086	25	976	660	170	440	350		129
JFS JFSO-108E	100	80	5.5	470	125	305	280	1048	25	980	660	170	490	400		138
			7.5	470	125	305	280	1086	25	980	660	170	490	400		139
			11	470	125	335	280	1211	29	1200	840	200	490	490		191
			15	470	125	335	280	1211	29	1200	840	200	490	490		191
JFS JFSO-108F	100	80	11	470	125	335	315	1211	29	1200	840	200	490	490		218
			15	470	125	335	315	1211	29	1200	840	205	490	490		218
			18.5	470	125	335	315	1237	29	1220	840	200	490	490		239
			22	470	125	335	315	1237	29	1220	840	200	490	490		239
JFS JFSO-1210E	125	100	5.5	470	140	305	280	1063	40	980	660	170	490	400		146
			7.5	470	140	305	280	1101	40	980	660	170	490	400		146
			11	470	140	335	280	1226	44	120 0	840	200	490	490		199
			15	470	140	335	280	1226	44	1200	840	200	490	490		199
JFS JFSO-1210F	125	100	15	470	140	335	315	1226	44	1200	840	200	490	490		230
			18.5	470	140	335	315	1252	44	1220	840	200	490	490		251
			22	470	140	335	315	1252	44	1220	840	200	490	490		251
			30	470	140	335	315	1331	44	1220	840	200	490	490		259
JFS -1210G	125	100	22	530	140	400	355	1312	30	1225	840	205	600	600	M16	281
			30	530	140	400	355	1391	30	1225	840	205	600	600		281
			37	530	140	400	355	1494	35	1260	840	205	600	600		293
			45	530	140	400	355	1494	35	1260	840	205	600	600		296
			55	530	140	400	355	1487	35	1295	940	230	600	600		303
JFS -1512D	150	125	5.5	470	140	330	315	1063	40	980	660	170	490	400		151
			7.5	470	140	330	315	1101	40	980	660	170	490	400		151
			11	470	140	335	315	1226	44	1200	840	200	490	490		187
			15	470	140	335	315	1226	44	1200	840	200	490	490		187
JFS JFSO-1512E	150	125	11	470	140	335	355	1226	44	1200	840	200	490	490		252
			15	470	140	335	355	1226	44	1200	840	200	490	490		252
			18.5	470	140	335	355	1252	44	1220	840	200	490	490		272
			22	470	140	335	355	1252	44	1220	840	200	490	490		272
			30	470	140	335	355	1331	44	1220	840	200	490	490		279
JFS JFSO-1512F	150	125	18.5	530	140	400	355	1312	30	1225	840	205	600	600		265
			22	530	140	400	355	1312	30	1225	840	205	600	600		265
			30	530	140	400	355	1391	30	1225	840	205	600	600		265
			37	530	140	400	355	1494	35	1260	840	205	600	600		277
			45	530	140	400	355	1494	35	1260	840	205	600	600		277

ＪＳ・ＪＳＯ型　２極

単位 :mm

型式	吸込口径 SD	吐出し口径 DD	電動機 kW	ポンプ A	ポンプ B	ポンプ CH	ポンプ E	ポンプ L	ポンプ O	共通ベッド BL	共通ベッド BM	共通ベッド BW	共通ベッド BN1	共通ベッド BN2	FD	質量 kg
JS -43BX	40	32	0.75	360	80	187	160	705	14	700	480	115	290	290	M12	50
			1.5	360	80	187	160	766	14	700	480	115	290	290		50
JS -43C	40	32	1.5	293	80	182	160	699	18	674	420	115	290	290		47
			2.2	293	80	182	160	699	18	674	420	115	290	290	M10	47
			3.7	298	80	182	160	767	18	674	420	115	290	290		46
JS JSO-43CX	40	32	1.5	360	80	215	180	766	18	700	480	115	320	260		56
			2.2	360	80	215	180	766	18	700	480	115	320	260		56
			3.7	360	80	215	180	829	15	780	540	130	320	320		63
JS JSO-43D	40	32	3.7	360	80	215	180	829	15	780	540	130	320	320	M12	65
			5.5	360	80	215	180	893	15	780	540	130	320	320		65
			7.5	360	80	215	180	893	15	780	540	130	320	320		65
JS -43E	40	32	7.5	360	100	240	200	913	22	836	600	150	400	350		91
			11	360	100	260	200	1076	19	970	660	170	440	440	M16	108
			15	360	100	260	200	1076	19	970	660	170	440	440		108
JS JSO-54C	50	40	2.2	360	80	187	160	766	14	700	480	115	290	290		53
			3.7	360	80	215	160	829	15	780	540	130	320	320		63
			5.5	360	80	215	160	893	15	780	540	130	320	320		63
JS -54D	50	40	3.7	360	80	215	180	829	15	780	540	130	320	320		66
			5.5	360	80	215	180	893	15	780	540	130	320	320		66
			7.5	360	80	215	180	893	15	780	540	130	320	320		66
JS JSO-54DX	50	40	3.7	360	100	215	180	849	35	780	540	130	320	320		66
			5.5	360	100	215	180	913	35	780	540	130	320	320	M12	66
			7.5	360	100	215	180	913	35	780	540	130	320	320		66
JS JSO-65CY	65	50	2.2	360	100	215	200	786	38	700	480	115	320	260		61
			3.7	360	100	215	200	849	35	780	540	130	320	320		66
			5.5	360	100	215	200	913	35	780	540	130	320	320		66
			7.5	360	100	215	200	913	35	780	540	130	320	320		66
JS JSO-65D	65	50	5.5	360	100	215	180	913	35	780	540	130	320	320		74
			7.5	360	100	215	180	913	35	780	540	130	320	320		75
JS JSO-65DH	65	50	11	360	100	220	180	1076	33	955	660	170	350	440		94
			15	360	100	220	180	1076	33	955	660	170	350	440		95
JSO-65EA	65	50	11	360	100	260	225	1076	19	970	660	170	440	440		115
			15	360	100	260	225	1076	19	970	660	170	440	440		115
			18.5	360	100	260	225	1076	19	970	660	170	440	440	M16	115
			22	360	100	260	225	1102	19	970	660	170	440	440		115
JS -65EB	65	50	11	360	100	260	225	1076	19	970	660	170	440	440		115
			15	360	100	260	225	1076	19	970	660	170	440	440		115
			18.5	360	100	260	225	1076	19	970	660	170	440	440		115
			22	360	100	260	225	1102	19	970	660	170	440	440		115
JS JSO-86BX	80	65	3.7	360	100	215	180	849	35	780	540	130	320	320		68
			5.5	360	100	215	180	913	35	780	540	130	320	320		70
			7.5	360	100	215	180	913	35	780	540	130	320	320	M12	70
JS JSO-86C	80	65	5.5	360	100	215	180	913	35	780	540	130	320	320		70
			7.5	360	100	215	180	913	35	780	540	130	320	320		70
JS JSO-86CH	80	65	11	360	100	220	180	1076	33	955	660	170	350	440		84
			15	360	100	220	180	1076	33	955	660	170	350	440		92
JS JSO-86D	80	65	11	360	100	220	200	1076	33	955	660	170	350	440	M16	96
			15	360	100	220	200	1076	33	955	660	170	350	440		96
			18.5	360	100	220	200	1076	33	955	660	170	350	440		96
			22	360	100	240	200	1102	33	955	660	170	350	440		98
JS JSO-108B	100	80	7.5	360	100	240	180	913	22	836	600	150	400	350	M12	82
JS JSO-108BH	100	80	11	360	100	240	180	1076	19	970	660	170	440	440		98
			15	360	100	240	180	1076	19	970	660	170	440	440		98
JS JSO-108C	100	80	11	360	100	240	200	1076	19	970	660	170	440	440		104
			15	360	100	240	200	1076	19	970	660	170	440	440		104
			18.5	360	100	240	200	1076	19	970	660	170	440	440		104
			22	360	100	260	200	1102	19	970	660	170	440	440		107
JS -108DX	100	80	18.5	470	125	295	250	1211	27	1200	840	200	490	490	M16	177
			22	470	125	315	250	1237	29	1220	840	200	490	490		180
			30	470	125	315	250	1316	29	1220	840	200	490	490		180
JS -108EX	100	80	30	470	125	335	315	1316	29	1220	840	200	490	490		241
			37	470	125	335	315	1389	29	1220	840	200	490	490		239
			45	470	125	335	315	1389	29	1220	840	200	490	490		239

注：1．ことわりなく寸法変更する事があります。
　　2．モーター寸法はモーターメーカーによって異なります。
　　3．質量はポンプ、共通ベッドの総重量です。
　　（モーター質量は含みません。）