流体と社会をつなぐ
NISHIGAKI PUMP

鋳鉄製ポンプ総合カタログ

西垣ポンプ製造株式会社

目　次

JF・J・JFO・JO 型	4極・2極	渦巻ポンプ	P. 2
F・HN 型	4極	渦巻ポンプ	P. 15
FH・UF 型	4極・2極	渦巻ポンプ	P. 19
SP・HP 型	4極	自吸ポンプ	P. 21
SPF・UP 型	4極・2極	自吸ポンプ	P. 25
NV 型	4極	水封式真空ポンプ	P. 29
BG 型		ギヤーポンプ	P. 31
N−SP 型	2極	ステンレス製深井戸用水中ポンプ	P. 32
参考資料			P. 34

お 願 い

1．機種・口径により、図や写真と異なる場合があります。

2．最高使用圧力は、機種・口径・ポンプ仕様および使用条件により異なります。

3．外形寸法表におけるポンプ質量は、ポンプ・共通ベッドが鋳造品の為、多少変動します。

4．カタログ内の標準構造断面図につきましては、代表的なものを掲載しておりますが、機種・口径により構造が異なる場合がありますので、詳しくはそれぞれの構造断面図をご請求になり、確認してください。

5．モーター寸法及び質量は全閉外扇屋内形を示しますが、モーターメーカーにより多少変動します。
（モーター質量は右表〔参考　1〕をご覧ください。但し、水中モーターは除きます。）

6．部品寸法表内プラグ類の寸法は新ＪＩＳ表示を使用しております。旧ＪＩＳ表示につきましては、右表〔参考　2〕をご覧ください。

7．送水管の径はポンプ口径とは別に管内流速により決定してください。特に、大水量を扱う場合はご注意ください。

8．選定図にて示されている吐出し量・全揚程は機種を選定する場合の目安とするものです。標準仕様表内の吐出し量・全揚程以外で機種選定する場合は、標準性能表をご請求ください。

9．基礎ボルトは特別付属品です。詳細寸法は右表〔参考　3〕を参照ください。

10．押し込み圧力＋吐出し圧力≧０．５ＭＰａの場合、メカニカルシールの検討が必要となりますのでご相談ください。

11．製品改良のため、カタログ内容を変更する場合があります。

［参考　1］　モーター質量表

4極　1800・1500 min^{-1}		2極　3600・3000 min^{-1}	
動力 kW	質量 kg	動力 kW	質量 kg
0.2	4.8	0.4	6.1
0.4	7	0.75	11.5
0.75	15.5	1.5	18
1.5	21	2.2	22
2.2	29	3.7	33
3.7	39	5.5	55
5.5	60	7.5	59
7.5	71	11	92
11	102	15	103
15	119	18.5	116
18.5	180	22	190
22	185	30	230
30	230	37	320
37	325	45	330
45	360		

［参考　2］　プラグ穴表示比較表

カタログ内表示（おねじ・めねじ）	旧ＪＩＳ表示	呼び径
R1/4・Rc1/4	PT1/4	8A
R3/8・Rc3/8	PT3/8	10A
R1/2・Rc1/2	PT1/2	15A
R3/4・Rc3/4	PT3/4	20A
R 1・Rc 1	PT 1	25A
R 1 1/4・Rc 1 1/4	PT 1 1/4	32A
R 1 1/2・Rc 1 1/2	PT 1 1/2	40A
R 2・Rc 2	PT 2	50A
R 2 1/2・Rc 2 1/2	PT 2 1/2	65A
R 3・Rc 3	PT 3	80A
R 4・Rc 4	PT 4	100A
R 5・Rc 5	PT 5	125A
R 6・Rc 6	PT 6	150A
G3/4	PF 3/4	20A

［参考　3］　基礎ボルト寸法表

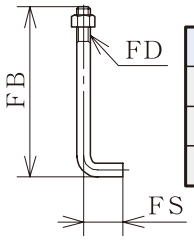

a	FD	FS	FB
12	M10	25	125
15	M12	35	150
19	M16	55	300

JF（4極 クローズ形）・J（2極 クローズ形）・JFO（4極 セミオープン形）・JO（2極 セミオープン形）型　渦巻ポンプ

国際規格（ＩＳＯ）および
日本産業機械工業会規格（ＪＩＭＳ）に準拠

JF－108E

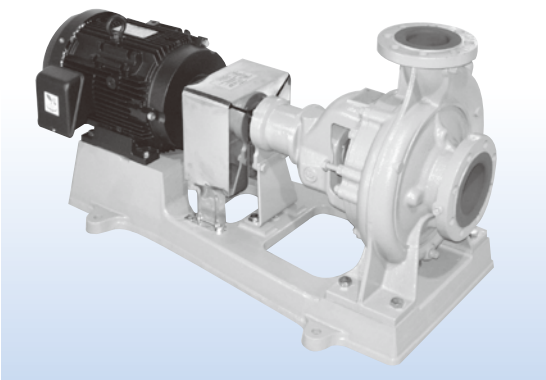

■特　長

1．高効率ポンプを４極・２極でシリーズ化しておりますから、用途に合わせた選定が可能です。
2．配管を外す事なく分解できるＢ．Ｐ．Ｏ．（バック・プル・アウト）方式の採用によりメンテナンスが容易です。
3．センタートップ・フットサポート形状により配管荷重に対して有利です。
4．豊富なバリエーションであらゆるニーズに対応できます。（外形寸法に変化ありません。）
5．ＪＦ・Ｊ型はクローズ形羽根車を、ＪＦＯ・ＪＯ型はセミオープン形羽根車（ＳＣＳ１３）を採用しております。
6．主軸材質はステンレス（ＳＵＳ３０４）製を使用しております。

■標準仕様

		Ｊ Ｆ 型	Ｊ 型
口　　径		φ40×φ32 ～ φ150×φ125	φ40×φ32 ～ φ100×φ80
使用液温度		0℃ ～ 100℃（但し、使用液により異なります。）	
最高使用圧力		ポンプ締切り圧力≦１ MPa（10.2kgf／cm²・G）	
フランジ規格		ＪＩＳ　Ｂ２２３９　１０Ｋ　並形 R.F（ネジ込み式相フランジ）	
構造	羽根車	クローズ形	
	軸　封	グランドパッキン式，メカニカルシール式	
	軸　受	密封グリース式玉軸受 下記の機種は オープン式玉軸受使用・オイルバス式 JF−108F・1210F・1512E・1512F	密封グリース式玉軸受 下記の機種は オープン式玉軸受使用・オイルバス式 J−65EA・86D・108C の 18.5,22kW 108DX・108EX の 全動力 但し、J−108DXの30kW・108EXの全動力は組合せアンギュラ玉軸受になります。
	主　軸	下記機種は標準でスリーブ付 JF−108F・1210F 1512E・1512F	下記機種は標準でスリーブ付 J−65DH・65EA 86CH・86D 108BH・108C・108EX

		ＪＦＯ型	ＪＯ型
口　　径		φ40×φ32 ～ φ150×φ125	φ40×φ32 ～ φ100×φ80
使用液温度		0℃ ～ 100℃（但し、使用液により異なります。）	
最高使用圧力		ポンプ締切り圧力≦１ MPa（10.2kgf／cm²・G）	
フランジ規格		ＪＩＳ　Ｂ２２３９　１０Ｋ　並形 R.F（ネジ込み式相フランジ）	
構造	羽根車	セミオープン形	
	軸　封	グランドパッキン式，メカニカルシール式	
	軸　受	オープン式玉軸受使用・オイルバス式 （組合せアンギュラ玉軸受使用）	
	主　軸	下記機種は標準でスリーブ付 JFO−65E・86E・86F 108D・108E・108F 1210E・1210F 1512E・1512F	下記機種は標準でスリーブ付 JO−65DH・65EA 86CH・86D 108C・108BH

■特殊仕様

使用液温度		１２０℃ （但し、使用液により異なります。）
構造変更	軸　封	グランドパッキン水冷式 メカニカルシール水冷式
	軸　受	オープン式玉軸受使用・オイルバス式 オープン式玉軸受使用・メタル水冷式 （単列深溝玉軸受と組合せアンギュラ玉軸受の２通りがあります。）
	主　軸	スリーブ付
材質変更	羽根車	ＳＣＳ１３製
	主　軸	ＳＵＳ３１６製
	パッキン類	ＰＴＦＥ製

注：上記以外につきましても、必要に応じて製作しております。

■標準付属品

●フランジパッキン…１セット
●軸継手……１セット
●軸継手ガード……１
●モーターライナー…１セット
●共通ベッド……１

※上記の標準付属品はポンプ一式をご注文の場合です。
（その他につきましてはその都度お問い合わせください。）

■特別付属品

●基礎ボルト…１セット
●相フランジ…１セット

■用　途

●一般工業用水
●一般産業
●建設設備工業

JF型（4極・クローズ形羽根車）

■JF型 選定図

60Hz　4極-1800min^{-1}〔同期回転速度〕

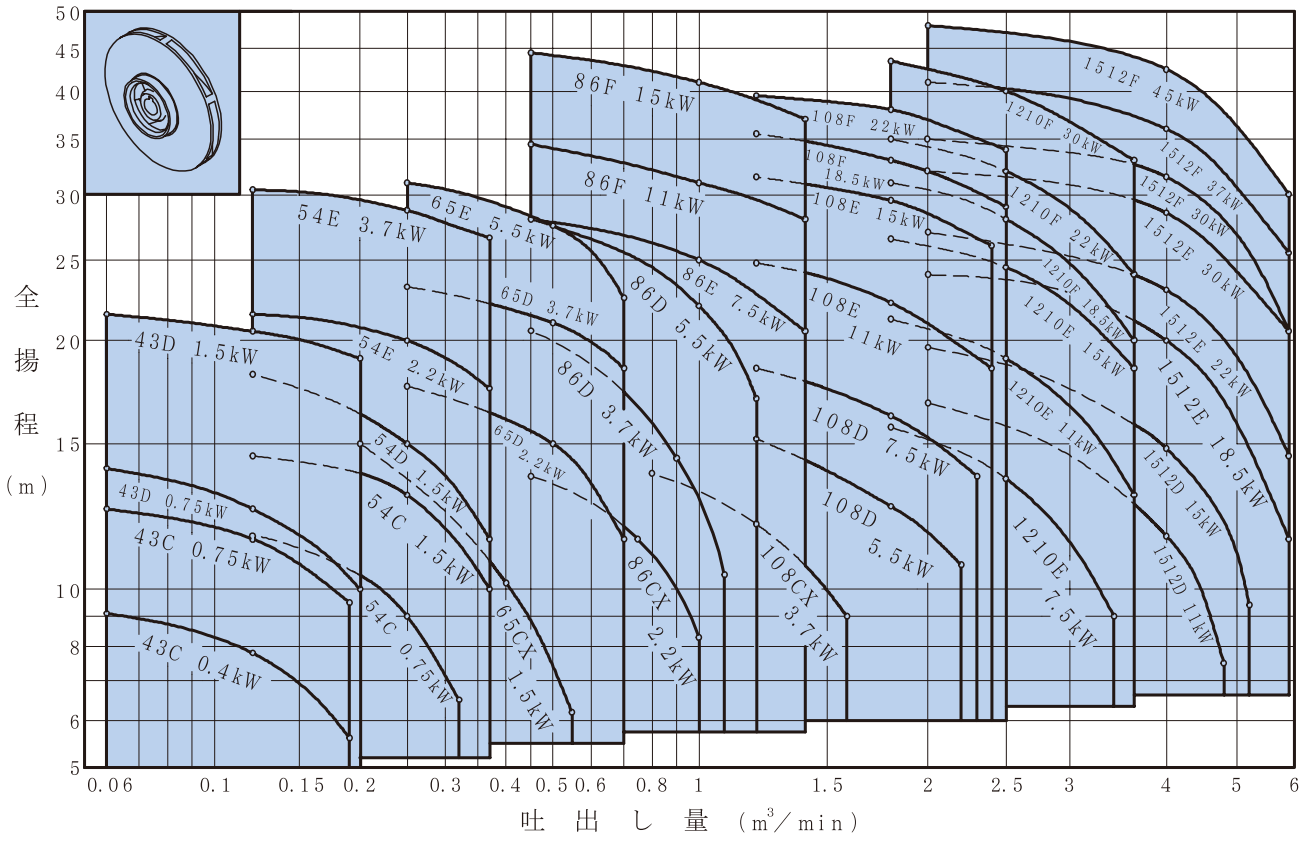

50Hz　4極-1500min^{-1}〔同期回転速度〕

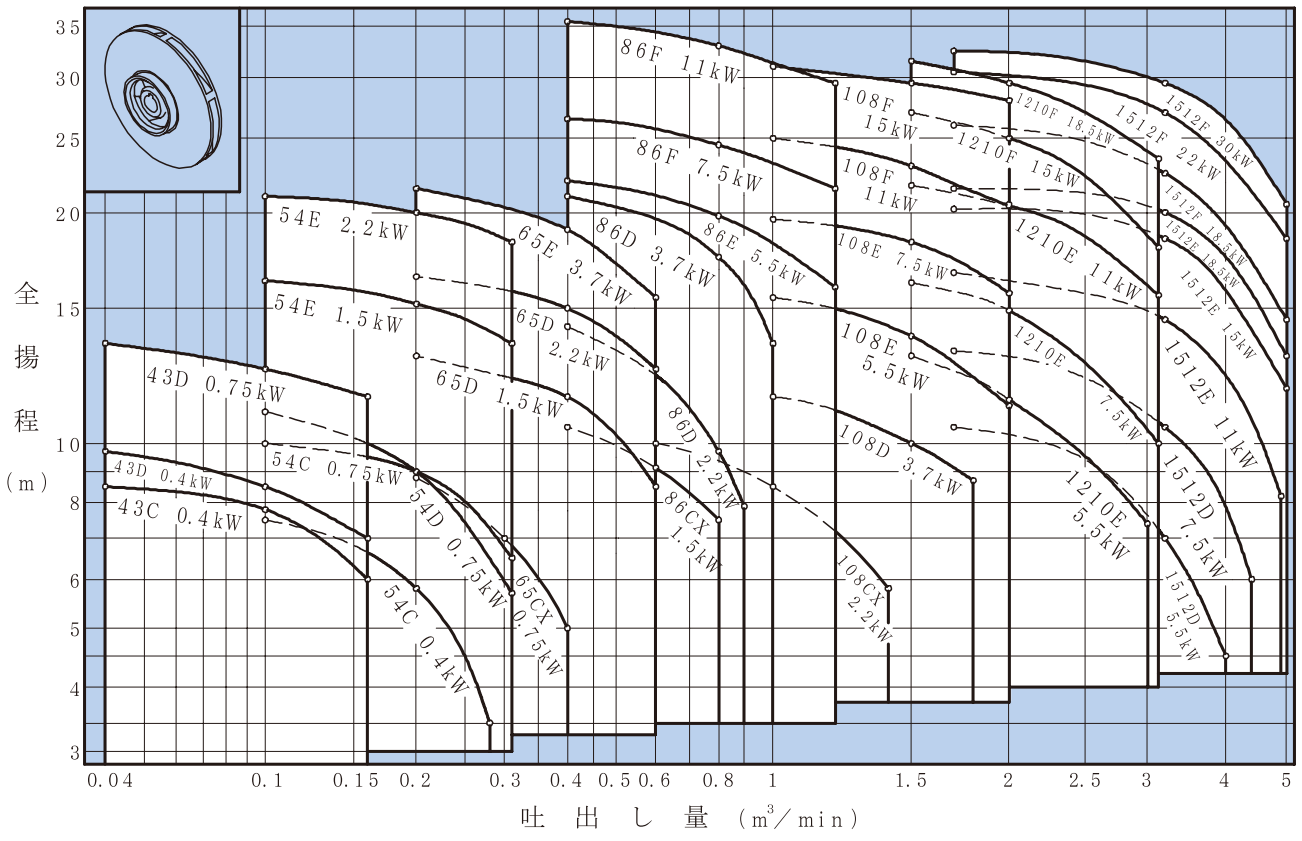

■JF型 標準仕様表

型　式	吸込口径 mm	吐出し口径 mm	60Hz 1800min⁻¹ 電動機 kW	吐出し量 m³/min	全揚程 m	吐出し量 m³/min	全揚程 m	吐出し量 m³/min	全揚程 m	50Hz 1500min⁻¹ 電動機 kW	吐出し量 m³/min	全揚程 m	吐出し量 m³/min	全揚程 m	吐出し量 m³/min	全揚程 m
JF−43C	40	32	0.4	0.06	9.1	0.12	7.8	0.19	5.6	—	—	—	—	—	—	—
			0.75	0.06	12.5	0.12	11.5	0.19	9.5	0.4	0.04	8.5	0.1	7.8	0.16	6
JF−43D	40	32	0.75	0.06	14	0.12	12.5	0.2	10	0.4	0.04	9.7	0.1	8.5	0.16	7
			1.5	0.06	21.5	0.12	20.5	0.2	19	0.75	0.04	13.5	0.1	12.5	0.16	11.5
JF−54C	50	40	0.75	0.12	11.6	0.25	9	0.32	6.5	0.4	0.1	7.5	0.2	5.8	0.28	3.5
			1.5	0.12	14.5	0.25	13	0.37	10	0.75	0.1	10	0.2	9	0.31	6.5
JF−54D	50	40	1.5	0.12	18.2	0.25	15	0.37	11.5	0.75	0.1	11	0.2	9	0.31	5.7
JF−54E	50	40	2.2	0.12	21.5	0.25	20	0.37	17.5	1.5	0.1	16.3	0.2	15.2	0.31	13.5
			3.7	0.12	30.4	0.25	28.7	0.37	26.6	2.2	0.1	21	0.2	20	0.31	18.3
JF−65CX	65	50	1.5	0.2	15	0.4	10.2	0.55	6.2	0.75	0.2	8.8	0.3	7	0.4	5
JF−65D	65	50	2.2	0.25	17.6	0.5	15	0.7	11.5	1.5	0.2	13	0.4	11.5	0.6	8.5
			3.7	0.25	23.2	0.5	21	0.7	18.5	2.2	0.2	16.5	0.4	15	0.6	12.5
JF−65E	65	50	5.5	0.25	31	0.5	27.5	0.7	22.5	3.7	0.2	21.5	0.4	19	0.6	15.5
JF−86CX	80	65	2.2	0.45	13.7	0.75	11.5	1	8.3	1.5	0.4	10.5	0.6	9.2	0.8	7.5
JF−86D	80	65	3.7	0.45	20.6	0.9	14.5	1.1	10.5	2.2	0.4	14.2	0.8	9.7	0.9	7.9
			5.5	0.45	28	1	22	1.2	17	3.7	0.4	21	0.8	17.5	1	13.5
JF−86E	80	65	7.5	0.45	28	1	25	1.4	20.5	5.5	0.4	22	0.8	19.8	1.2	16
JF−86F	80	65	11	0.45	34.5	1	31	1.4	28	7.5	0.4	26.5	0.8	24.5	1.2	21.5
			15	0.45	44.5	1	41	1.4	37	11	0.4	35.5	0.8	33	1.2	29.5
JF−108CX	100	80	3.7	0.8	13.8	1.2	12	1.6	9	2.2	0.6	10	1	8.5	1.4	5.8
JF−108D	100	80	5.5	1.2	15.2	1.8	12.6	2.2	10.7	—	—	—	—	—	—	—
			7.5	1.2	18.5	1.8	16.2	2.3	13.7	3.7	1	11.5	1.5	10	1.8	8.7
JF−108E	100	80	11	1.2	24.8	1.8	22.2	2.4	18.5	5.5	1	15.5	1.5	13.8	2	11.2
			15	1.2	31.5	1.8	29.5	2.4	26	7.5	1	19.6	1.5	18.3	2	15.7
JF−108F	100	80	18.5	1.2	35.5	1.8	33	2.5	29	11	1	25	1.5	23	2	20.5
			22	1.2	39.5	1.8	38	2.5	34	15	1	31	1.5	29.5	2	28
JF−1210E	125	100	7.5	1.8	15.7	2.5	13.6	3.4	9	5.5	1.5	13	2	11.4	3	7.4
			11	1.8	21.2	2.5	19	3.6	13	7.5	1.5	16.2	2	14.9	3.1	10
			15	1.8	26.5	2.5	24.5	3.6	18.5	11	1.5	21.7	2	20.4	3.1	15.6
JF−1210F	125	100	18.5	1.8	31	2.5	28	3.6	20	15	1.5	27	2	25	3.1	18
			22	1.8	35	2.5	32	3.6	24	18.5	1.5	31.5	2	29.5	3.1	23.5
			30	1.8	43.5	2.5	40	3.6	33	—	—	—	—	—	—	—
JF−1512D	150	125	11	2	16.8	4	11.6	4.8	7.5	5.5	1.7	10.5	3.2	7	4	4.5
			15	2	19.6	4	14.8	5.2	9.4	7.5	1.7	13.2	3.2	10.5	4.4	6
JF−1512E	150	125	18.5	2	24	4	20	5.9	11.5	11	1.7	16.7	3.2	14.5	4.9	8.2
			22	2	27	4	23	5.9	14.5	15	1.7	20.2	3.2	18.5	5	11.8
			30	2	32	4	28.5	5.9	20.5	18.5	1.7	21.5	3.2	20	5	13
JF−1512F	150	125	30	2	35	4	31.5	5.9	20.5	18.5	1.7	26	3.2	22.5	5	14.5
			37	2	41	4	36	5.9	25.5	22	1.7	30.5	3.2	27	5	18.5
			45	2	48	4	42.5	5.9	30	30	1.7	32.5	3.2	29.5	5	20.5

注：1．テスト液は清水です。
　　2．型式末尾の記号によりポンプ形状が変わります。

J 型（2極・クローズ形羽根車）

■J型 選定図

60Hz　2極-3600min^{-1}〔同期回転速度〕

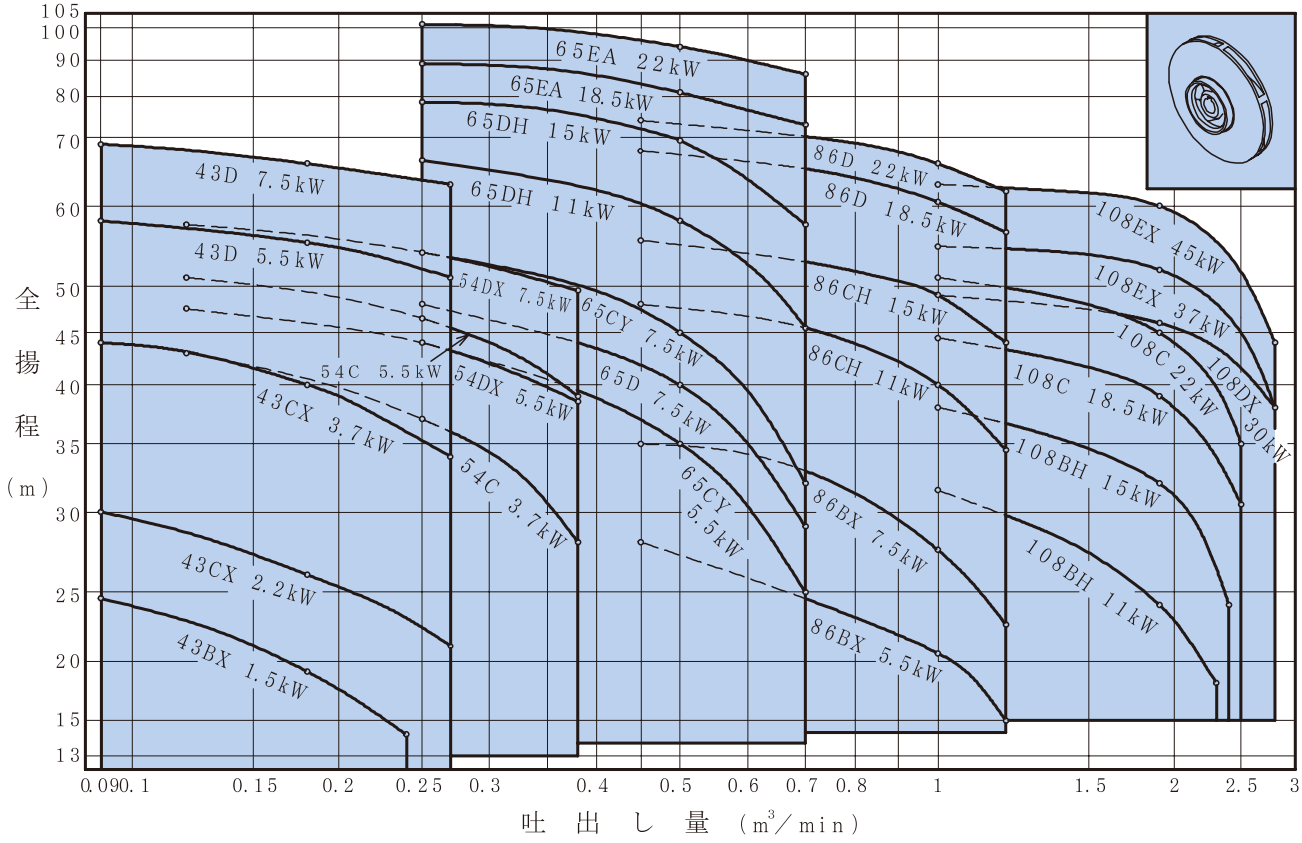

50Hz　2極-3000min^{-1}〔同期回転速度〕

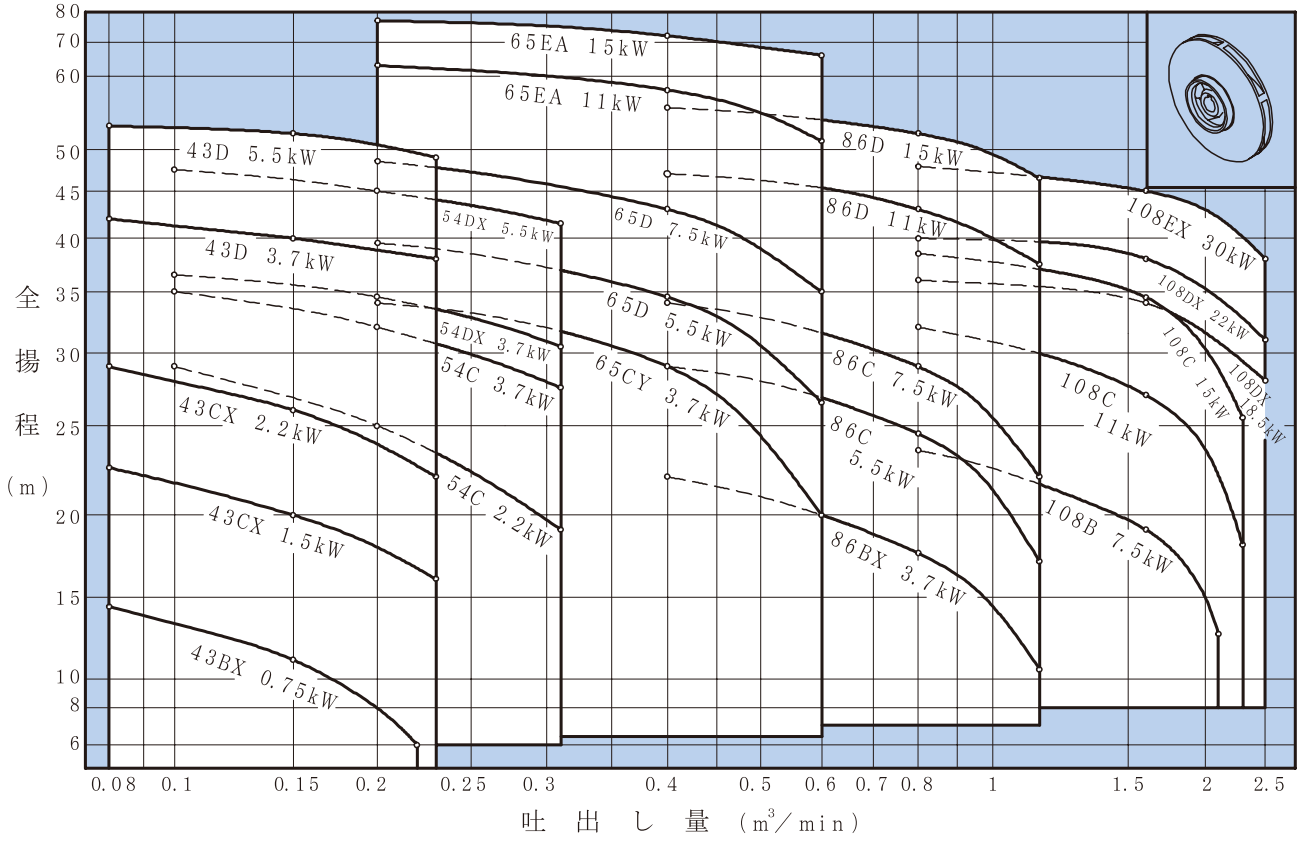

■J型 標準仕様表

型　式	吸込口径 mm	吐出し口径 mm	60Hz 3600min⁻¹ 電動機 kW	吐出し量 m³/min	全揚程 m	吐出し量 m³/min	全揚程 m	吐出し量 m³/min	全揚程 m	50Hz 3000min⁻¹ 電動機 kW	吐出し量 m³/min	全揚程 m	吐出し量 m³/min	全揚程 m	吐出し量 m³/min	全揚程 m
J−43BX	40	32	1.5	0.09	24.5	0.18	19	0.24	14	0.75	0.08	14.5	0.15	11	0.22	6
J−43CX	40	32	2.2	0.09	30	0.18	26	0.27	21	1.5	0.08	22.5	0.15	20	0.23	16
			3.7	0.09	44	0.18	40	0.27	34	2.2	0.08	29	0.15	26	0.23	22
J−43D	40	32	5.5	0.09	58	0.18	55.2	0.27	51	3.7	0.08	42	0.15	40	0.23	38
			7.5	0.09	69	0.18	66	0.27	63	5.5	0.08	53	0.15	52	0.23	49
J−54C	50	40	3.7	0.12	43	0.25	37	0.38	28	2.2	0.1	29	0.2	25	0.31	19
			5.5	0.12	51	0.25	46.5	0.38	38.5	3.7	0.1	35	0.2	32	0.31	27.5
J−54DX	50	40	5.5	0.12	47.5	0.25	44	0.38	39	3.7	0.1	36.5	0.2	34.5	0.31	30.5
			7.5	0.12	57.5	0.25	54	0.38	49.5	5.5	0.1	47.5	0.2	45	0.31	41.5
J−65CY	65	50	5.5	0.25	44	0.5	35	0.7	25	3.7	0.2	34	0.4	29	0.6	20
			7.5	0.25	54	0.5	45	0.7	32	—	—	—	—	—	—	—
J−65D	65	50	7.5	0.25	48	0.5	40	0.7	29	5.5	0.2	39.5	0.4	34.5	0.6	26.5
			—	—	—	—	—	—	—	7.5	0.2	48.5	0.4	43	0.6	35
J−65DH	65	50	11	0.25	66.5	0.5	58	0.7	45.5	—	—	—	—	—	—	—
			15	0.25	78.5	0.5	69.5	0.7	57.5	—	—	—	—	—	—	—
J−65EA	65	50	18.5	0.25	89	0.5	81	0.7	73	11	0.2	63	0.4	58	0.6	51
			22	0.25	101	0.5	94	0.7	86	15	0.2	77	0.4	72	0.6	66
J−86BX	80	65	5.5	0.45	28	1	20.5	1.2	15	3.7	0.4	22	0.8	17.5	1.15	10.5
			7.5	0.45	35	1	27.5	1.2	22.5	—	—	—	—	—	—	—
J−86C	80	65	—	—	—	—	—	—	—	5.5	0.4	29	0.8	24.5	1.15	17
			—	—	—	—	—	—	—	7.5	0.4	34	0.8	29	1.15	22
J−86CH	80	65	11	0.45	48	1	40	1.2	34.5	—	—	—	—	—	—	—
			15	0.45	55.5	1	49	1.2	44	—	—	—	—	—	—	—
J−86D	80	65	18.5	0.45	68	1	60.5	1.2	56.5	11	0.4	47	0.8	43	1.15	37.5
			22	0.45	74	1	66	1.2	62	15	0.4	55.5	0.8	52	1.15	46.5
J−108B	100	80	—	—	—	—	—	—	—	7.5	0.8	23.5	1.6	19	2.1	12.5
J−108BH	100	80	11	1	31.5	1.9	24	2.3	18	—	—	—	—	—	—	—
			15	1	38	1.9	32	2.4	24	—	—	—	—	—	—	—
J−108C	100	80	18.5	1	44.5	1.9	39	2.5	30.5	11	0.8	32	1.6	27	2.3	18
			22	1	51	1.9	45	2.5	35	15	0.8	38.5	1.6	34.5	2.3	25.5
J−108DX	100	80	30	1	49	1.9	46	2.8	38	18.5	0.8	36	1.6	34	2.5	28
			—	—	—	—	—	—	—	22	0.8	40	1.6	38	2.5	31
J−108EX	100	80	37	1	55	1.9	52	2.8	38	30	0.8	48	1.6	45	2.5	38
			45	1	63	1.9	60	2.8	44	—	—	—	—	—	—	—

注：1．テスト液は清水です。
　　2．型式末尾の記号によりポンプ形状が変わります。
　　3．押し込み圧力＋吐出し圧力≧０．５ＭＰａの場合、メカニカルシールの検討が必要となりますのでご相談ください。

JFO型（4極・セミオープン形羽根車）

■JFO型 選定図

60Hz　4極-1800min^{-1}〔同期回転速度〕

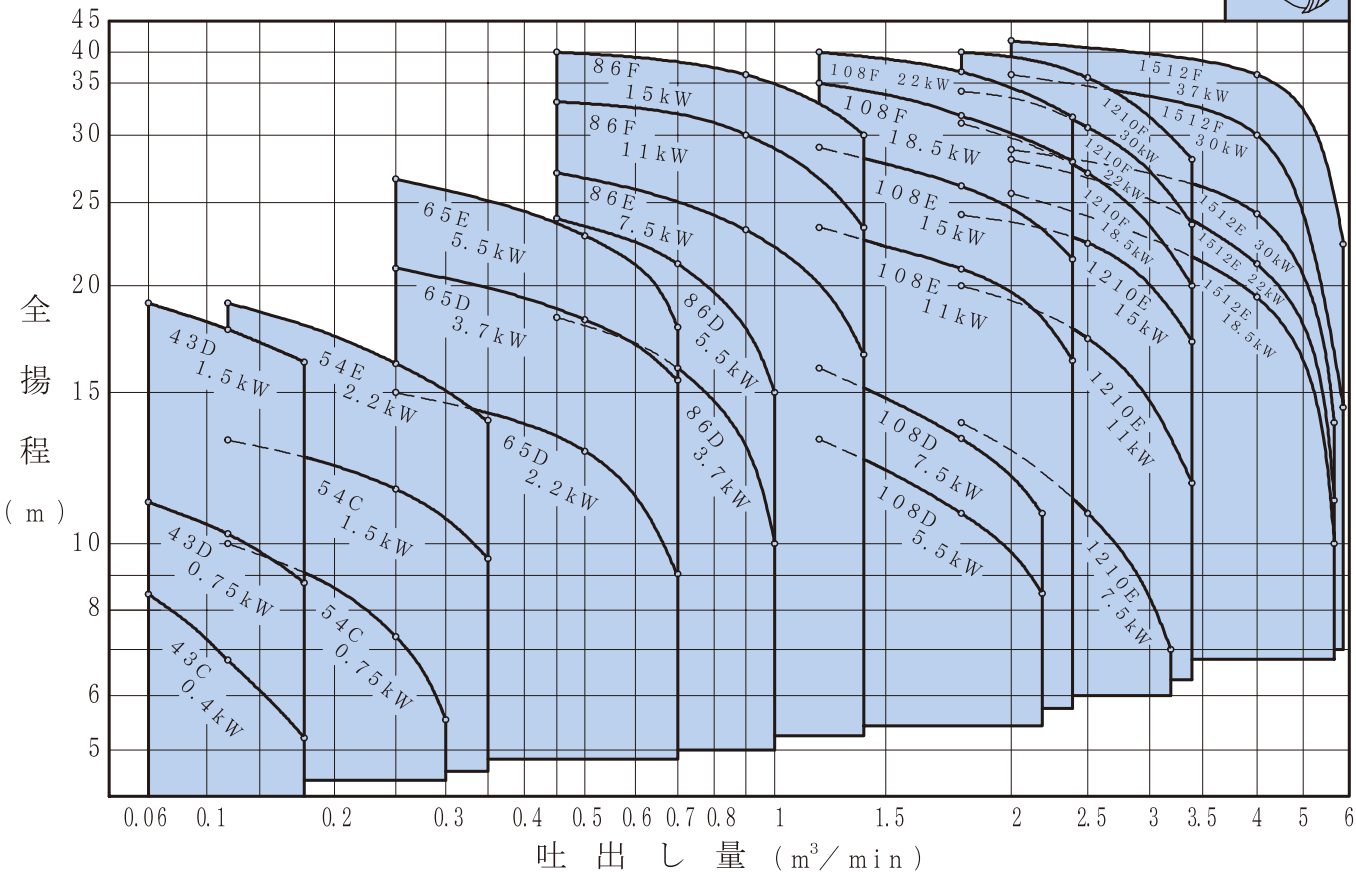

50Hz　4極-1500min^{-1}〔同期回転速度〕

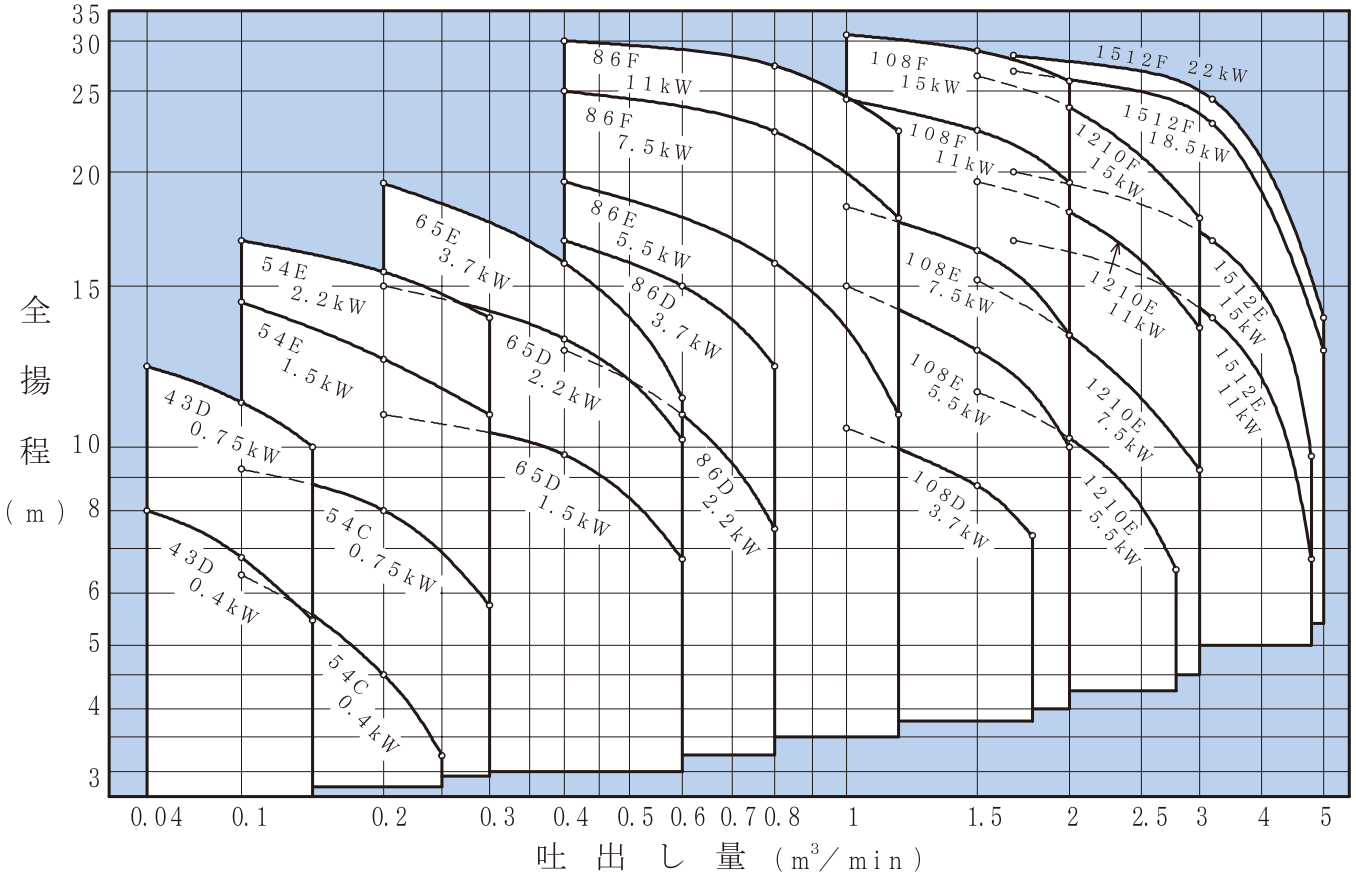

■JFO型 標準仕様表

型　式	吸込口径 mm	吐出し口径 mm	60Hz 1800min⁻¹ 電動機 kW	吐出し量 m³/min	全揚程 m	吐出し量 m³/min	全揚程 m	吐出し量 m³/min	全揚程 m	50Hz 1500min⁻¹ 電動機 kW	吐出し量 m³/min	全揚程 m	吐出し量 m³/min	全揚程 m	吐出し量 m³/min	全揚程 m
JFO−43C	40	32	0.4	0.06	8.4	0.12	6.8	0.18	5.2	—	—	—	—	—	—	—
JFO−43D	40	32	0.75	0.06	11.5	0.12	10.3	0.18	8.7	0.4	0.04	8	0.1	6.8	0.15	5.5
			1.5	0.06	19	0.12	18	0.18	16.5	0.75	0.04	12.5	0.1	11.4	0.15	10
JFO−54C	50	40	0.75	0.12	10	0.25	7.3	0.30	5.6	0.4	0.1	6.4	0.2	4.5	0.25	3.2
			1.5	0.12	13.4	0.25	12	0.35	9.5	0.75	0.1	9.2	0.2	8	0.3	5.8
JFO−54E	50	40	2.2	0.12	19	0.25	16.5	0.35	14	1.5	0.1	14.5	0.2	12.8	0.3	11
			—	—	—	—	—	—	—	2.2	0.1	17	0.2	15.5	0.3	14
JFO−65D	65	50	2.2	0.25	15.5	0.5	13	0.7	9	1.5	0.2	11	0.4	9.8	0.6	6.8
			3.7	0.25	21	0.5	18.5	0.7	15.5	2.2	0.2	15	0.4	13.3	0.6	10.2
JFO−65E	65	50	5.5	0.25	27	0.5	23	0.7	18	3.7	0.2	19.5	0.4	16	0.6	11.5
JFO−86D	80	65	3.7	0.45	18.5	0.7	16	1	10	2.2	0.4	13	0.6	11	0.8	7.5
			5.5	0.45	24	0.7	21.5	1	15	3.7	0.4	17	0.6	15	0.8	12.5
JFO−86E	80	65	7.5	0.45	27	0.9	23.5	1.4	16.5	5.5	0.4	19.5	0.8	16	1.2	11
JFO−86F	80	65	11	0.45	33	0.9	30	1.4	23.5	7.5	0.4	25	0.8	22.5	1.2	18
			15	0.45	40	0.9	36.5	1.4	30	11	0.4	30	0.8	27.5	1.2	22.5
JFO−108D	100	80	5.5	1.2	13.5	1.8	11	2.2	8.5	—	—	—	—	—	—	—
			7.5	1.2	16	1.8	13.5	2.2	11	3.7	1	10.5	1.5	8.8	1.8	7.3
JFO−108E	100	80	11	1.2	23.5	1.8	21	2.4	16.5	5.5	1	15	1.5	13	2	10
			15	1.2	29	1.8	26	2.4	21.5	7.5	1	18.5	1.5	16.5	2	13.5
JFO−108F	100	80	18.5	1.2	35	1.8	32	2.4	28	11	1	24.5	1.5	22.5	2	19.5
			22	1.2	40	1.8	37	2.4	32	15	1	31	1.5	29	2	26
JFO−1210E	125	100	7.5	1.8	14	2.5	11	3.2	7	5.5	1.5	11.8	2	10.3	2.8	6.5
			11	1.8	20	2.5	17.5	3.4	12	7.5	1.5	15.2	2	13.5	3	9.2
			15	1.8	24.5	2.5	22.5	3.4	17.5	11	1.5	19.6	2	18.2	3	13.8
JFO−1210F	125	100	18.5	1.8	31	2.5	27	3.4	20	15	1.5	26.5	2	24	3	18
			22	1.8	34.5	2.5	30.5	3.4	23.5	—	—	—	—	—	—	—
			30	1.8	40	2.5	35.5	3.4	28	—	—	—	—	—	—	—
JFO−1512E	150	125	18.5	2	25.5	4	19.5	5.7	10	11	1.7	17	3.2	14	4.8	6.8
			22	2	28	4	21.5	5.7	11.5	15	1.7	20	3.2	17	4.8	9.7
			30	2	29.5	4	24.5	5.7	14	—	—	—	—	—	—	—
JFO−1512F	150	125	30	2	36.5	4	30	5.9	14.5	18.5	1.7	27	3.2	23	5	13
			37	2	42	4	36	5.9	22.5	22	1.7	28.5	3.2	24.5	5	14

注：1．テスト液は清水です。
　　2．型式末尾の記号によりポンプ形状が変わります。

JO型（2極・セミオープン形羽根車）

■JO型 選定図

60Hz　2極-3600min^{-1}〔同期回転速度〕

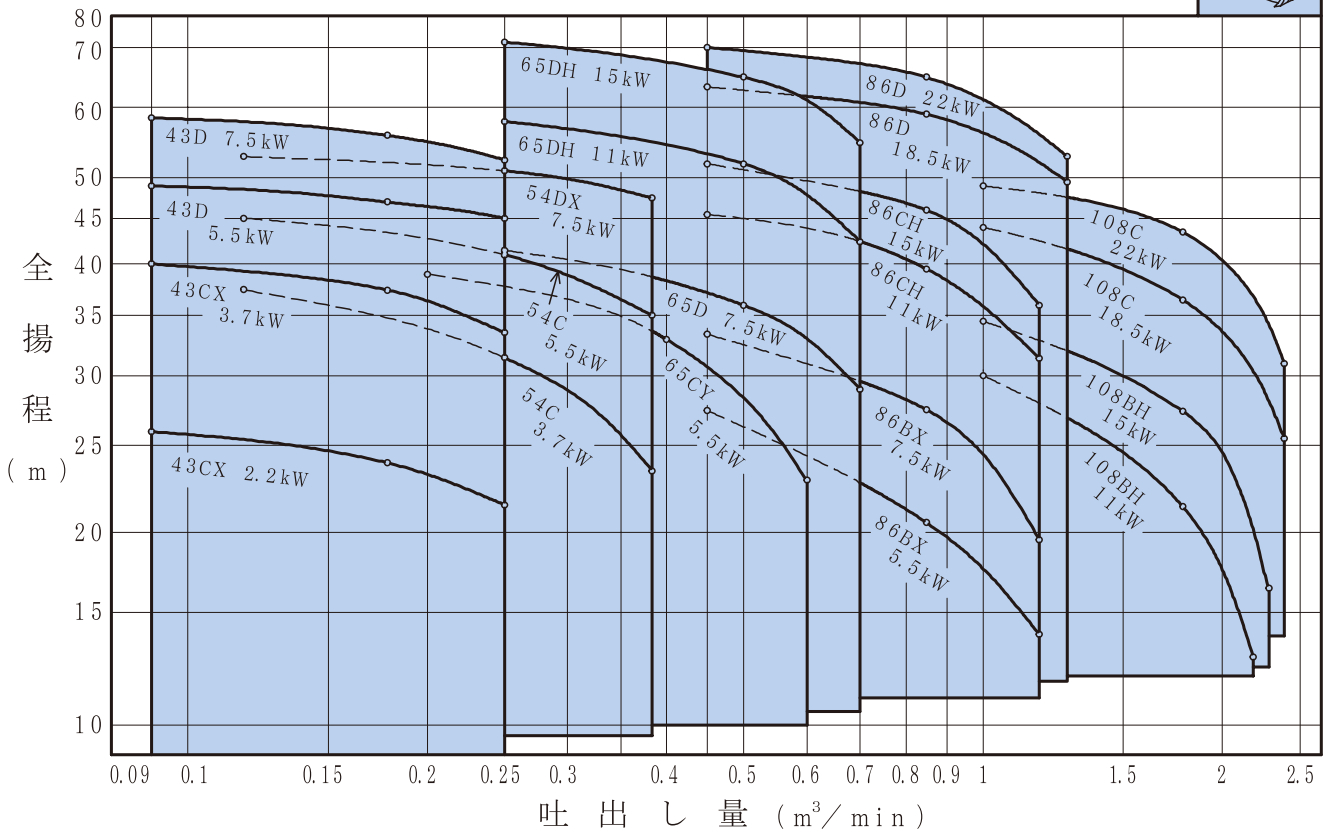

50Hz　2極-3000min^{-1}〔同期回転速度〕

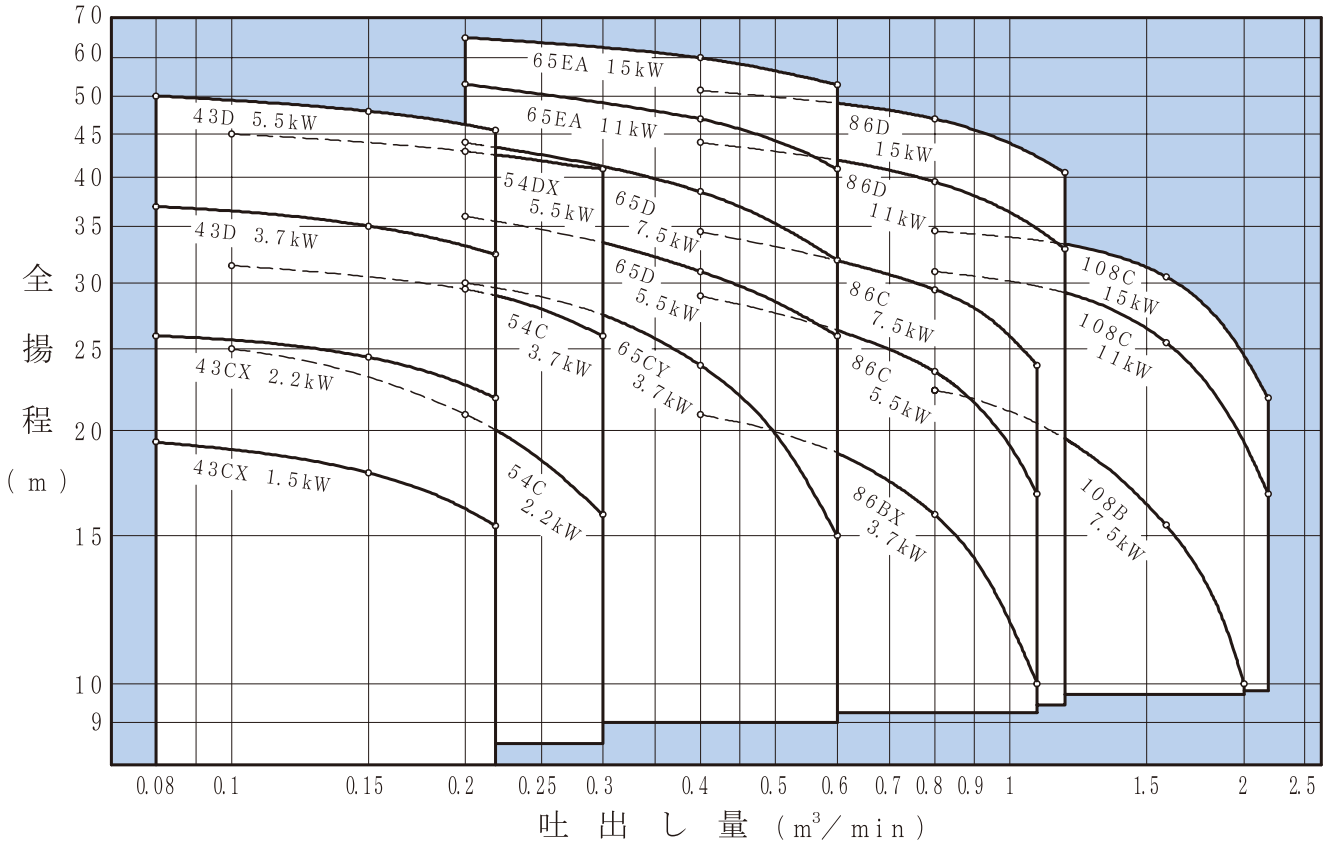

■JO型 標準仕様表

型　式	吸込口径 mm	吐出し口径 mm	60Hz 3600min⁻¹							50Hz 3000min⁻¹						
			電動機 kW	吐出し量 m³/min	全揚程 m	吐出し量 m³/min	全揚程 m	吐出し量 m³/min	全揚程 m	電動機 kW	吐出し量 m³/min	全揚程 m	吐出し量 m³/min	全揚程 m	吐出し量 m³/min	全揚程 m
JO−43CX	40	32	2.2	0.09	26	0.18	24	0.25	21.5	1.5	0.08	19.5	0.15	18	0.22	15.5
			3.7	0.09	40	0.18	37.5	0.25	33.5	2.2	0.08	26	0.15	24.5	0.22	22
JO−43D	40	32	5.5	0.09	49	0.18	47	0.25	45	3.7	0.08	37	0.15	35	0.22	32.5
			7.5	0.09	58.5	0.18	56	0.25	52.5	5.5	0.08	50	0.15	48	0.22	45.5
JO−54C	50	40	3.7	0.12	37.5	0.25	31.5	0.38	23.5	2.2	0.1	25	0.2	21	0.3	16
			5.5	0.12	45	0.25	41	0.38	35	3.7	0.1	31.5	0.2	29.5	0.3	26
JO−54DX	50	40	7.5	0.12	53	0.25	51	0.38	47.5	5.5	0.1	45	0.2	43	0.3	41
JO−65CY	65	50	5.5	0.2	39	0.4	33	0.6	23	3.7	0.2	30	0.4	24	0.6	15
JO−65D	65	50	7.5	0.25	41.5	0.5	36	0.7	29	5.5	0.2	36	0.4	31	0.6	26
			—	—	—	—	—	—	—	7.5	0.2	44	0.4	38.5	0.6	32
JO−65DH	65	50	11	0.25	58	0.5	52	0.7	42.5	—	—	—	—	—	—	—
			15	0.25	72	0.5	65	0.7	55	—	—	—	—	—	—	—
JO−65EA	65	50	—	—	—	—	—	—	—	11	0.2	53	0.4	47	0.6	41
			—	—	—	—	—	—	—	15	0.2	65	0.4	60	0.6	53
JO−86BX	80	65	5.5	0.45	27.5	0.85	20.5	1.2	14	3.7	0.4	21	0.8	16	1.1	10
			7.5	0.45	33.5	0.85	27.5	1.2	19.5	—	—	—	—	—	—	—
JO−86C	80	65	—	—	—	—	—	—	—	5.5	0.4	29	0.8	23.5	1.1	17
			—	—	—	—	—	—	—	7.5	0.4	34.5	0.8	29.5	1.1	24
JO−86CH	80	65	11	0.45	45.5	0.85	39.5	1.2	31.5	—	—	—	—	—	—	—
			15	0.45	52	0.85	46	1.2	36	—	—	—	—	—	—	—
JO−86D	80	65	18.5	0.45	63.5	0.85	59	1.3	49.5	11	0.4	44	0.8	39.5	1.2	33
			22	0.45	70	0.85	65	1.3	53	15	0.4	51.5	0.8	47	1.2	40.5
JO−108B	100	80	—	—	—	—	—	—	—	7.5	0.8	22.5	1.6	15.5	2	10
JO−108BH	100	80	11	1	30	1.8	21.5	2.2	13	—	—	—	—	—	—	—
			15	1	34.5	1.8	27.5	2.3	16.5	—	—	—	—	—	—	—
JO−108C	100	80	18.5	1	44	1.8	36.5	2.4	25.5	11	0.8	31	1.6	25.5	2.2	17
			22	1	49	1.8	43.5	2.4	31	15	0.8	34.5	1.6	30.5	2.2	22

注：１．テスト液は清水です。
　　２．型式末尾の記号によりポンプ形状が変わります。
　　３．押し込み圧力＋吐出し圧力≧０．５ＭＰａの場合、メカニカルシールの検討が必要となりますのでご相談ください。

JF（4極 クローズ形）・J（2極 クローズ形）・JFO（4極 セミオープン形）・JO（2極 セミオープン形）型

■標準構造断面図

図－1

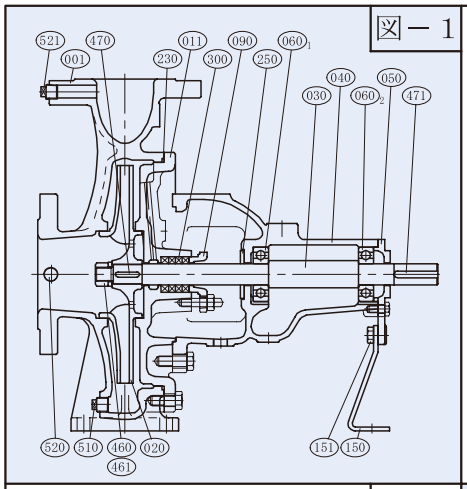

図－2

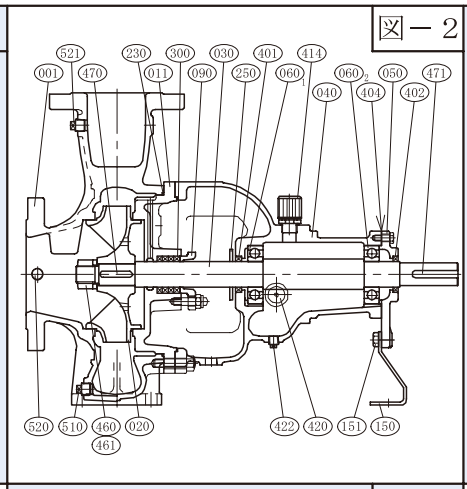

図－3

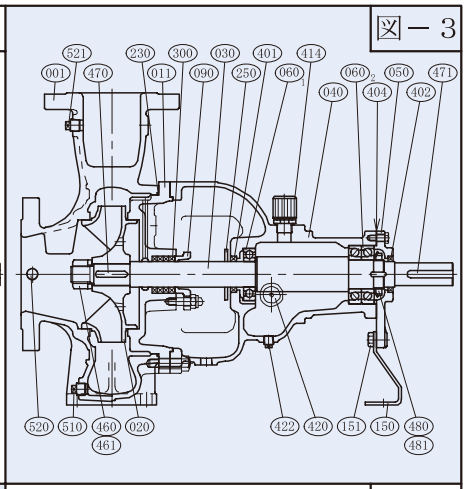

図－4

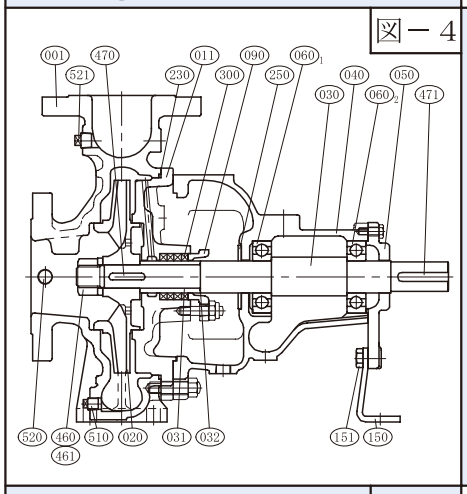

図－5

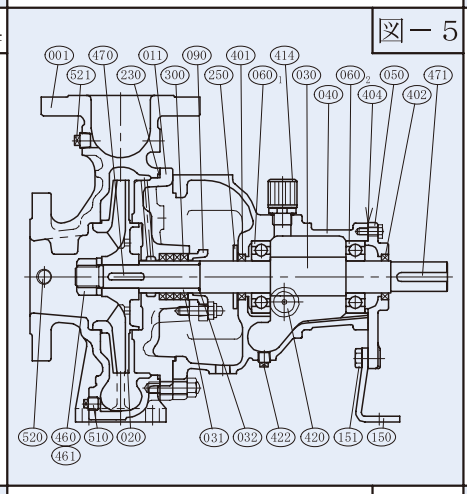

図－6

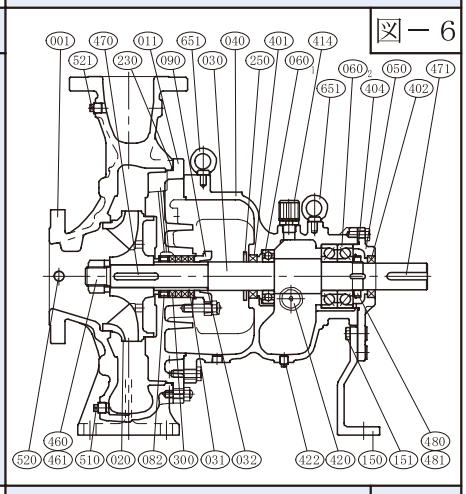

図－7

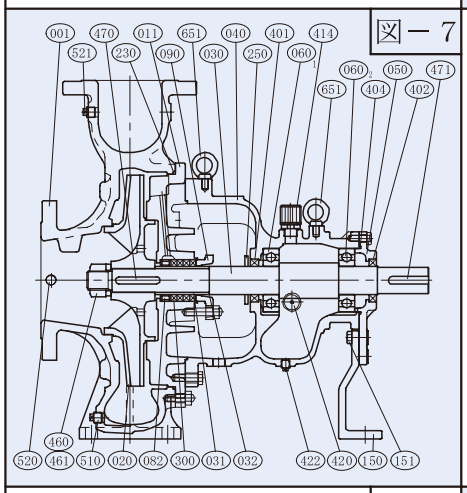

図－8

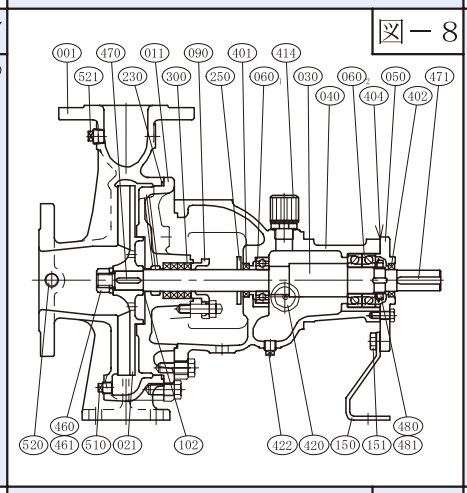

図－9

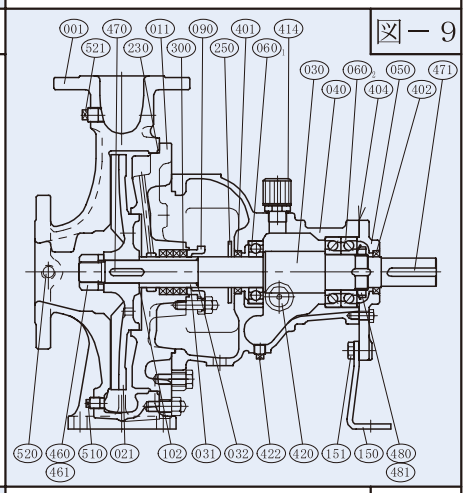

図－10

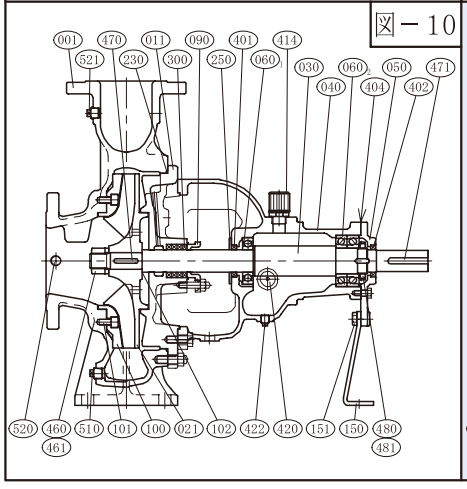

図－11

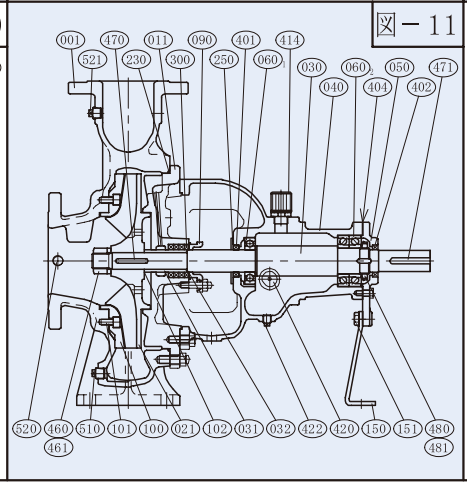

図－12

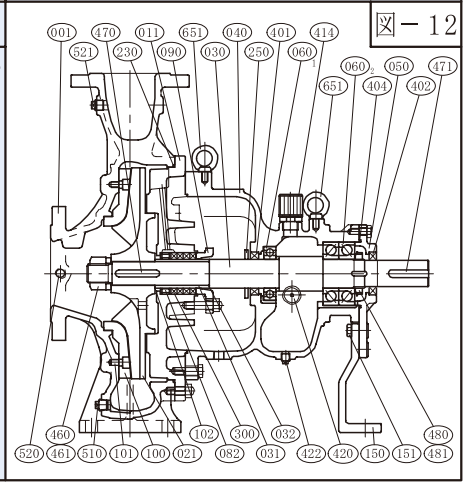

■標準構造断面図適合表

	型　式	電動機 kW	図番号	型　式	電動機 kW	図番号	型　式	電動機 kW	図番号	型　式	電動機 kW	図番号	型　式	電動機 kW	図番号
JF型	JF-43C	0.4 0.75	1	JF-65CX	0.75 1.5	1	JF-86E	7.5	1	JF-108F	11 15 18.5 22	7	JF-1512D	7.5 11 15	1
	JF-43D	0.4 0.75 1.5		JF-65D	1.5 2.2 3.7		JF-86F	7.5 11 15					JF-1512E	11 15 18.5 22 30	7
	JF-54C	0.4 0.75 1.5		JF-65E	3.7 5.5		JF-108CX	2.2 3.7		JF-1210E	5.5 7.5 11 15	1			
				JF-86CX	1.5 2.2		JF-108D	3.7 5.5 7.5							
	JF-54D	0.75 1.5		JF-86D	2.2 3.7 5.5		JF-108E	5.5 7.5 11 15		JF-1210F	15 18.5 22 30	7	JF-1512F	18.5 22 30 37 45	
	JF-54E	1.5 2.2 3.7		JF-86E	5.5					JF-1512D	5.5	1			
J 型	J-43BX	0.75 1.5	1	J-54C	5.5	1	J-65DH	15	4	J-86CH	11 15	4	J-108C	15 18.5 22	4 5
	J-43CX	1.5 2.2 3.7		J-54DX	3.7 5.5 7.5		J-65EA	11 15 18.5 22	5	J-86D	11 15 18.5 22	5	J-108DX	18.5 22 30	2 3
	J-43D	3.7 5.5 7.5		J-65CY	3.7 5.5 7.5		J-86BX	3.7 5.5 7.5	1	J-108B	7.5	1	J-108EX	30 37 45	6
	J-54C	2.2 3.7		J-65D	5.5 7.5		J-86C	5.5 7.5		J-108BH	11 15	4			
				J-65DH	11	4				J-108C	11				
JFO型	JFO-43C	0.4	8	JFO-65D	2.2 3.7	8	JFO-86F	11 15	11	JFO-108F	15 18.5 22	12	JFO-1210F	30	12
	JFO-43D	0.4 0.75 1.5		JFO-65E	3.7 5.5	9	JFO-108D	3.7 5.5 7.5	9	JFO-1210E	5.5 7.5 11 15	11	JFO-1512E	11 15 18.5 22 30	
	JFO-54C	0.4 0.75 1.5		JFO-86D	2.2 3.7 5.5	8	JFO-108E	5.5 7.5 11 15	11				JFO-1512F	18.5 22 30 37	
	JFO-54E	1.5 2.2		JFO-86E	5.5 7.5	11				JFO-1210F	15 18.5 22	12			
	JFO-65D	1.5		JFO-86F	7.5		JFO-108F	11	12						
JO型	JO-43CX	1.5 2.2 3.7	8	JO-54C	5.5	8	JO-65DH	15	9	JO-86CH	11 15	11	JO-108BH	15	9
				JO-54DX	5.5 7.5		JO-65EA	11 15		JO-86D	11 15 18.5 22		JO-108C	11 15 18.5 22	11
	JO-43D	3.7 5.5 7.5		JO-65CY	3.7 5.5		JO-86BX	3.7 5.5 7.5	10						
				JO-65D	5.5 7.5					JO-108B	7.5	8			
	JO-54C	2.2 3.7		JO-65DH	11	9	JO-86C	5.5 7.5		JO-108BH	11	9			

注：機種・口径により構造が異なる場合がありますので、詳しくはそれぞれの構造断面図をご請求になり、確認してください。

■ 標準部品材質表

番号	部品名	材質	番号	部品名	材質	番号	部品名	材質
001	ケーシング	FC200	(241)	(吸込側)フランジパッキン	CR	443※	冷却水ドレンプラグ	SWCH10R
011	ケーシングカバー	FC200	(242)	(吐出し側)フランジパッキン	CR	444※	冷却水用継手	FCMB・SGP
020	羽根車（クローズ）	FC200	250	水切りつば	CR	460	羽根車ナット	SUS304
021	羽根車（セミオープン）	SCS13	300	グランドパッキン	PTFE−CON	461	回り止め	SUS304
030	主　軸	SUS304	310※	メカニカルシール	液質により選定	470	羽根車キー	SUS304
031	スリーブ	SUS304	340※	メカカバー	FC200	471	軸継手キー	S45C
032	スリーブパッキン	PTFE	350※	ジャケットカバー	FC200	480	玉軸受ナット	S35C
040	軸　受	FC200	351※	ジャケットパッキン	PTFE	481	玉軸受座金	SPCC
050	軸受カバー	FC200	352※	ジャケット	FC200	510	ドレン抜きプラグ	SWCH10R
060½	玉軸受	SUJ2	353※	水冷用継手	SCS13・SUS304	520	真空計プラグ	SWCH10R
082	封水リング	SUS304	401	オイルシール	FKM	521	圧力計プラグ	SWCH10R
090	パッキン押さえ	SCS13	402	オイルシール	FKM	(600)	共通ベッド	FC200
100	マサツ板	FC200	404	オイルパッキン	NBR	(601)	共通ベッド	SS400
101	マサツ板取付ボルト	SUS304	414	オイルキャップ	RESIN	(610)	軸継手	FC200
102	調整リング	SUS316	420	オイルレベルゲージ	RESIN	(620)	軸継手ガード	SS400orSUS430
150	軸受支え	SS400orFC200	422	オイルドレンプラグ	SWCH10R	(642)	呼び水プラグ	SWCH10R
151	軸受支えボルト	SUS304	440※	メタル水冷ジャケット	FC200	651	アイボルト	SS400
230	カバーパッキン	NBR	442※	水冷カバーパッキン	NBR			

注：1．部品・材質などことわりなく変更することがあります。
　　2．番号に（　）の付いているものは図示されておりませんが、標準部品又は標準付属品です。
　　3．番号に※の付いているものは図示されておりませんが、メカニカルシール式・水冷式の場合に使用する部品です。

JF（4極 クローズ形）・J（2極 クローズ形）・JFO（4極 セミオープン形）・JO（2極 セミオープン形）型

■外形寸法図

注：機種・口径により、図と多少異なる場合があります。

(注) 1．ことわりなく寸法変更する事があります。
2．モーター寸法はモーターメーカーによって異なります。
3．質量はポンプ、共通ベットの総質量です。
（モーター質量は含みません。）

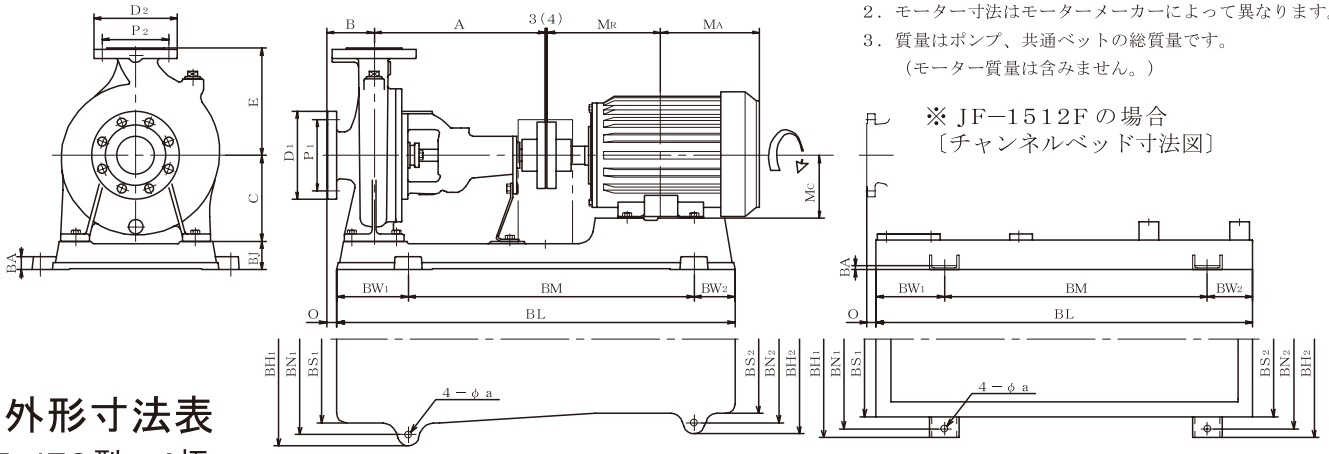

※ JF−1512F の場合
〔チャンネルベッド寸法図〕

■外形寸法表

JF・JFO型　4極

単位：mm

型式	吸込口径 mm	吐出し口径 mm	電動機 kW	ポンプ A	ポンプ B	ポンプ C	ポンプ E	ポンプ O	フランジ φD1	フランジ φP1	フランジ 孔径×数	フランジ φD2	フランジ φP2	フランジ 孔径×数	モーター MA	モーター MR	モーター MC	共通ベッド BL	BM	BW1	BW2	BH1	BH2	BN1	BN2	BS1	BS2	BJ	BA	a	質量 kg
JF JFO-43C	40	32	0.4	360	80	132	160	14							121	126	71	700	480	115	105	336	336	290	290	270	270	55	28		50
			0.75	360	80	132	160	14							140	140	80	700	480	115	105	336	336	290	290	270	270	55	28		50
JF JFO-43D	40	32	0.4	360	80	160	180	18	140	105	19×4	135	100	19×4	121	126	71	700	480	115	105	366	306	320	260	294	234	55	28		56
			0.75	360	80	160	180	18							140	140	80	700	480	115	105	366	306	320	260	294	234	55	28		56
			1.5	360	80	160	180	18							154	169	90	700	480	115	105	366	306	320	260	294	234	55	28		56
JF JFO-54C	50	40	0.4	360	80	132	160	14							121	126	71	700	480	115	105	336	336	290	290	270	270	55	28		52
			0.75	360	80	132	160	14							140	140	80	700	480	115	105	336	336	290	290	270	270	55	28		52
			1.5	360	80	132	160	14							154	169	90	700	480	115	105	336	336	290	290	270	270	55	28		52
JF−54D	50	40	0.75	360	100	160	180	38	155	120	19×4	140	105	19×4	140	140	80	700	480	115	105	366	306	320	260	294	234	55	28		58
			1.5	360	100	160	180	38							154	169	90	700	480	115	105	366	306	320	260	294	234	55	28		58
JF JFO-54E	50	40	1.5	360	100	180	225	22							154	169	90	755	540	130	85	446	336	400	290	350	262	60	28		73
			2.2	360	100	180	225	22							178	193	100	755	540	130	85	446	336	400	290	350	262	60	28		73
			3.7	360	100	180	225	22							186	200	112	836	600	150	86	446	396	400	350	350	310	60	28	15	77
JF−65CX	65	50	0.75	360	100	160	180	38							140	140	80	700	480	115	105	366	306	320	260	294	234	55	28		67
			1.5	360	100	160	180	38							154	169	90	700	480	115	105	366	306	320	260	294	234	55	28		66
JF JFO-65D	65	50	1.5	360	100	160	200	38	175	140	19×4	155	120	19×4	154	169	90	700	480	115	105	366	306	320	260	294	234	55	28		59
			2.2	360	100	160	200	35							178	193	100	780	540	130	110	366	366	320	320	300	300	55	28		65
			3.7	360	100	160	200	35							186	200	112	780	540	130	110	366	366	320	320	300	300	55	28		66
JF JFO-65E	65	50	3.7	360	100	180	225	22							186	200	112	836	600	150	86	446	396	400	350	350	310	60	28		94
			5.5	360	100	180	225	22							211	239	132	836	600	150	86	446	396	400	350	350	310	60	28		92
JF−86CX	80	65	1.5	360	100	160	200	38							154	169	90	700	480	115	105	366	306	320	260	294	234	55	28		70
			2.2	360	100	160	200	35							178	193	100	780	540	130	110	366	366	320	320	300	300	55	28		75
JF JFO-86D	80	65	2.2	360	100	180	225	22							178	193	100	755	540	130	85	446	336	400	290	350	262	60	28		81
			3.7	360	100	180	225	22							186	200	112	836	600	150	86	446	396	400	350	350	310	60	28		81
			5.5	360	100	180	225	22							211	239	132	836	600	150	86	446	396	400	350	350	310	60	28		82
JF JFO-86E	80	65	5.5	470	100	200	250	0	185	150	19×8	175	140	19×4	211	239	132	980	660	170	150	546	456	490	400	440	330	105	30		128
			7.5	470	100	200	250	0							230	258	132	980	660	170	150	546	456	490	400	440	330	105	30		128
JF JFO-86F	80	65	7.5	470	125	225	280	25							230	258	132	980	660	170	150	546	456	490	400	440	330	80	30	19	147
			11	470	125	225	280	24							290	323	160	1225	840	205	180	546	546	490	490	460	460	110	30		184
			15	470	125	225	280	24							268	345	160	1225	840	205	180	546	546	490	490	460	460	110	30		184
JF−108CX	100	80	2.2	360	100	160	200	22							178	193	100	755	540	130	85	446	336	400	290	350	262	80	28	15	89
			3.7	360	100	160	200	22							186	200	112	836	600	150	86	446	396	400	350	350	310	80	28		93
JF JFO-108D	100	80	3.7	470	125	180	250	25							186	200	112	976	660	170	146	496	406	440	350	400	318	80	30		120
			5.5	470	125	180	250	25							211	239	132	976	660	170	146	496	406	440	350	400	318	100	30		124
			7.5	470	125	180	250	25							230	258	132	976	660	170	146	496	406	440	350	400	318	100	30		124
JF JFO-108E	100	80	5.5	470	125	225	280	25	210	175	19×8	185	150	19×8	211	239	132	980	660	170	150	546	456	490	400	440	330	80	30		132
			7.5	470	125	225	280	25							230	258	132	980	660	170	150	546	456	490	400	440	330	80	30		132
			11	470	125	225	280	24							290	323	160	1225	840	205	180	546	546	490	490	460	460	110	30		169
			15	470	125	225	280	24							268	345	160	1225	840	205	180	546	546	490	490	460	460	110	30		169
JF JFO-108F	100	80	11	470	125	250	315	24							290	323	160	1225	840	205	180	546	546	490	490	460	460	85	30		209
			15	470	125	250	315	24							268	345	160	1225	840	205	180	546	546	490	490	460	460	85	30		209
			18.5	470	125	250	315	24							287	352	180	1225	840	205	180	546	546	490	490	460	460	85	30		209
			22	470	125	250	315	24							287	352	180	1225	840	205	180	546	546	490	490	460	460	85	30		209
JF JFO-1210E	125	100	5.5	470	140	225	280	40							211	239	132	980	660	170	150	546	456	490	400	440	330	80	30	19	146
			7.5	470	140	225	280	40							230	258	132	980	660	170	150	546	456	490	400	440	330	80	30		146
			11	470	140	225	280	39							290	323	160	1225	840	205	180	546	546	490	490	460	460	110	30		184
			15	470	140	225	280	39	250	210	23×8	210	175	19×8	268	345	160	1225	840	205	180	546	546	490	490	460	460	110	30		184
JF JFO-1210F	125	100	15	470	140	250	315	39							268	345	160	1225	840	205	180	546	546	490	490	460	460	85	30		221
			18.5	470	140	250	315	39							287	352	180	1225	840	205	180	546	546	490	490	460	460	85	30		222
			22	470	140	250	315	39							287	352	180	1225	840	205	180	546	546	490	490	460	460	85	30		221
			30	470	140	250	315	39							346	371	180	1225	840	205	180	546	546	490	490	460	460	85	30		228
JF−1512D	150	125	5.5	470	140	250	315	40							211	239	132	980	660	170	150	546	456	490	400	440	330	80	30		151
			7.5	470	140	250	315	40	280	240	23×8	250	210	23×8	230	258	132	980	660	170	150	546	456	490	400	440	330	80	30		151
			11	470	140	250	315	39							290	323	160	1225	840	205	180	546	546	490	490	460	460	85	30		178
			15	470	140	250	315	39							268	345	160	1225	840	205	180	546	546	490	490	460	460	85	30		178

JF・JFO型　4極

型式	吸込口径 mm	吐出し口径 mm	電動機 kW	ポンプ A	ポンプ B	ポンプ C	ポンプ E	ポンプ O	フランジ φD1	フランジ φP1	フランジ 孔径×数	フランジ φD2	フランジ φP2	フランジ 孔径×数	モーター MA	モーター MR	モーター MC	共通ベッド BL	BM	BW1	BW2	BH1	BH2	BN1	BN2	BS1	BS2	BJ	BA	a	質量 kg
JF JFO-1512E	150	125	11	470	140	250	355	39	280	240	23×8	250	210	23×8	290	323	160	1225	840	205	180	546	546	490	490	460	460	85	30	19	243
			15	470	140	250	355	39							268	345	160	1225	840	205	180	546	546	490	490	460	460	85	30		243
			18.5	470	140	250	355	39							287	352	180	1225	840	205	180	546	546	490	490	460	460	85	30		244
			22	470	140	250	355	39							287	352	180	1225	840	205	180	546	546	490	490	460	460	85	30		244
			30	470	140	250	355	39							346	371	180	1225	840	205	180	546	546	490	490	460	460	85	30		251
JF JFO-1512F	150	125	18.5	530	140	280	355	30							287	352	180	1225	840	205	180	660	660	600	600	520	520	120	15		265
			22	530	140	280	355	30							287	352	180	1225	840	205	180	660	660	600	600	520	520	120	15		265
			30	530	140	280	355	30							346	371	180	1225	840	205	180	660	660	600	600	520	520	120	15		265
			37	530	140	280	355	35							394	426	200	1260	840	205	215	660	660	600	600	520	520	120	15		275
			45	530	140	280	355	35							394	426	200	1260	840	205	215	660	660	600	600	520	520	120	15		275

J・JO型　2極

単位：mm

型式	吸込口径 mm	吐出し口径 mm	電動機 kW	ポンプ A	ポンプ B	ポンプ C	ポンプ E	ポンプ O	フランジ φD1	フランジ φP1	フランジ 孔径×数	フランジ φD2	フランジ φP2	フランジ 孔径×数	モーター MA	モーター MR	モーター MC	共通ベッド BL	BM	BW1	BW2	BH1	BH2	BN1	BN2	BS1	BS2	BJ	BA	a	質量 kg
J-43BX	40	32	0.75	360	80	132	160	14	140	105	19×4	135	100	19×4	122	140	80	700	480	115	105	336	336	290	290	270	270	55	28	15	50
			1.5	360	80	132	160	14							154	169	90	700	480	115	105	336	336	290	290	270	270	55	28		50
J JO-43CX	40	32	1.5	360	80	160	180	18							154	169	90	700	480	115	105	366	306	320	260	294	234	55	28		54
			2.2	360	80	160	180	18							154	169	90	700	480	115	105	366	306	320	260	294	234	55	28		56
			3.7	360	80	160	180	15							186	200	112	780	540	130	110	366	366	320	320	300	300	55	28		61
J JO-43D	40	32	3.7	360	80	160	180	15							186	200	112	780	540	130	110	366	366	320	320	300	300	55	28		62
			5.5	360	80	160	180	15							211	239	132	780	540	130	110	366	366	320	320	300	300	55	28		60
			7.5	360	80	160	180	15							211	239	132	780	540	130	110	366	366	320	320	300	300	55	28		60
J JO-54C	50	40	2.2	360	80	132	160	14	155	120	19×4	140	105	19×4	154	169	90	700	480	115	105	336	336	290	290	270	270	55	28		53
			3.7	360	80	132	160	15							186	200	112	780	540	130	110	366	366	320	320	300	300	83	28		62
			5.5	360	80	132	160	15							211	239	132	780	540	130	110	366	366	320	320	300	300	83	28		62
J JO-54DX	50	40	3.7	360	100	160	180	35							186	200	112	780	540	130	110	366	366	320	320	300	300	55	28		66
			5.5	360	100	160	180	35							211	239	132	780	540	130	110	366	366	320	320	300	300	55	28		65
			7.5	360	100	160	180	35							211	239	132	780	540	130	110	366	366	320	320	300	300	55	28		65
J JO-65CY	65	50	3.7	360	100	160	200	35	175	140	19×4	155	120	19×4	186	200	112	780	540	130	110	366	366	320	320	300	300	55	28		65
			5.5	360	100	160	200	35							211	239	132	780	540	130	110	366	366	320	320	300	300	55	28		63
			7.5	360	100	160	200	35							211	239	132	780	540	130	110	366	366	320	320	300	300	55	28		64
J JO-65D	65	50	5.5	360	100	160	180	35							211	239	132	780	540	130	110	366	366	320	320	300	300	55	28		72
			7.5	360	100	160	180	35							211	239	132	780	540	130	110	366	366	320	320	300	300	55	28		72
J JO-65DH	65	50	11	360	100	160	180	33							290	323	160	955	660	170	125	406	496	350	440	300	390	60	30	19	91
			15	360	100	160	180	33							290	323	160	955	660	170	125	406	496	350	440	300	390	60	30		91
J JO-65EA	65	50	11	360	100	180	225	19							290	323	160	970	660	170	140	496	496	440	440	390	390	80	30		113
			15	360	100	180	225	19							290	323	160	970	660	170	140	496	496	440	440	390	390	80	30		113
			18.5	360	100	180	225	19							268	345	160	970	660	170	140	496	496	440	440	390	390	80	30		114
			22	360	100	180	225	19							287	352	180	970	660	170	140	496	496	440	440	390	390	80	30		114
J JO-86BX	80	65	3.7	360	100	160	180	35	185	150	19×8	175	140	19×4	186	200	112	780	540	130	110	366	366	320	320	300	300	55	28	15	69
			5.5	360	100	160	180	35							211	239	132	780	540	130	110	366	366	320	320	300	300	55	28		71
			7.5	360	100	160	180	35							211	239	132	780	540	130	110	366	366	320	320	300	300	55	28		71
J JO-86C	80	65	5.5	360	100	160	180	35							211	239	132	780	540	130	110	366	366	320	320	300	300	55	28		70
			7.5	360	100	160	180	35							211	239	132	780	540	130	110	366	366	320	320	300	300	55	28		70
J JO-86CH	80	65	11	360	100	160	180	33							290	323	160	955	660	170	125	406	496	350	440	300	390	60	30	19	84
			15	360	100	160	180	33							290	323	160	955	660	170	125	406	496	350	440	300	390	60	30		92
J JO-86D	80	65	11	360	100	160	200	33							290	323	160	955	660	170	125	406	496	350	440	300	390	60	30		96
			15	360	100	160	200	33							290	323	160	955	660	170	125	406	496	350	440	300	390	60	30		96
			18.5	360	100	160	200	33							268	345	160	955	660	170	125	406	496	350	440	300	390	60	30		96
			22	360	100	160	200	33							287	352	180	955	660	170	125	406	496	350	440	300	390	80	30		98
J・JO-108B	100	80	7.5	360	100	160	180	22	210	175	19×8	185	150	19×8	211	239	132	836	600	150	86	446	396	400	350	350	310	80	28	15	82
J JO-108BH	100	80	11	360	100	160	180	19							290	323	160	970	660	170	140	496	496	440	440	390	390	80	30	19	99
			15	360	100	160	180	19							290	323	160	970	660	170	140	496	496	440	440	390	390	80	30		99
J JO-108C	100	80	11	360	100	160	200	19							290	323	160	970	660	170	140	496	496	440	440	390	390	80	30		105
			15	360	100	160	200	19							290	323	160	970	660	170	140	496	496	440	440	390	390	80	30		105
			18.5	360	100	160	200	19							268	345	160	970	660	170	140	496	496	440	440	390	390	80	30		105
			22	360	100	160	200	19							287	352	180	970	660	170	140	496	496	440	440	390	390	100	30		109
J-108DX	100	80	18.5	470	125	180	250	22							268	345	160	1225	840	205	180	546	546	490	490	460	460	115	30		154
			22	470	125	180	250	22							287	352	180	1225	840	205	180	546	546	490	490	460	460	135	30		157
			30	470	125	180	250	22							346	371	180	1225	840	205	180	546	546	490	490	460	460	135	30		157
J-108EX	100	80	30	470	125	250	315	24							346	371	180	1225	840	205	180	546	546	490	490	460	460	85	30		208
			37	470	125	250	315	24							394	396	200	1225	840	205	180	546	546	490	490	460	460	85	30		206
			45	470	125	250	315	24							394	396	200	1225	840	205	180	546	546	490	490	460	460	85	30		206

注：1．質量はＪＦ・Ｊ型のポンプ、共通ベッドの総質量です。（ＪＦＯ・ＪＯ型は多少異なります。）
　　2．ＪＦＯ・ＪＯ型の質量は以下の数値を表中のＪＦ・Ｊ型の質量に加算してください。

JFO−43C・43D・54C・65D・86D …… +3kg　　JFO−54E・65E・86E・1512E …… +5kg
JFO−108D・108E・1210E・1512F …… +8kg　　JFO−86F・1210F …… +12kg
JO −43CX・43D・54C・65CY・65D・65DH・86BX・86C・86CH・86D・108C …… +3kg
JO −54DX・65EA・108B・108BH …… +5kg

F・HN 型（４極・クローズ形羽根車）

F－80

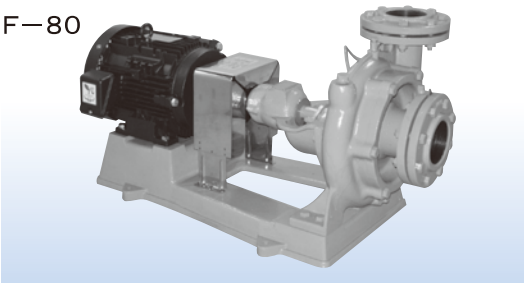

F－100A

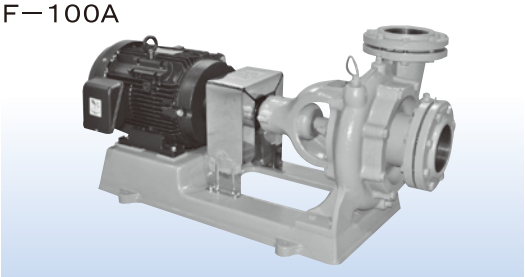

F－125A

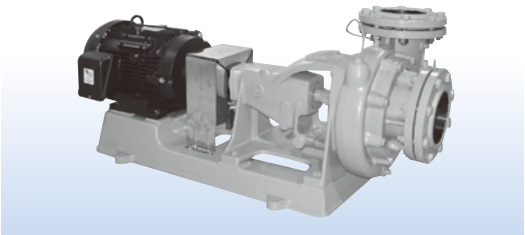

HN－65

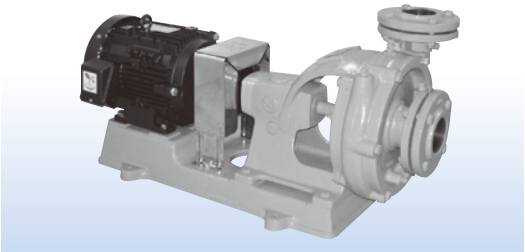

■特　長

1．口径φ３２よりφ１５０まで、標準化、量産化、品質管理を徹底しておこなっておりますから、信頼性、耐久性、部品の互換性は完璧です。
2．効率が良く、省電力で豊富な水量が得られます。
3．軸封部はグランドパッキン式が標準です。
4．主軸材質はステンレス製を使用しております。

■標準仕様

		F　型	HN型
口　径		φ32 ～ φ150	φ40 ～ φ80
使用液温度		0℃ ～ 100℃（但し、使用液により異なります。）	
最高使用圧力		ポンプ締切り圧力≦0.69MPa（7kgf／cm²・G）	
フランジ規格		JIS B2239 10K 薄形 R.F（ネジ込み式相フランジ）※F－32はJIS B2239 5K R.F ネジ込み式相フランジ	JIS B2239 10K 薄形 R.F（ネジ込み式相フランジ）
構造	羽根車	クローズ形	
	軸　封	グランドパッキン式	
	軸　受	密封グリース式玉軸受	
	主　軸	スリーブなし	
	フラッシング方式	外部セルフフラッシング式（F－80～F－150A）	内部セルフフラッシング式（HN－80）

注：最高使用圧力は、機種・口径により多少異なります。

■特殊仕様

		F　型	HN型
使用液温度		120℃（機種、使用液により異なります。）	
構造	羽根車	ステンレス製クローズ形	ステンレス製クローズ形
	軸　受	オープン式玉軸受使用グリースアップ式 ※F－100A・125A・150Aのみ オープン式玉軸受使用オイルバス式 ※F－125A・150Aのみ	オープン式玉軸受使用 オイルバス式
	注水方式	外部注水式（F－32～65は除きます。）	

注：上記以外につきましても、必要に応じて製作しております。

■標準付属品

●相フランジ……１セット
●フランジパッキン…１セット
●軸継手……１セット
●軸継手ガード……１
●モーターライナー…１セット
●共通ベッド……１
※上記の標準付属品はポンプ一式をご注文の場合です。
（その他につきましてはその都度お問い合わせください。）

■特別付属品

●基礎ボルト…１セット

■用　途

●一般工業用水
●一般産業
●建設設備工業

■選定図

60Hz

4極-1800min^{-1}
〔同期回転速度〕

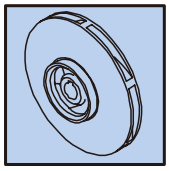

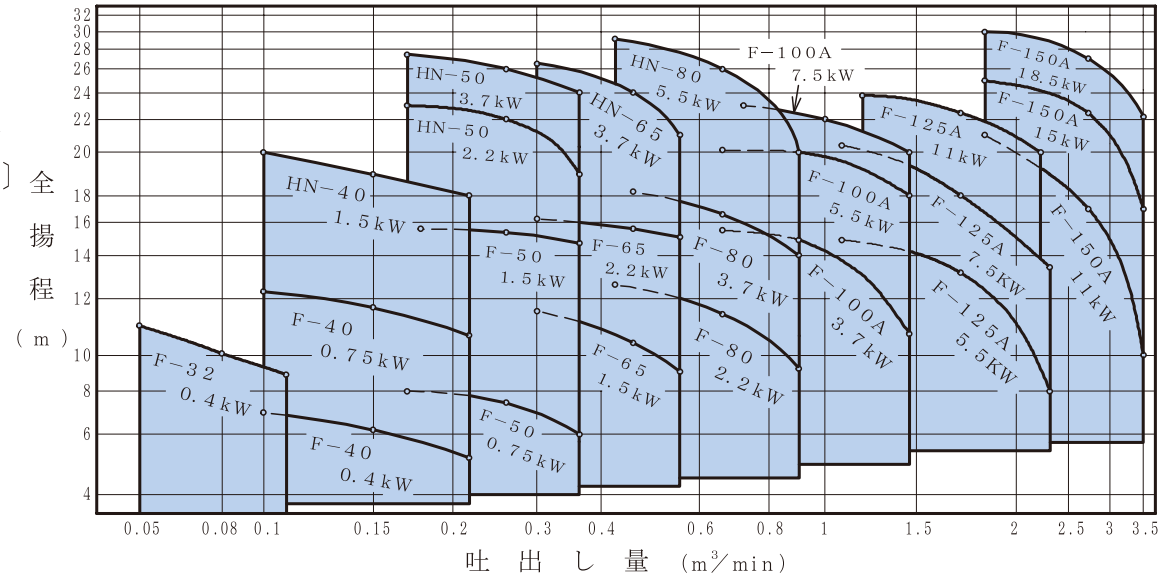

50Hz

4極-1500min^{-1}
〔同期回転速度〕

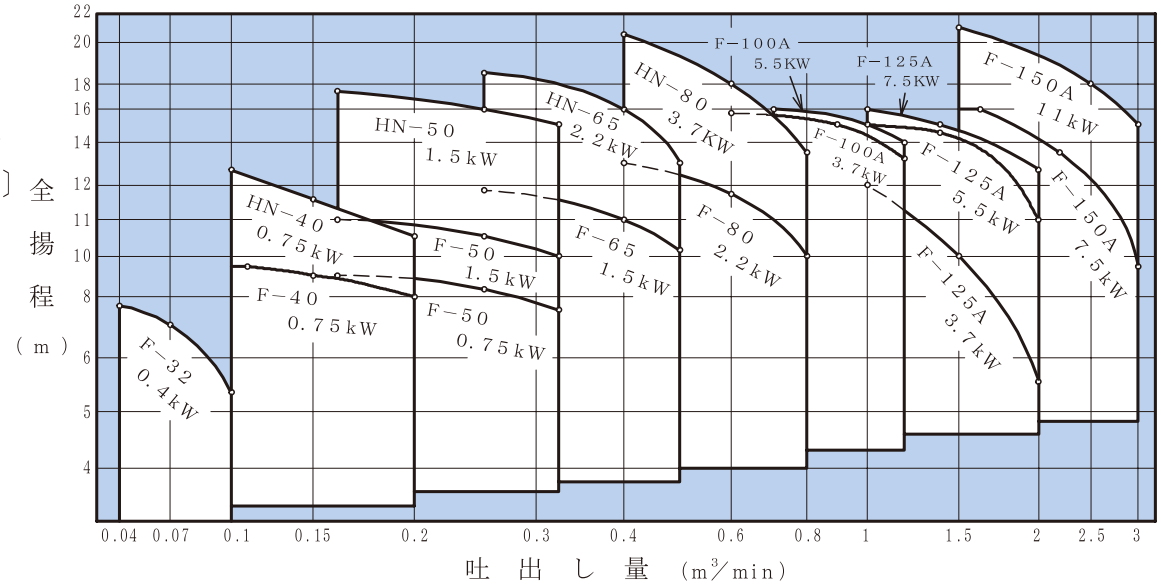

■標準仕様表

型式	吸込口径 mm	吐出し口径 mm	60Hz 1800min^{-1} 電動機 kW	吐出し量 m³/min	全揚程 m	吐出し量 m³/min	全揚程 m	吐出し量 m³/min	全揚程 m	50Hz 1500min^{-1} 電動機 kW	吐出し量 m³/min	全揚程 m	吐出し量 m³/min	全揚程 m	吐出し量 m³/min	全揚程 m
F− 32	32	32	0.4	0.05	11.2	0.08	10.2	0.11	9	0.4	0.04	7.7	0.07	7	0.1	5.3
F− 40	40	40	0.4	0.1	7	0.15	6.2	0.21	5.2	—	—	—	—	—	—	—
			0.75	0.1	12.3	0.15	11.7	0.21	10.7	0.75	0.11	9.5	0.15	9	0.2	8
F− 50	50	50	0.75	0.17	8	0.26	7.5	0.36	6	0.75	0.16	9	0.25	8.3	0.32	7.5
			1.5	0.18	15.6	0.26	15.4	0.36	14.8	1.5	0.16	11	0.25	10.5	0.32	10
F− 65	65	65	1.5	0.3	11.5	0.45	10.5	0.55	9.2	—	—	—	—	—	—	—
			2.2	0.3	16.2	0.45	15.6	0.55	15.2	1.5	0.25	11.8	0.4	11	0.5	10.2
F− 80	80	80	2.2	0.42	12.6	0.65	11.4	0.9	9.4	—	—	—	—	—	—	—
			3.7	0.45	18.2	0.65	16.6	0.9	14	2.2	0.4	13	0.6	11.5	0.8	10
F−100A	100	100	3.7	0.65	15.5	0.9	15	1.4	10.8	3.7	0.6	15.8	0.9	15	1.2	13.2
			5.5	0.65	20.2	0.9	20	1.4	18	5.5	0.7	16	1	15	1.2	14
			7.5	0.71	23	1	22	1.4	20	—	—	—	—	—	—	—
F−125A	125	125	5.5	1.1	15	1.7	13.2	2.3	8	3.7	1	12	1.5	10	2	5.5
			7.5	1.1	20.5	1.7	18	2.3	13.5	5.5	1	15	1.4	14.5	2	11
			11	1.2	23.8	1.7	22.5	2.2	20	7.5	1	16	1.4	15	2	12.5
F−150A	150	150	11	1.8	21	2.7	17	3.5	10	7.5	1.6	16	2.2	13.5	3	9.5
			15	1.8	25	2.7	22.5	3.5	17	11	1.5	21	2.5	18	3	15
			18.5	1.8	30	2.7	27	3.5	22.2	—	—	—	—	—	—	—
HN−40	40	40	1.5	0.1	20	0.15	19	0.21	18	0.75	0.1	12.5	0.15	11.5	0.2	10.5
HN−50	50	50	2.2	0.17	23	0.26	22	0.36	19	1.5	0.16	17.5	0.25	16	0.32	15
			3.7	0.17	27.5	0.26	26	0.36	24	—	—	—	—	—	—	—
HN−65	65	65	3.7	0.3	26.5	0.45	24	0.55	21	2.2	0.25	18.5	0.4	16	0.5	13
HN−80	80	80	5.5	0.42	29	0.65	26	0.9	20	3.7	0.4	20.5	0.6	18	0.8	13.5

注：テスト液は清水です。

F・HN 型（４極・クローズ形羽根車）

■標準構造断面図

F－32～65

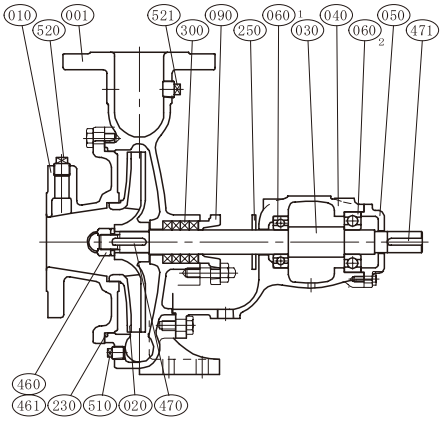

HN－40～65

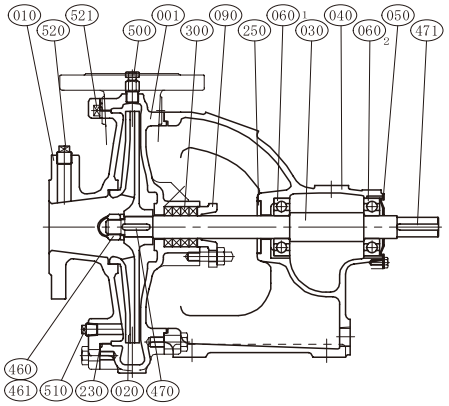

F－80・100A

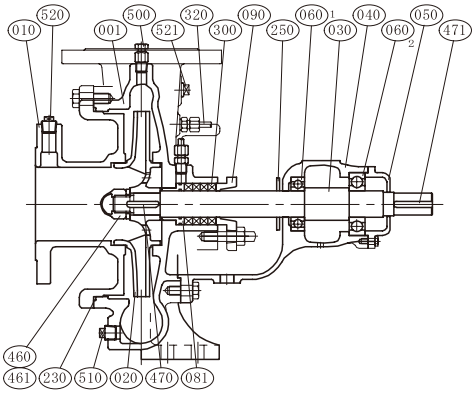

HN－80

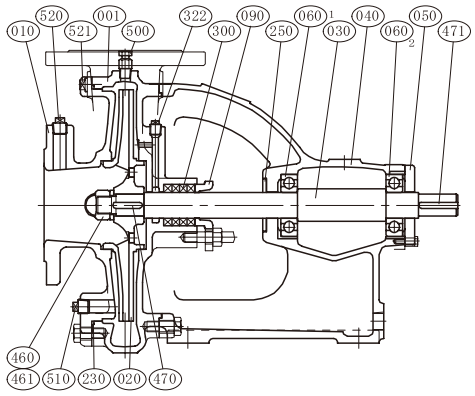

F－125A・150A

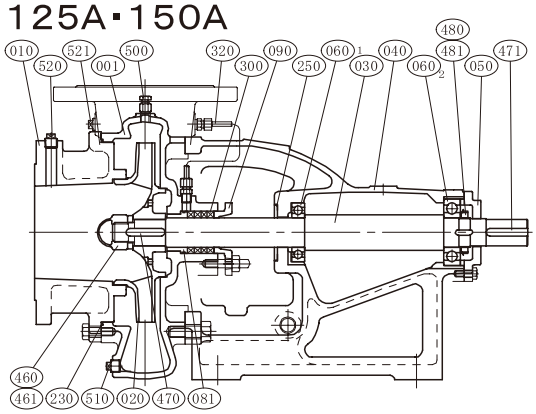

■標準部品材質表

注：１．部品・材質などことわりなく変更することがあります。
　　２．番号に（　）の付いているものは図示されておりませんが、標準部品又は標準付属品です。

番号	部品名	材質	番号	部品名	材質	番号	部品名	材質
001	ケーシング	FC200	(240)	フランジパッキン	CR	481	玉軸受座金	SPCC
010	吸込カバー	FC200	250	水切りつば	CR	500	空気抜き弁	SUS304
020	羽根車	FC200	300	グランドパッキン	PTFE−CON	510	ドレン抜きプラグ	SWCH10R
030	主　軸	SUS403 or SUS304	320	封水管	SS400	520	真空計プラグ	SWCH10R
040	軸　受	FC200	322	封水プラグ	SWCH10R	521	圧力計プラグ	SWCH10R
050	軸受カバー	SS400 or FC200	460	羽根車ナット	SUS304	(600)	共通ベッド	FC200
060½	玉軸受	SUJ2	461	回り止め	SUS304	(610)	軸継手	FC200
081	ランタンリング	FC200	470	羽根車キー	SUS403	(620)	軸継手ガード	SS400 or SUS430
090	パッキン押さえ	SCS13	471	軸継手キー	S45C	(630)	相フランジ	FC200
230	カバーパッキン	NBR	480	玉軸受ナット	S35C	(642)	呼び水プラグ	SWCH10R

■外形寸法図 注：機種・口径により図と多少異なる場合があります。

F－32～100A

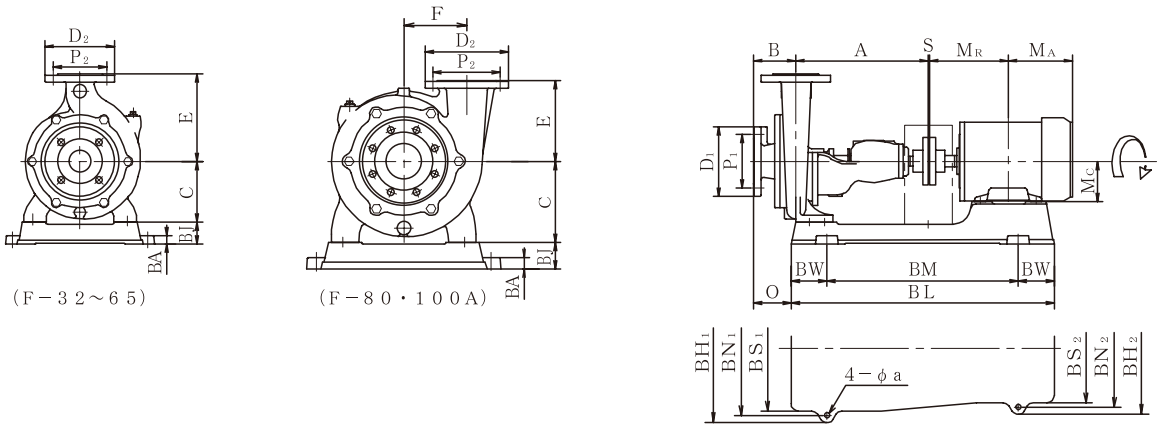

F－125A・150A
HN－40～80

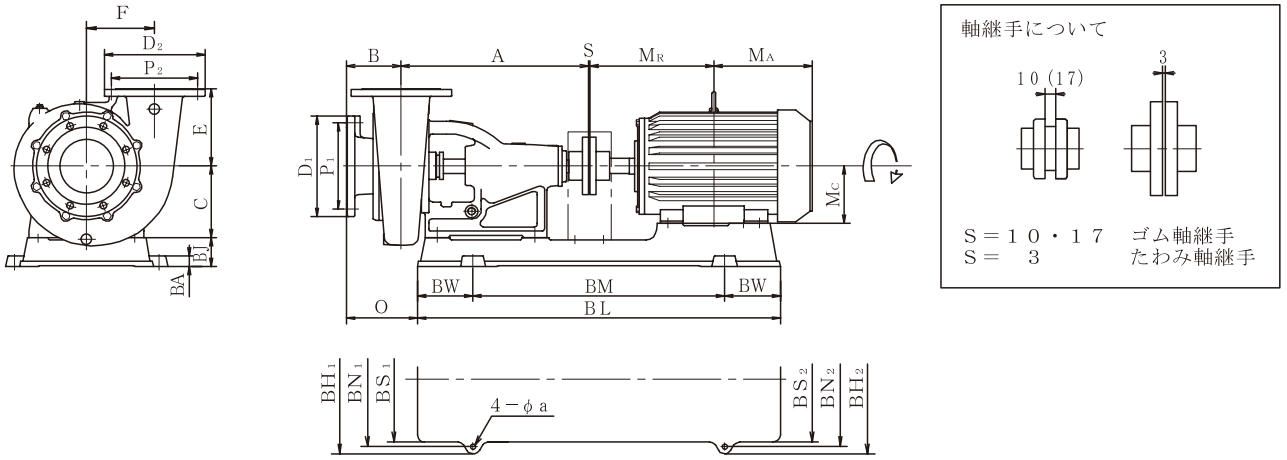

■外形寸法表 注：質量はポンプ、共通ベッドの総質量です。（モーター質量は含みません。）

単位：mm

型式	吸込口径 mm	吐出し口径 mm	電動機 kW	ポンプ A	B	C	E	F	O	S	フランジ φD1	φP1	孔径×数	φD2	φP2	孔径×数	モーター MA	MR	MC	共通ベッド BL	BM	BW	BH1	BH2	BN1	BN2	BS1	BS2	BJ	BA	a	質量 kg
F－32	32	32	0.4	209	73	107	141	－	23	10	115	90	15×4	115	90	15×4	121	120	71	467	307	80	266	266	234	234	216	216	50	20		28
F－40	40	40	0.4	265	96	135	175	－	67	10	140	105	15×4	140	105	15×4	121	120	71	522	360	81	316	266	282	232	270	218	56	16		38
			0.75	260	96	135	175	－	84	17							140	140	80	522	358	82	317	317	285	285	265	265	50	20		38
F－50	50	50	0.75	287	95	135	194	－	76	17	155	120	15×4	155	120	15×4	140	140	80	590	424	83	328	328	296	296	287	287	58	16		45
			1.5	287	95	135	194	－	84	17							154	169	90	586	426	80	332	332	300	300	280	280	50	20	12	45
F－65	65	65	1.5	298	111	150	195	－	90	3	175	140	15×4	175	140	15×4	154	169	90	600	440	80	352	352	320	320	310	310	55	18		54
			2.2	298	111	150	195	－	91	3							178	193	100	624	372	126	378	329	335	284	315	264	60	25		54
F－80	80	80	2.2	337	123	180	182	140	100	3	185	150	15×8	185	150	15×8	178	193	100	684	410	137	432	364	390	325	370	303	60	25		72
			3.7	337	123	180	182	140	105	3							186	200	112	684	410	137	432	364	390	325	370	303	60	25		72
F-100A	100	100	3.7	373	138	200	195	157	122	3	210	175	15×8	210	175	15×8	186	200	112	792	522	135	458	458	412	412	392	392	65	28		101
			5.5	373	138	200	195	157	122	3							211	239	132	792	522	135	458	458	412	412	392	392	65	28		100
			7.5	373	138	200	195	157	122	3							230	258	132	792	522	135	458	458	412	412	392	392	65	28		100
F-125A	125	125	3.7	520	150	200	204	170	152	3	250	210	19×8	250	210	19×8	186	200	112	877	577	150	436	436	390	390	366	366	80	30	15	148
			5.5	520	150	200	204	170	194	3							211	239	132	877	577	150	436	436	390	390	366	366	80	30		148
			7.5	520	150	200	204	170	194	3							230	258	132	877	577	150	436	436	390	390	366	366	80	30		148
			11	520	150	200	204	170	193	3							290	323	160	1010	700	155	458	458	402	402	372	372	80	30	19	155
F-150A	150	150	7.5	522	152	200	220	192	198	3	280	240	19×8	280	240	19×8	230	258	132	877	577	150	436	436	390	390	366	366	80	30	15	161
			11	522	152	200	220	192	197	3							290	323	160	1010	700	155	458	458	402	402	372	372	80	30		169
			15	522	152	200	220	192	197	3							268	345	160	1010	700	155	458	458	402	402	372	372	80	30	19	169
			18.5	529	152	200	220	192	193	3							287	352	180	1080	720	180	486	486	436	436	406	406	85	30		176
HN-40	40	40	0.75	295	80	105	150	120	122	3	140	105	15×4	140	105	15×4	140	140	80	476	296	90	250	250	212	212	190	190	55	20		42
			1.5	295	80	105	150	120	117	3							154	169	90	528	362	83	270	270	238	238	218	218	60	20	12	43
HN-50	50	50	1.5	329	89	140	167	140	126	3	155	120	15×4	155	120	15×4	154	169	90	595	375	110	308	308	270	270	250	250	55	20		58
			2.2	329	89	140	167	140	126	3							178	193	100	595	375	110	308	308	270	270	250	250	55	20		58
			3.7	329	89	140	167	140	95	3							186	200	112	670	410	130	345	345	314	314	294	294	70	25		64
HN-65	65	65	2.2	383	92	160	180	146	121	3	175	140	15×4	175	140	15×4	178	193	100	675	415	130	366	366	320	320	297	297	65	28		78
			3.7	383	92	160	180	146	121	3							186	200	112	675	415	130	366	366	320	320	297	297	65	28	15	78
HN-80	80	80	3.7	386	94	160	180	156	126	3	185	150	15×8	185	150	15×8	186	200	112	675	415	130	366	366	320	320	297	297	65	28		83
			5.5	391	94	160	180	156	129	3							211	239	132	750	490	130	370	370	324	324	304	304	65	28		86

FH（4極 セミオープン形羽根車）・UF（2極 セミオープン形・クローズ形羽根車）型

FH・UF－25

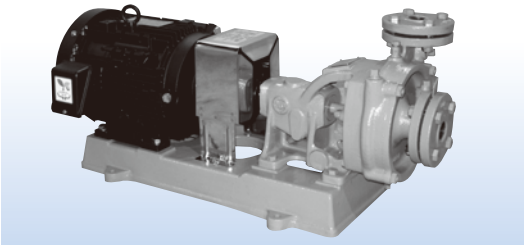

■特　長

1．標準化、量産化、品質管理を徹底しておこなっておりますから、信頼性、耐久性、部品の互換性は完璧です。
2．効率が良く、低ＮＰＳＨによりイニシャルコスト、ランニングコストを低減いたします。
3．主軸材質はステンレス（ＳＵＳ３０４）製を使用しております。

■標準仕様

		ＦＨ型	ＵＦ型
口　　径		φ２５・（φ３２）	φ２５・（φ３２）
使用液温度		０℃～１００℃（但し、使用液により異なります。）	
最高使用圧力		ポンプ締切り圧力≦０．６９ＭＰａ（７ｋｇｆ／ｃ㎡・Ｇ）	
フランジ規格		ＪＩＳ　Ｂ２２３９　１０Ｋ　薄形　Ｒ.Ｆ（ネジ込み式相フランジ） ※ＦＨ－３２・ＵＦ－３２は特殊ネジ込み式相フランジです。	
構造	羽根車	セミオープン形	クローズ形、セミオープン形
	軸　封	グランドパッキン式・メカニカルシール式	
	軸　受	密封グリース式玉軸受	密封グリース式玉軸受 ※セミオープン形羽根車使用 １．５・２．２ｋＷの場合 オープン式玉軸受使用オイルバス式 （組合せアンギュラー玉軸受）
	主　軸	スリーブなし	

■標準付属品

●相フランジ……１セット
●フランジパッキン…１セット
●軸継手……１セット
●軸継手ガード……１
●モーターライナー…１セット
●共通ベッド……１

※上記の標準付属品はポンプ一式をご注文の場合です。
（その他につきましてはその都度お問い合わせください。）

■特殊仕様

		ＦＨ型	ＵＦ型
使用液温度		－２０℃～１２０℃（機種、使用液により異なります。）	
構造	羽根車	ステンレス製羽根車	
	軸　封	グランドパッキン水冷式・メカニカルシール水冷式 クエンチング方式　ｅｔｃ．	
	軸　受	オープン式玉軸受使用オイルバス式・メタル水冷式	

注：上記以外につきましても、必要に応じて製作しております。

■特別付属品

●基礎ボルト…１セット

■用　途

●化学工業　●医薬・化粧品工業
●石油工業　●繊維・染色工業
●食品工業　●一般工業用水

■選定図

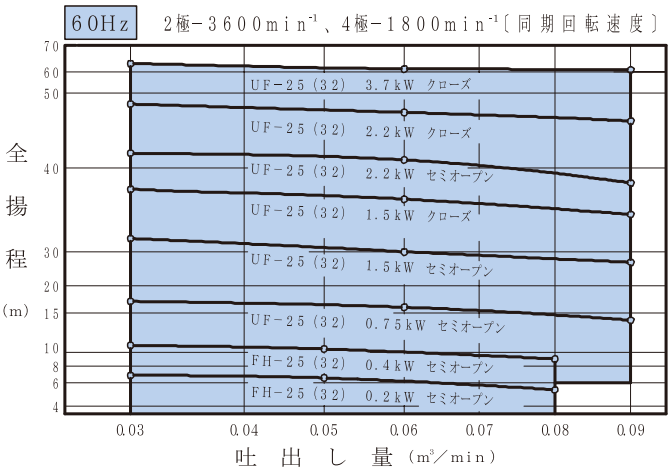

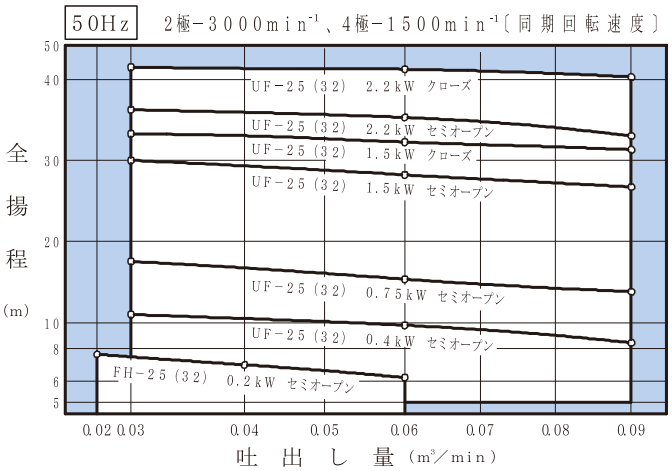

■標準仕様表

注：テスト液は清水です。

型　式	吸込口径 mm	吐出し口径 mm	60Hz 1800min⁻¹ 電動機 kW	吐出し量 m³/min	全揚程 m	吐出し量 m³/min	全揚程 m	吐出し量 m³/min	全揚程 m	50Hz 1500min⁻¹ 電動機 kW	吐出し量 m³/min	全揚程 m	吐出し量 m³/min	全揚程 m	吐出し量 m³/min	全揚程 m
FH－25（32）（セミオープン）	25	25	0.2	0.03	7	0.05	6.5	0.08	5.3	0.2	0.02	7.6	0.04	7	0.06	6.2
			0.4	0.03	11.2	0.05	10.4	0.08	9	—	—	—	—	—	—	—

型　式	吸込口径 mm	吐出し口径 mm	60Hz 3600min⁻¹ 電動機 kW	吐出し量 m³/min	全揚程 m	吐出し量 m³/min	全揚程 m	吐出し量 m³/min	全揚程 m	50Hz 3000min⁻¹ 電動機 kW	吐出し量 m³/min	全揚程 m	吐出し量 m³/min	全揚程 m	吐出し量 m³/min	全揚程 m
UF－25（32）（セミオープン）	25	25	0.75	0.03	17.5	0.06	16	0.09	14	0.4	0.03	10.8	0.06	9.8	0.09	8.4
			1.5	0.03	31.4	0.06	30	0.09	28.4	0.75	0.03	17.2	0.06	15.9	0.09	14
			2.2	0.03	42	0.06	41	0.09	38.5	1.5	0.03	30	0.06	28.6	0.09	27
			—	—	—	—	—	—	—	2.2	0.03	36.5	0.06	35	0.09	33
UF－25（32）（クローズ）	25	25	1.5	0.03	37.5	0.06	36.5	0.09	35	1.5	0.03	33	0.06	32	0.09	31
			2.2	0.03	47.5	0.06	46	0.09	45	2.2	0.03	43	0.06	42.4	0.09	41.5
			3.7	0.03	63.5	0.06	63	0.09	62	—	—	—	—	—	—	—

■標準構造断面図

FH－25, UF－25
セミオープン形　0.2･0.4･0.75kW

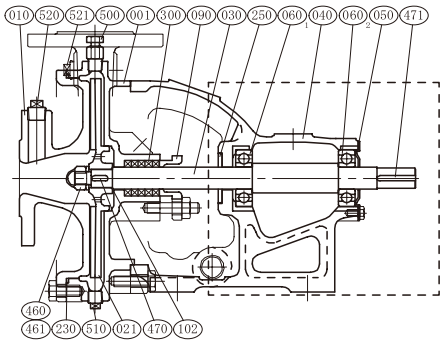

UF－25
セミオープン形　1.5･2.2kW

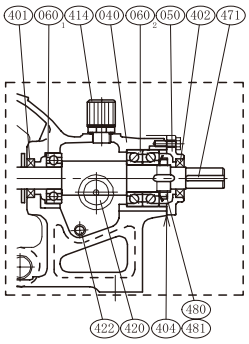

UF－25
クローズ形

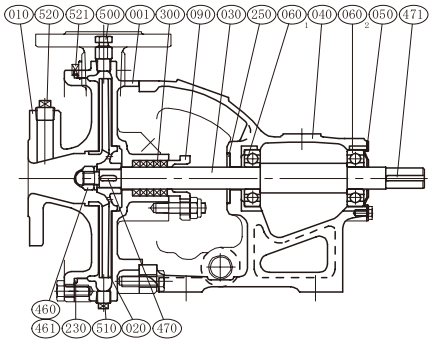

■標準部品材質表

注：1．部品・材質などことわりなく変更することがあります。
　　2．番号に（　）の付いているものは図示されておりませんが、標準部品又は標準付属品です。
　　3．番号に※の付いているものは図示されておりませんが、メカニカルシール式・水冷式の場合に使用する部品です。

番号	部品名	材質	番号	部品名	材質	番号	部品名	材質
001	ケーシング	FC200	300	グランドパッキン	PTFE-CON	470	羽根車キー	SUS304
010	吸込カバー	FC200	310※	メカニカルシール	液質により選定	471	軸継手キー	S45C
011	ケーシングカバー	FC200	340※	メカカバー	FC200	480	玉軸受ナット	S35C
020	羽根車（クローズ）	FC200	350※	ジャケットカバー	FC200	481	玉軸受座金	SPCC
021	羽根車（セミオープン）	FC200	351※	ジャケットパッキン	EPDM	500	空気抜き弁	SUS304
030	主　軸	SUS304	353※	水冷用継手	FCMB	510	ドレン抜きプラグ	SWCH10R
040	軸　受	FC200	401	オイルシール	FKM	520	真空計プラグ	SWCH10R
050	軸受カバー	SS400 or FC200	402	オイルシール	FKM	521	圧力計プラグ	SWCH10R
060½	玉軸受	SUJ2	404	オイルパッキン	NBR	(600)	共通ベッド	FC200
090	パッキン押さえ	SCS13	414	オイルキャップ	RESIN	(610)	軸継手	FC200
102	調整リング	SUS316	420	オイルレベルゲージ	RESIN	(620)	軸継手ガード	SS400 or SUS430
230	カバーパッキン	NBR	422	オイルドレンプラグ	SWCH10R	(630)	相フランジ	FC200
(240)	フランジパッキン	CR	460	羽根車ナット	SUS304	(642)	呼び水プラグ	SWCH10R
250	水切りつば	CR	461	回り止め	SUS304			

■外形寸法図

注：機種・口径により、図と多少異なる場合があります。

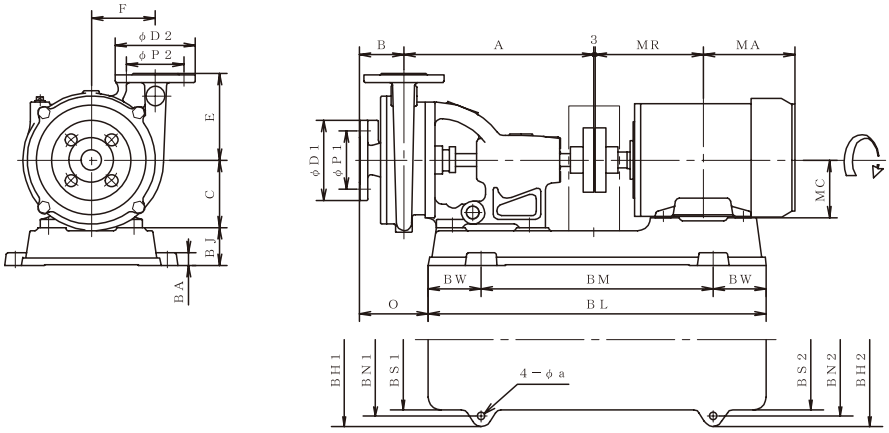

■外形寸法表

注：質量はポンプ、共通ベッドの総質量です。（モーター質量を含みません。）

単位：mm

型式	吸込口径 mm	吐出し口径 mm	電動機 kW	ポンプ A	B	C	E	F	O	フランジ φD1	φP1	孔径×数	φD2	φP2	孔径×数	モーター MA	MR	MC	共通ベッド BL	BM	BW	BH1	BH2	BN1	BN2	BS1	BS2	BJ	BA	a	質量 kg
FH－25 (32)	25	25	0.2	296	70	105	135	100	110	125	90	15×4	125	90	15×4	109	116	63	448	288	80	240	240	208	208	188	188	45	20	12	37
			0.4	296	70	105	135	100	113							121	126	71	476	296	90	250	250	212	212	190	190	55	20		37

型式	吸込口径 mm	吐出し口径 mm	電動機 kW	ポンプ A	B	C	E	F	O	フランジ φD1	φP1	孔径×数	φD2	φP2	孔径×数	モーター MA	MR	MC	共通ベッド BL	BM	BW	BH1	BH2	BN1	BN2	BS1	BS2	BJ	BA	a	質量 kg
UF－25 (32)	25	25	0.4	296	70	105	135	100	113	125	90	15×4	125	90	15×4	121	126	71	476	296	90	250	250	212	212	190	190	55	20	12	37
			0.75	296	70	105	135	100	113							122	140	80	476	296	90	250	250	212	212	190	190	55	20		38
			1.5	296	70	105	135	100	108							154	169	90	528	362	83	270	270	238	238	218	218	60	20		39
			2.2	296	70	105	135	100	108							154	169	90	528	362	83	270	270	238	238	218	218	60	20		39
			3.7	306	70	105	135	100	101							186	200	112	585	375	105	324	324	286	286	266	266	75	20		41

SP・HP型（4極・セミオープン形羽根車）

SP型

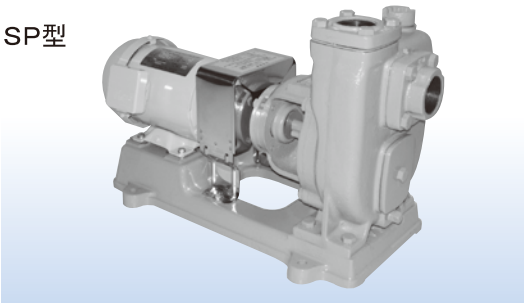

HP型

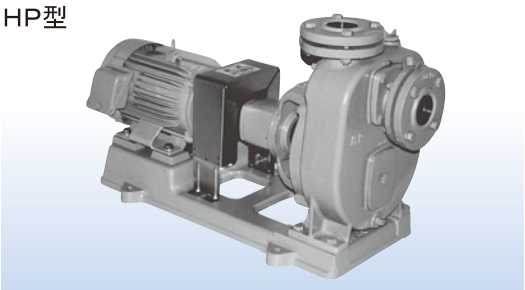

■特　長

1．量産化し、品質管理を徹底しておこなっておりますから、信頼性、耐久性、部品の互換性は完璧です。
2．自吸式のためフート弁不要、最初１回だけの充水で揚水しますから大変便利です。
3．吸込管の先端より一時的に多少の空気が混入しても揚水します。
4．羽根車はセミオープン式のため、少々の異物は揚水します。
5．主軸材質はステンレス製を使用しております。

■用　途

●石油工業
●地下タンクドレン
●化学工業
●医薬・化粧品工業
●一般工業用水

■製作仕様

		S P 型	H P 型
口　　径		φ25 ～ φ100	φ40 ・ φ50
使用液温度		0℃ ～ 80℃（但し、使用液により異なります。）	
最高使用圧力		ポンプ締切り圧力≦0.49MPa（5kgf／cm²・G）	
フランジ規格		専用ネジ込み式フランジ SP−100−2のみ JIS B2239 10K 薄形 R.F ネジ込み式相フランジ	JIS B2239 10K薄形 R.F （ネジ込み式相フランジ）
構造	羽根車	セミオープン形	
	軸　封	グランドパッキン式	
	軸　受	密封グリース式玉軸受	
	主　軸	スリーブなし	

注：最高使用圧力は、機種・口径により多少異なります。

■標準仕様表

型　式	吸込口径 mm	吐出し口径 mm	60Hz 1800min⁻¹ 電動機 kW	吐出し量 m³/min	全揚程 m	吐出し量 m³/min	全揚程 m	吐出し量 m³/min	全揚程 m	50Hz 1500min⁻¹ 電動機 kW	吐出し量 m³/min	全揚程 m	吐出し量 m³/min	全揚程 m	吐出し量 m³/min	全揚程 m
SP− 25	25	25	0.2	0.03	7.4	0.05	6.5	0.07	5.5	0.2	0.03	5.2	0.05	4.4	0.07	3.5
SP− 32−1	32	32		0.06	6.3	0.09	5.2	0.11	4.3	0.2	0.07	3.5	0.08	3.1	0.1	2
SP− 32−2			0.4	0.05	9	0.08	8	0.11	7		0.04	5.6	0.07	5	0.1	4
SP− 40−1	40	40		0.09	7.2	0.12	6.2	0.15	5		0.09	4.3	0.11	3.7	0.13	2.9
SP− 40−2			0.75	0.1	11.8	0.15	10.6	0.21	9	0.4	0.09	7.2	0.15	6	0.2	4.7
SP− 50−1	50	50		0.18	10.5	0.24	9	0.3	7		0.16	6	0.22	4.5	0.27	3
SP− 50−2			1.5	0.18	13.5	0.26	12	0.36	10	0.75	0.18	8.2	0.26	7.3	0.36	5.7
SP− 65−1	65	65		0.3	12	0.4	10.5	0.5	8.8		0.3	6.5	0.36	5.5	0.46	3.3
SP− 65−2			2.2	0.3	14.2	0.4	12.5	0.55	9.5	1.5	0.25	10	0.35	8.8	0.48	6.8
SP− 80−1	80	80		0.4	12.5	0.5	10.7	0.65	8		0.35	9.4	0.4	8.6	0.55	6.4
SP− 80−2			3.7	0.45	18	0.7	15	0.9	12.5	2.2	0.4	12.2	0.6	10.2	0.75	8.2
SP−100−1	100	100		0.7	15	0.9	12.5	1.1	8.5		0.6	10	0.75	8.2	0.9	6
SP−100−2			5.5	0.7	20	1	17	1.4	12	3.7	0.6	13.5	0.8	12.5	1.2	9
HP−40	40	40	1.5	0.1	19	0.15	18	0.2	16.5	0.75	0.07	12	0.12	11	0.16	10
HP−50	50	50	2.2	0.18	20	0.26	18	0.36	15	1.5	0.14	15	0.22	13.5	0.3	12

注：テスト液は清水です。

■標準付属品

●相フランジ……１セット　●フランジパッキン…１セット
●軸継手……１セット　●軸継手ガード……１
●モーターライナー…１セット　●共通ベッド……１

※上記の標準付属品はポンプ一式をご注文の場合です。（その他につきましてはその都度お問い合わせください。）
※ＳＰ－２５～１００－１は専用ネジ込み式フランジです。

■特別付属品

●基礎ボルト…１セット

■選定図

60Hz　4極- 1800min^{-1}〔同期回転速度〕

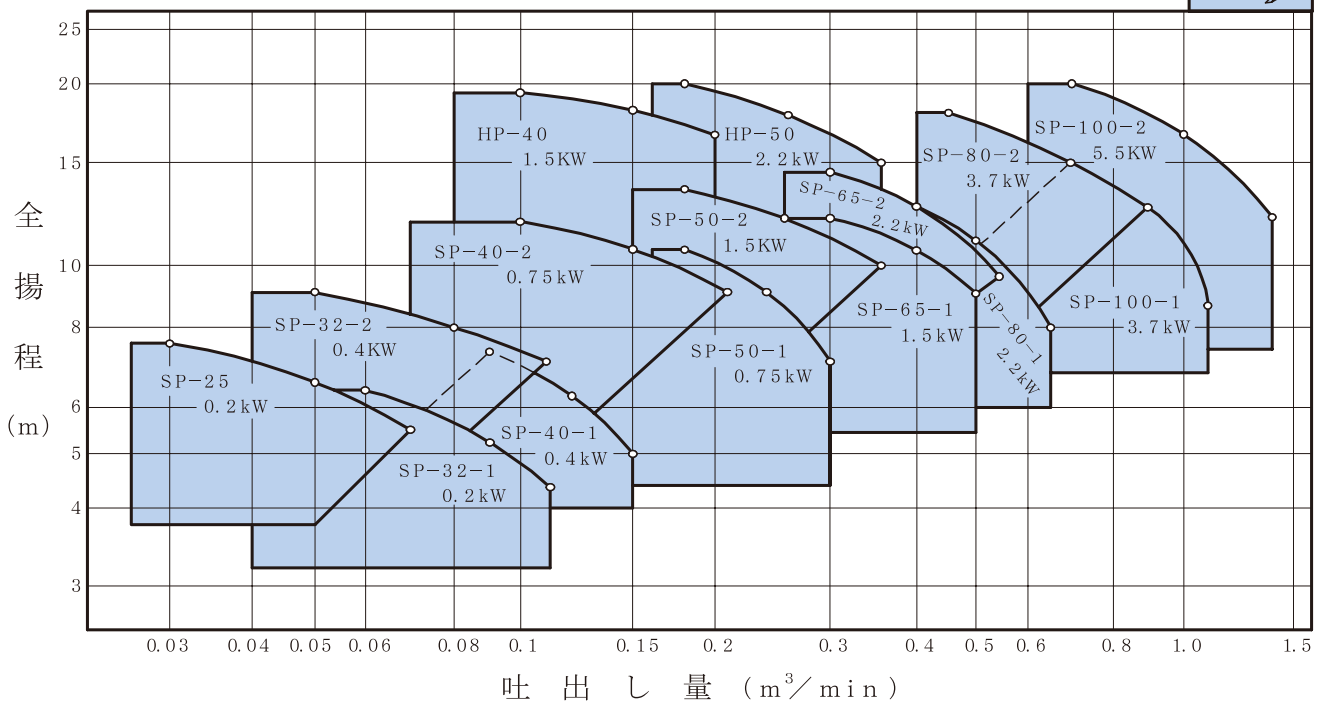

50Hz　4極- 1500min^{-1}〔同期回転速度〕

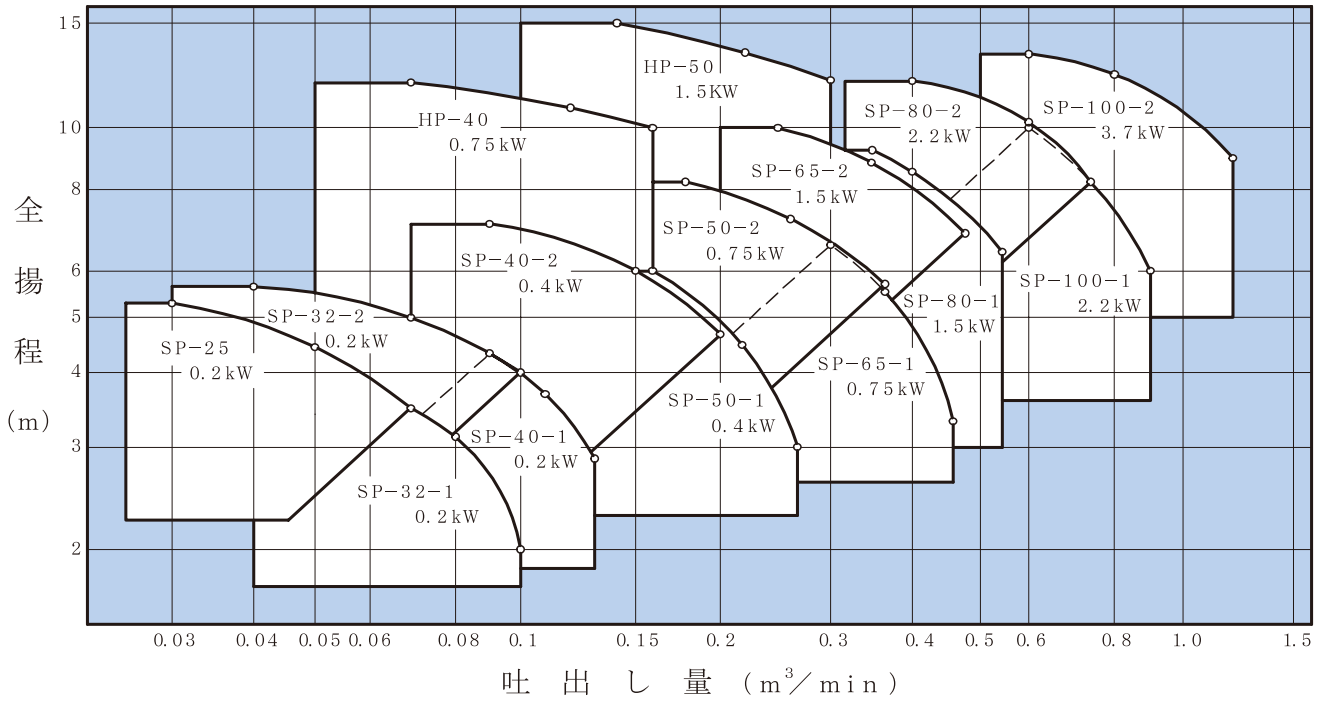

SP・HP型（4極・セミオープン形羽根車）

■標準構造断面図

SP−25〜40−1

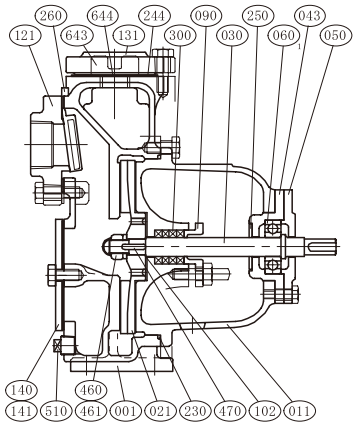

SP−40−2〜80−1

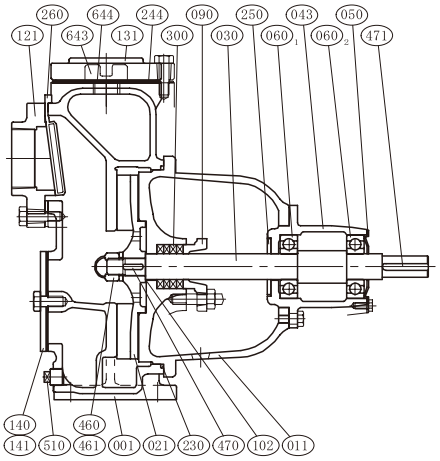

SP−80−2・100−1

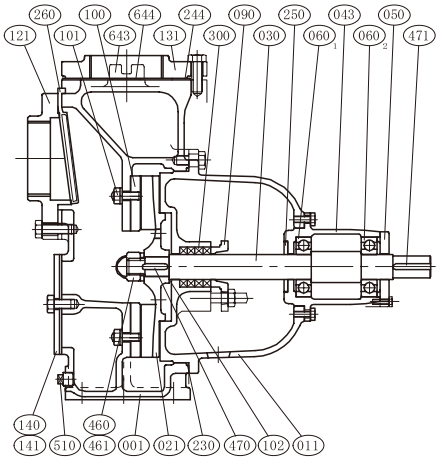

SP−100−2

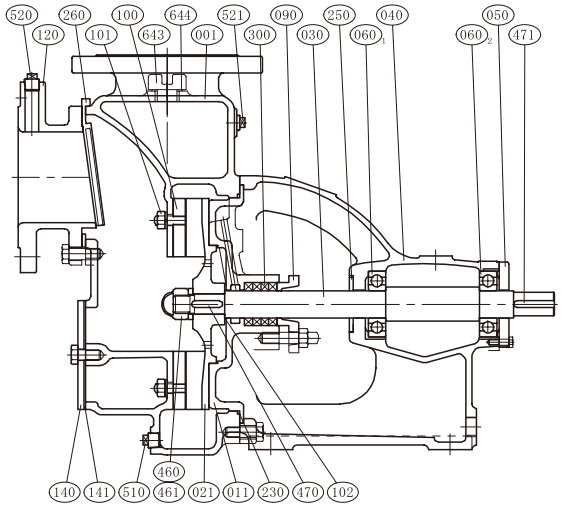

HP−40・50

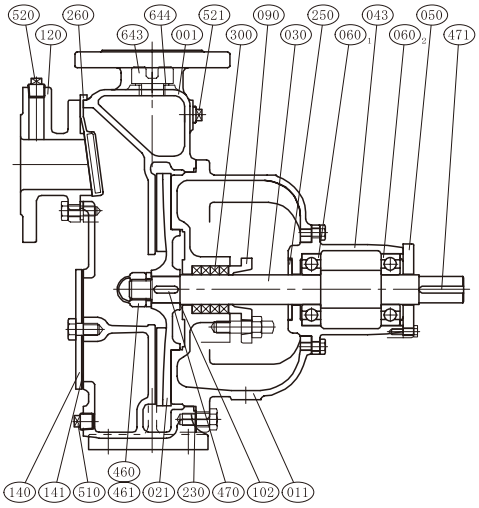

■標準部品材質表

注：1．部品・材質などことわりなく変更することがあります。
　　2．番号に（　）の付いているものは図示されておりませんが、標準部品又は標準付属品です。

番号	部品名	材質	番号	部品名	材質	番号	部品名	材質
001	ケーシング	FC200	120	吸込フランジ	FC200	461	回り止め	SUS304
011	ケーシングカバー	FC200	121	吸込口	FC200	470	羽根車キー	SUS403
021	羽根車	FC200	131	吐出し口	FC200	471	軸継手キー	S45C
030	主　軸	SUS403 or SUS304	140	マンホールカバー	SS400 or FC200	510	ドレン抜きプラグ	SWCH10R
040	軸　受	FC200	141	マンホールパッキン	CR	520	真空計プラグ	SWCH10R
043	ベアリングボックス	FC200	230	カバーパッキン	NBR	521	圧力計プラグ	SWCH10R
050	軸受カバー	SS400 or FC200	(240)	フランジパッキン	CR	(600)	共通ベッド	FC200
060½	玉軸受	SUJ2	244	吐出し口パッキン	CR	(610)	軸継手	FC200
090	パッキン押さえ	SCS13	250	水切りつば	CR	(620)	軸継手ガード	SS400 or SUS430
100	マサツ板	FC200	260	吸水弁	CR+SUS	(630)	相フランジ	SS400
101	マサツ板取付ボルト	SS400	300	グランドパッキン	PTFE−CON	643	呼び水栓	FC200
102	調整リング	SS400 or SUS304	460	羽根車ナット	SUS304	644	呼び水栓パッキン	CR

■外形寸法図

注：機種・口径により図と多少異なる場合があります。

SP－25～100－1

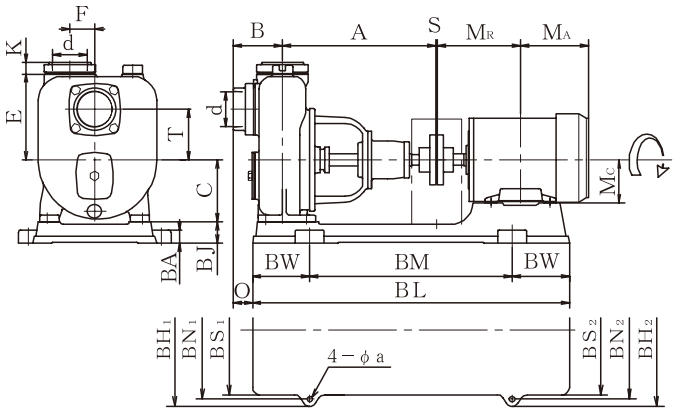

HP－40･50

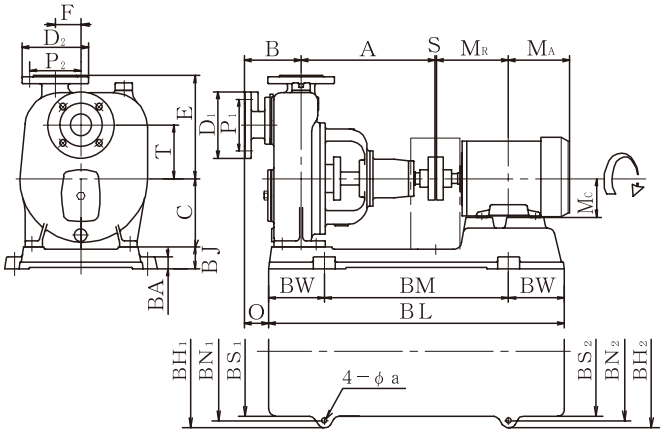

SP－100－2

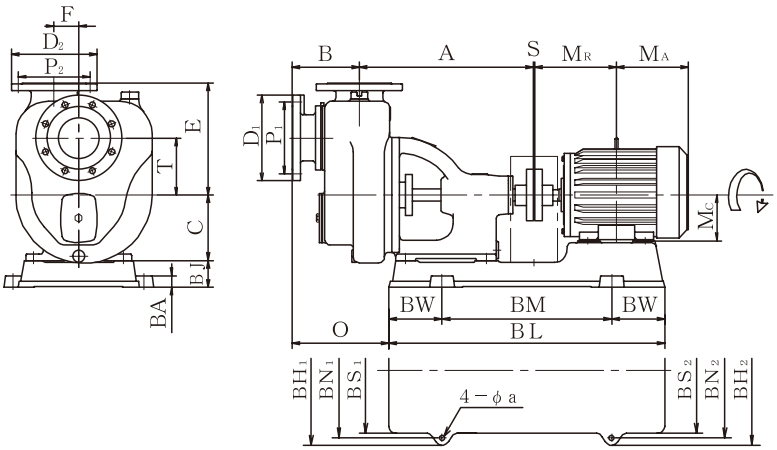

軸継手について

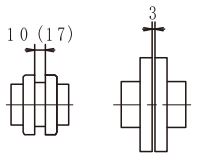

S＝１０・１７　ゴム軸継手
S＝　３　　たわみ軸継手

■外形寸法表

注：質量はポンプ、共通ベッドの総質量です。（モーター質量は含みません。）

単位：mm

型式	口径	電動機	ポンプ										フランジ			モーター			共通ベッド												質量
	mm	kW	d″	A	B	C	E	F	K	T	O	S	φD1,2	φP1,2	孔径×数	MA	MR	MC	BL	BM	BW	BH1	BH2	BN1	BN2	BS1	BS2	BJ	BA	a	kg
SP－25	25	0.2	Rc1″	195	70	100	130	40	21	81	24	10				109	103	63	448	308	70	248	248	210	210	188	188	40	20		23
SP－32－1	32	0.2	1 1/4	195	79	100	130	40	21	81	33	10				109	103	63	448	308	70	248	248	210	210	188	188	40	20		23
SP－32－2	32	0.2		198	74	110	150	45	22	90	24	10				109	103	63	457	317	70	258	258	226	226	206	206	40	20		29
		0.4		197	74	110	150	45	22	90	21	10				121	120	71	457	317	70	258	258	226	226	206	206	40	20		28
SP－40－1	40	0.2	1 1/2	198	84	110	150	45	22	90	34	10				109	103	63	457	317	70	258	258	226	226	206	206	40	20		29
		0.4		197	84	110	150	45	22	90	31	10				121	120	71	457	317	70	258	258	226	226	206	206	40	20	12	28
SP－40－2	40	0.4		283	84	120	165	50	23	100	20	10				121	120	71	565	375	95	305	305	270	270	257	257	55	20		42
		0.75		278	84	120	165	50	23	100	32	17				140	140	80	578	378	100	290	290	258	258	238	238	45	20		37
SP－50－1	50	0.4	2	283	94	120	165	50	23	100	30	10				121	120	71	565	375	95	305	305	270	270	257	257	55	20		42
		0.75		278	94	120	165	50	23	100	42	17				140	140	80	578	378	100	290	290	258	258	238	238	45	20		37
SP－50－2	50	0.75		309	93	130	180	52	25	106	25	17	ネジ込み式			140	140	80	630	460	85	310	310	280	280	270	270	43	16		42
		1.5		314	93	130	180	52	25	106	32	17				154	169	90	665	425	120	320	320	280	280	260	260	45	28	15	45
SP－65－1	65	0.75	2 1/2	309	103	130	180	52	25	106	35	17				140	140	80	630	460	85	310	310	280	280	270	270	43	16	12	42
		1.5		314	103	130	180	52	25	106	42	17				154	169	90	665	425	120	320	320	280	280	260	260	45	28		45
SP－65－2	65	1.5		350	105	140	202	55	27	115	15	3				154	169	90	720	460	130	362	362	320	320	304	304	68	20		65
		2.2		350	105	140	202	55	27	115	40	3				178	193	100	710	450	130	340	340	300	300	280	280	50	28		61
SP－80－1	80	1.5	3	350	118	140	202	55	27	115	28	3				154	169	90	720	460	130	362	362	320	320	304	304	68	20		65
		2.2		350	118	140	202	55	27	115	53	3				178	193	100	710	450	130	340	340	300	300	280	280	50	28		61
SP－80－2	80	2.2		366	119	160	225	60	29	130	29	3				178	193	100	770	506	132	400	400	360	360	340	340	75	23	15	89
		3.7		366	119	160	225	60	29	130	29	3				186	200	112	770	506	132	390	390	350	350	330	330	75	23		89
SP－100－1	100	2.2	4	366	129	160	225	60	29	130	39	3				178	193	100	770	506	132	400	400	360	360	340	340	75	23		90
		3.7		366	129	160	225	60	29	130	39	3				186	200	112	770	506	132	390	390	350	350	330	330	75	23		90
SP－100－2	100	3.7	－	427	164	160	225	60	－	140	237	3	210	175	15×8	186	200	112	675	415	130	366	366	320	320	297	297	65	28		102
		5.5		432	164	160	225	60	－	140	240	3				211	239	132	750	490	130	370	370	324	324	304	304	65	28		105
HP－40	40	0.75	－	284	126	150	220	55	－	115	36	17	140	105	15×4	140	140	80	690	430	130	356	356	310	310	290	290	50	28		60
		1.5		284	126	150	220	55	－	115	36	17				154	169	90	690	430	130	356	356	310	310	290	290	50	28	15	59
HP－50	50	1.5	－	312	132	160	240	60	－	125	56	3	155	120	15×4	154	169	90	690	430	130	356	356	310	310	290	290	50	28		70
		2.2		312	132	160	240	60	－	125	61	3				178	193	100	690	430	130	356	356	310	310	290	290	50	28		69

SPF（2極・4極 セミオープン形・クローズ形羽根車）・UP（2極 セミオープン形羽根車）型

SPF－25

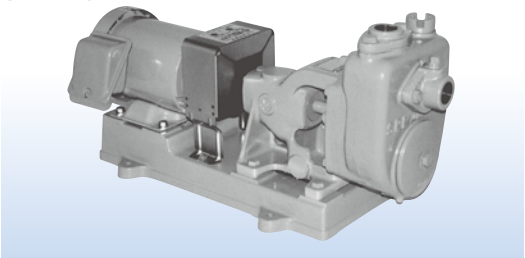

SPF－125

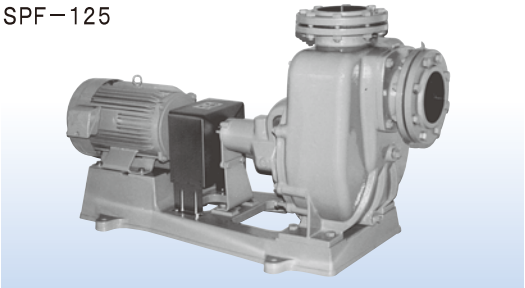

UP－40

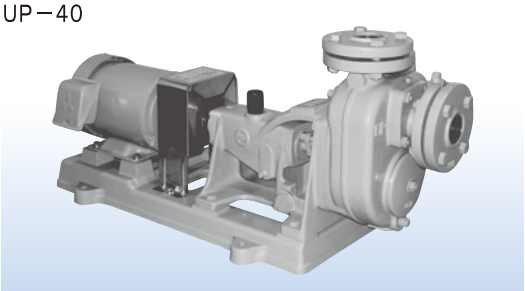

■特　長

1．自吸式のためフート弁不要、最初１回だけの充水で揚水しますから大変便利です。
2．プロセス用に設計してありますから、小型・軽量・頑強・安価で、そして、短納期対応が出来ます。
3．自吸能力がよく、吸込管の先端より一時的に多少の空気が混入しても揚水します。
4．羽根車はセミオープン式のため、少々の異物は揚水します。
5．主軸材質はステンレス（ＳＵＳ３０４）製を使用しております。

■標準仕様

		ＳＰＦ型	ＵＰ型
口　　径		φ２５・φ３２・φ１２５	φ４０・φ５０・φ８０×φ６５
使用液温度		０℃ ～ ８０℃　（但し、使用液により異なります。）	
最高使用圧力		ポンプ締切り圧力≦ ４P=０．４９MPa（５kgf／cm²・G） ２P=０．６９MPa（７kgf／cm²・G）	
フランジ規格		SPF-25・32 小判形専用 ネジ込み式相フランジ SPF-125 JIS B 2239 10K 薄形R.F ネジ込み式相フランジ	JIS B2239 10K 薄形R.F （ネジ込み式相フランジ）
構造	羽根車	セミオープン形 (SPF-125はクローズ形です。)	セミオープン形
	軸　封	グランドパッキン式・メカニカルシール式	
	軸　受	密封グリース式玉軸受	オープン式玉軸受オイルバス式
	主　軸	SPF-25・32 スリーブなし SPF-125　スリーブ付	スリーブ付
	フラッシング方式	SPF-125 (内部セルフフラッシング式)	内部セルフフラッシング式

注：最高使用圧力は、機種・口径により多少異なります。

■特殊仕様

		ＳＰＦ型	ＵＰ型
使用液温度		－２０℃ ～ ８０℃（但し、使用液により異なります。）	
構造	軸　封	クエンチング式　ｅｔｃ．	
	軸　受	SPF-25・32 オープン式玉軸受オイルバス式	――――

注：上記以外につきましても、必要に応じて製作しております。

■標準付属品

●相フランジ……１セット
●フランジパッキン…１セット
●軸継手……１セット
●軸継手ガード……１
●モーターライナー…１セット
●共通ベッド……１

※上記の標準付属品はポンプ一式をご注文の場合です。
（その他につきましてはその都度お問い合わせください。）
※ＳＰＦ－２５・３２は小判形ネジ込み式フランジです。

■特別付属品

●基礎ボルト…１セット

■用　途

●石油工業　●地下タンクドレン
●化学工業　●医薬・化粧品工業
●一般工業用水　●電子産業
●繊維・染色工業　●食品工業
●一般産業

■選定図

60Hz

4極- 1800min^{-1}
2極- 3600min^{-1}
〔同期回転速度〕

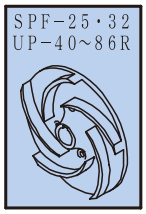

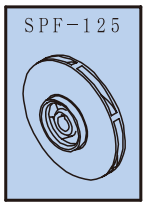

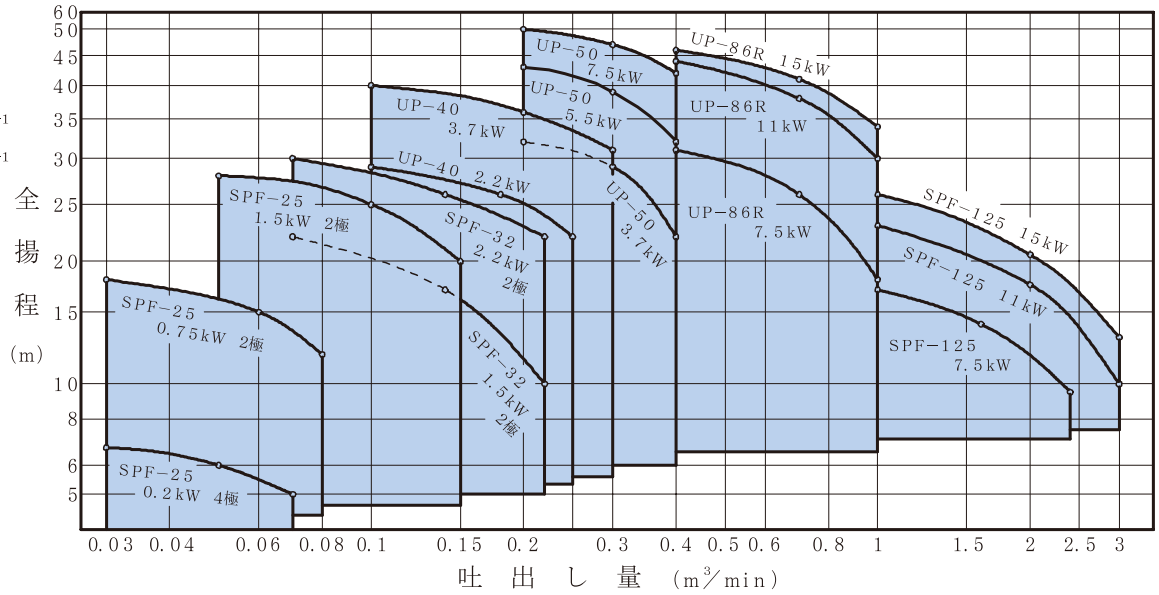

50Hz

4極- 1500min^{-1}
2極- 3000min^{-1}
〔同期回転速度〕

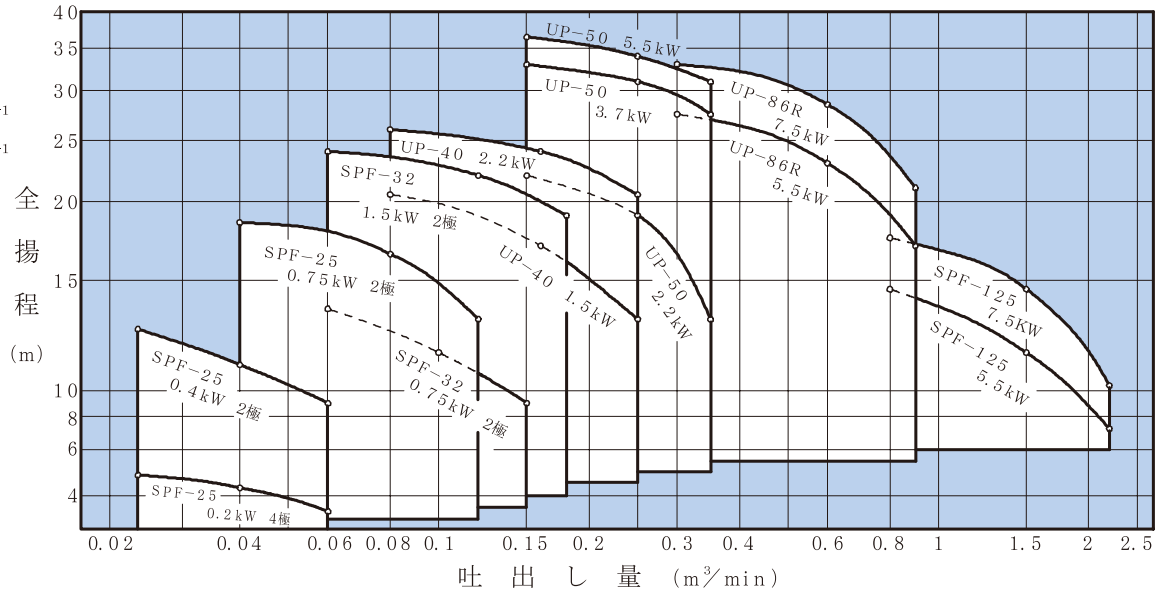

■標準仕様表

型式	吸込口径 mm	吐出し口径 mm	60Hz 1800min^{-1} 電動機 kW	吐出し量 m³/min	全揚程 m	吐出し量 m³/min	全揚程 m	吐出し量 m³/min	全揚程 m	50Hz 1500min^{-1} 電動機 kW	吐出し量 m³/min	全揚程 m	吐出し量 m³/min	全揚程 m	吐出し量 m³/min	全揚程 m
SPF-25	25	25	0.2	0.03	6.7	0.05	6	0.07	5	0.2	0.025	4.8	0.04	4.3	0.06	3.5
SPF-125	125	125	7.5	1	17	1.6	14	2.4	9.5	5.5	0.8	14.5	1.5	11.5	2.2	7.2
			11	1	23	2	17.5	3	10	7.5	0.8	17.5	1.5	14.5	2.2	10.2
			15	1	26	2	20.5	3	13	—	—	—	—	—	—	—

型式	吸込口径 mm	吐出し口径 mm	60Hz 3600min^{-1} 電動機 kW	吐出し量 m³/min	全揚程 m	吐出し量 m³/min	全揚程 m	吐出し量 m³/min	全揚程 m	50Hz 3000min^{-1} 電動機 kW	吐出し量 m³/min	全揚程 m	吐出し量 m³/min	全揚程 m	吐出し量 m³/min	全揚程 m
SPF-25	25	25	0.75	0.03	18	0.06	15	0.08	11.8	0.4	0.025	12.5	0.04	11	0.06	9
			1.5	0.05	28	0.1	25	0.15	20	0.75	0.04	18.5	0.08	16.5	0.12	13
SPF-32	32	32	1.5	0.07	22	0.14	17	0.22	10	0.75	0.06	13.5	0.1	11.5	0.15	9
			2.2	0.07	30	0.14	26	0.22	22	1.5	0.06	24	0.12	22	0.18	19
UP-40	40	40	2.2	0.1	29	0.18	26	0.25	22	1.5	0.08	20.5	0.16	17	0.25	13
			3.7	0.1	40	0.2	36	0.3	31	2.2	0.08	26	0.16	24	0.25	20.5
UP-50	50	50	3.7	0.2	32	0.3	29	0.4	22	2.2	0.15	22	0.25	19	0.35	13
			5.5	0.2	43	0.3	39	0.4	32	3.7	0.15	33	0.25	31	0.35	27.5
			7.5	0.2	50	0.3	47	0.4	42	5.5	0.15	36.5	0.25	34	0.35	31
UP-86R	80	65	7.5	0.4	31	0.7	26	1	18	5.5	0.3	27.5	0.6	23	0.9	17
			11	0.4	44	0.7	38	1	30	7.5	0.3	33	0.6	28.5	0.9	21
			15	0.4	46	0.7	41	1	34	—	—	—	—	—	—	—

注：テスト液は清水です。

SPF（2極・4極 セミオープン形・クローズ形羽根車）・UP（2極 セミオープン形羽根車）型

■標準構造断面図

SPF－25・32

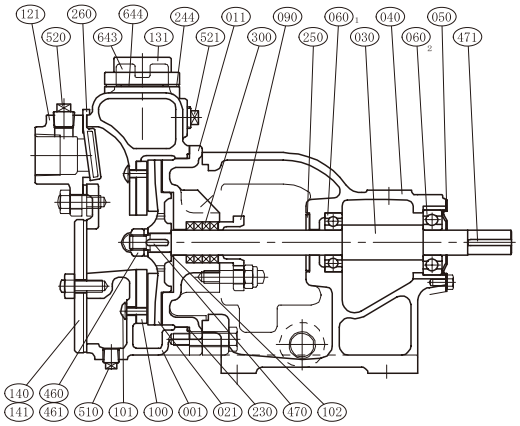

SPF－125

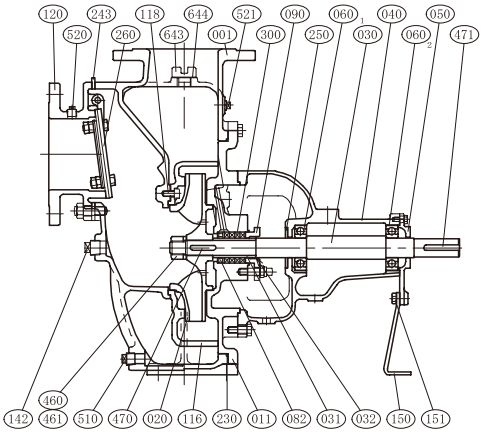

UP－40・50

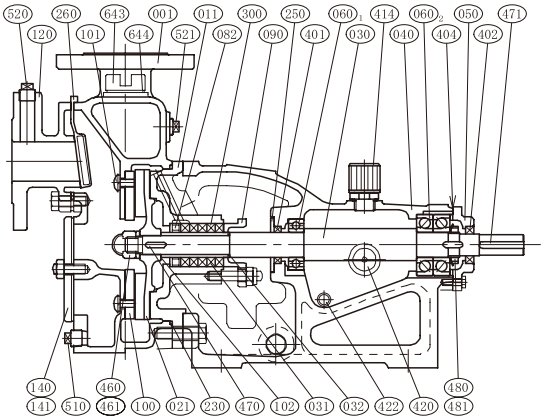

UP－86R

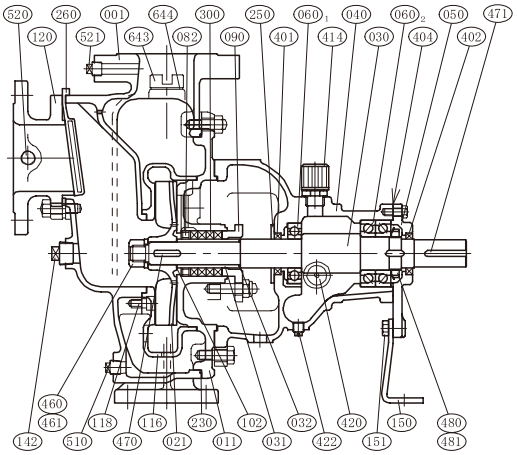

■軸封部分図

シングルメカニカルシール式
（インサイド式）

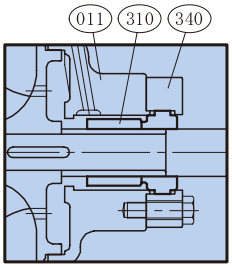

■標準部品材質表

注：1．部品・材質などことわりなく変更することがあります。
2．番号に（　）の付いているものは図示されておりませんが、標準部品又は標準付属品です。
3．番号に※1の付いているものは図示されておりませんが、UP－50の標準部品です。

番号	部品名	材質	番号	部品名	材質	番号	部品名	材質
001	ケーシング	FC200	131	吐出し口	FC200	414	オイルキャップ	RESIN
011	ケーシングカバー	FC200	140	マンホールカバー	SS400 or FC200	420	オイルレベルゲージ	RESIN
020	羽根車（クローズ）	FC200	141	マンホールパッキン	CR	422	オイルドレンプラグ	SWCH10R
021	羽根車（セミオープン）	FC200	142	マンホール栓	SWCH10R	460	羽根車ナット	SUS304
030	主　軸	SUS304	150	軸受支え	SS400	461	回り止め	SUS304
031	スリーブ	SUS304	151	軸受支えボルト	SS400	470	羽根車キー	SUS304
032	スリーブパッキン	PTFE	230	カバーパッキン	NBR	471	軸継手キー	S45C
040	軸　受	FC200	(240)	フランジパッキン	CR	480	玉軸受ナット	S35C
050	軸受カバー	SS400 or FC200	243	吸水口パッキン	CR	481	玉軸受座金	SPCC
060½	玉軸受	SUJ2	244	吐出し口パッキン	CR	510	ドレン抜きプラグ	SWCH10R
082	封水リング	SUS304	250	水切りつば	CR	520	真空計プラグ	SWCH10R
090	パッキン押さえ	SCS13	260	吸水弁	CR+SUS	521	圧力計プラグ	SWCH10R
100	マサツ板	FC200	300	グランドパッキン	PTFE−CON	(600)	共通ベッド	FC200
101	マサツ板取付ボルト	SS400	310	メカニカルシール	液質により選定	(610)	軸継手	FC200
102	調整リング	SUS316	322※1	封水プラグ	SWCH10R	(620)	軸継手ガード	SS400 or SUS430
116	ディフューザ	FC200	340	メカカバー	FC200	(630)	相フランジ	FC200
118	ディフューザ取付ボルト	SUS304	401	オイルシール	FKM	643	呼び水栓	FC200
120	吸込フランジ	FC200	402	オイルシール	FKM	644	呼び水栓パッキン	CR
121	吸込口	FC200	404	オイルパッキン	NBR			

■外形寸法図

注：機種・口径により、図と多少異なる場合があります。

SPF－25･32

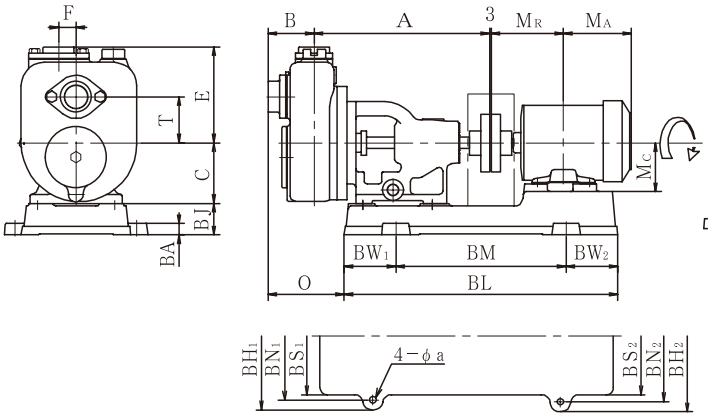

SPF－125･UP－86R

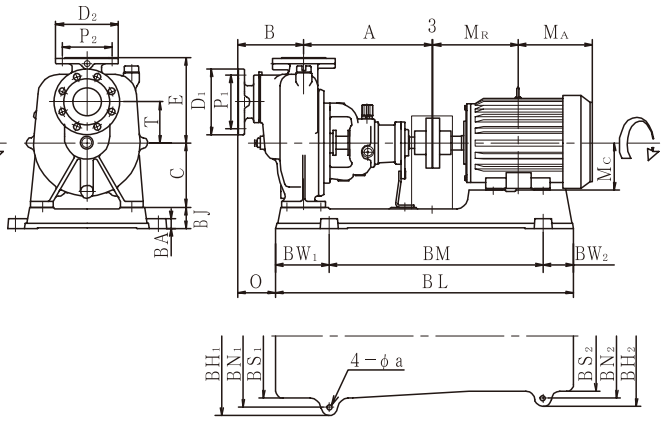

UP－40･50

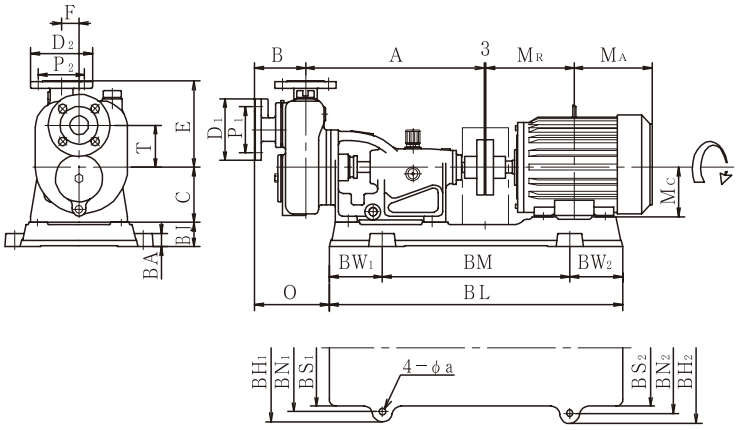

■外形寸法表

注：質量はポンプ、共通ベッドの総質量です。（モーター質量は含みません。）

単位：mm

型式	吸込口径 mm	吐出し口径 mm	電動機 kW	ポンプ A	B	C	E	F	T	O	フランジ φD1	φP1	孔径×数	φD2	φP2	孔径×数	モーター MA	MR	MC	共通ベッド BL	BM	BW1	BW2	BH1	BH2	BN1	BN2	BS1	BS2	BJ	BA	a	質量 kg
SPF-25	25	25	0.2	296	86	105	149	25	70	126	ネジ込み式						109	116	63	448	288	80	80	240	240	208	208	188	188	45	20	12	33
			0.4	296	86	105	149	25	70	129							121	126	71	476	296	90	90	250	250	212	212	190	190	55	20		33
			0.75	296	86	105	149	25	70	129							122	140	80	476	296	90	90	250	250	212	212	190	190	55	20		33
			1.5	296	86	105	149	25	70	124							154	169	90	528	362	83	83	270	270	238	238	218	218	60	20		34
SPF-32	32	32	0.75	305	90	105	167	30	80	142							122	140	80	476	296	90	90	250	250	212	212	190	190	55	20		37
			1.5	305	90	105	167	30	80	137							154	169	90	528	362	83	83	270	270	238	238	218	218	60	20		38
			2.2	305	90	105	167	30	80	137							154	169	90	528	362	83	83	270	270	238	238	218	218	60	20		38
SPF-125	125	125	5.5	485	243	225	357	—	168	154	250	210	19×8	250	210	19×8	211	239	132	980	660	170	150	546	456	490	400	440	330	80	30	19	197
			7.5	485	243	225	357	—	168	154							230	258	132	980	660	170	150	546	456	490	400	440	330	80	30		197
			11	485	243	225	357	—	168	153							290	323	160	1225	840	205	180	546	546	490	490	460	460	110	30		230
			15	485	243	225	357	—	168	153							268	345	160	1225	840	205	180	546	546	490	490	460	460	110	30		230
UP-40	40	40	1.5	405	116	125	196	40	85	170	140	105	15×4	140	105	15×4	154	169	90	664	424	120	120	336	336	290	290	266	266	55	30	15	63
			2.2	405	116	125	196	40	85	170							154	169	90	664	424	120	120	336	336	290	290	266	266	55	30		63
			3.7	405	116	125	196	40	85	170							186	200	112	664	424	120	120	336	336	290	290	266	266	55	30		63
UP-50	50	50	2.2	416	125	125	222	50	100	190	155	120	15×4	155	120	15×4	154	169	90	664	424	120	120	336	336	290	290	266	266	55	30		74
			3.7	416	125	125	222	50	100	190							186	200	112	664	424	120	120	336	336	290	290	266	266	55	30		74
			5.5	421	125	125	222	50	100	188							211	239	132	746	466	140	140	326	360	280	314	256	294	67	28		76
			7.5	421	125	125	222	50	100	188							211	239	132	746	466	140	140	326	360	280	314	256	294	67	28		76
UP-86R	80	65	5.5	360	185	180	240	—	115	106	185	150	15×8	175	140	15×4	211	239	132	836	600	150	86	446	396	400	350	350	310	60	28		102
			7.5	360	185	180	240	—	115	106							211	239	132	836	600	150	86	446	396	400	350	350	310	60	28		102
			11	360	185	180	240	—	115	103							290	323	160	970	660	170	140	496	496	440	440	390	390	80	30	19	116
			15	360	185	180	240	—	115	103							290	323	160	970	660	170	140	496	496	440	440	390	390	80	30		116

NV型　４極

NV－40・VSタンク

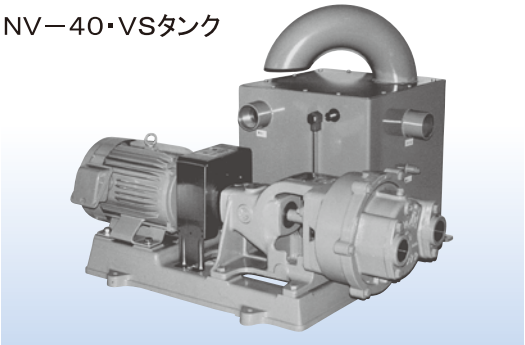

注：VSタンクは特別付属品です。

■用　途

- ●脱水・脱気・脱臭
- ●ウェルポイント工法
- ●呼び水
- ●吸着移送
- ●地下タンクドレン

■特　長

1．水封式ですから、吸気と共に液体を吸い込んでも差し支えありません。
（揚水ポンプではありませんので、液体の移送には使用できません。）

2．４極モーター使用により、振動、騒音が少なく長寿命です。

3．単純構造なので、運転・保守が容易です。

4．ナッシュ式のため、コンパクトで大容量が出せます。

■標準付属品

- ●軸継手……１セット
- ●軸継手ガード……１
- ●モーターライナー…１セット
- ●共通ベッド……１

※上記の標準付属品はポンプ一式をご注文の場合です。
（その他につきましてはその都度お問い合わせください。）

■特別付属品

- ●基礎ボルト…１セット
- ●ＶＳタンク…１

■選定図

60Hz　4極-1800min^{-1}〔同期回転速度〕

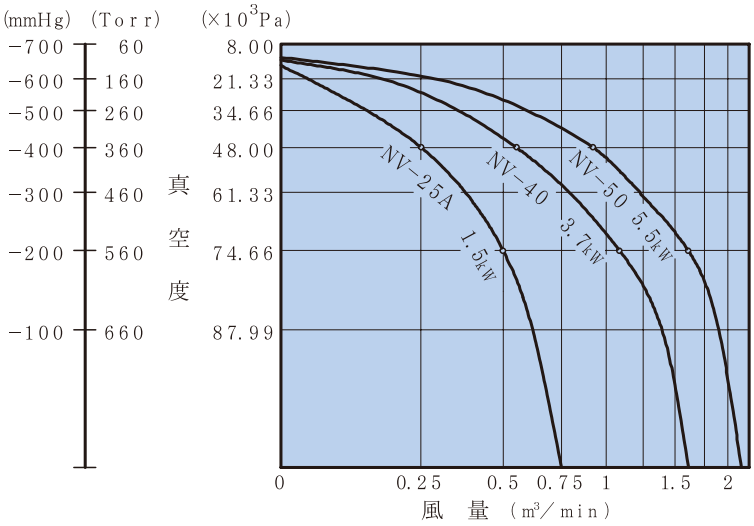

50Hz　4極-1500min^{-1}〔同期回転速度〕

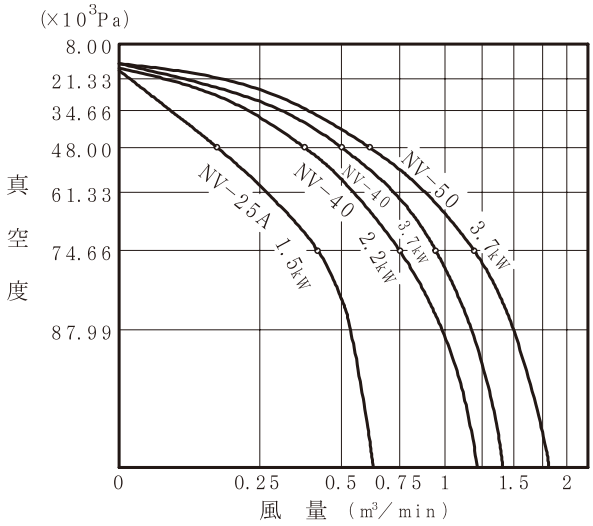

■標準仕様表

※風量とは自由空気量のことです。

型　式	電動機 kW	同期回転速度 min^{-1}	最大真空度 Pa (Torr)	風　量（※） m³/min 48.00×10³Pa (360Torr)	風　量（※） m³/min 74.66×10³Pa (560Torr)	最大風量 m³/min	補給水 ℓ/min	周波数 Hz
NV−25A	1.5	1800	15.9×10³ (120)	0.25	0.5	0.75	3	60
NV−40	3.7		14.6×10³ (110)	0.6	1.1	1.65	8	
NV−50	5.5		14.6×10³ (110)	0.9	1.6	2.2	11	
NV−25A	1.5	1500	18.6×10³ (140)	0.1	0.4	0.62	3	50
NV−40	2.2		21.3×10³ (160)	0.4	0.75	1.2	8	
	3.7		17.3×10³ (130)	0.5	0.95	1.4	8	
NV−50	3.7		17.3×10³ (130)	0.65	1.2	1.8	11	

■標準構造断面図

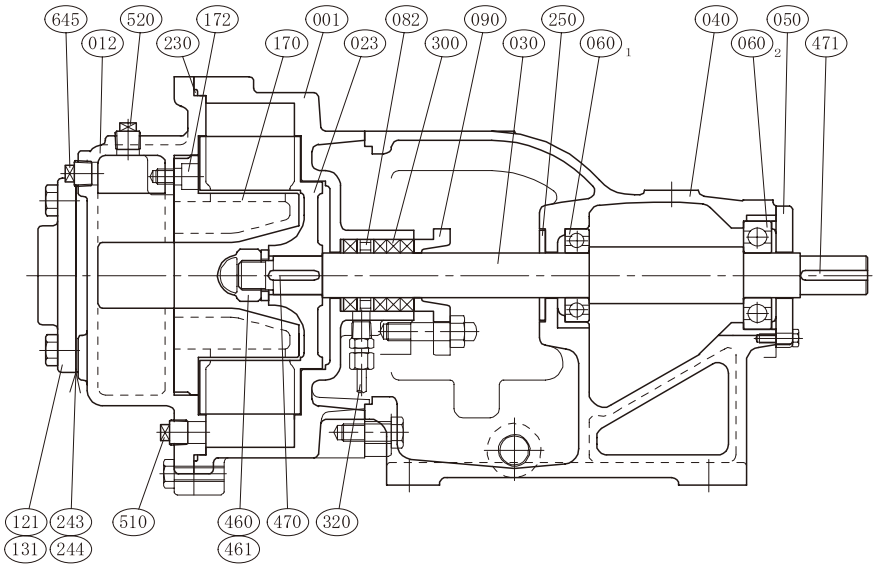

注：1．部品・材質などことわりなく変更することがあります。
　　2．番号に（　）の付いているものは図示されておりませんが、
　　標準部品又は標準付属品です。

■標準部品材質表

番号	部品名	材質
001	ケーシング	FC200
012	カバー	FC200
023	羽根車	CAC
030	主　軸	SUS403 or SUS304
040	軸　受	FC200
050	軸受カバー	SS400 or FC200
060½	玉軸受	SUJ2
082	封水リング	SUS304
090	パッキン押さえ	SCS13
121	吸込口	FC200
131	吐出し口	FC200
170	ポートシリンダー	FC200
172	ポートシリンダー取付ボルト	SUS304
230	カバーパッキン	NBR
243	吸込口パッキン	CR
244	吐出し口パッキン	CR
250	水切りつば	CR
300	グランドパッキン	PTFE−CON
320	封水管	ナイロン
460	羽根車ナット	SUS304
461	回り止め	SUS304
470	羽根車キー	SUS403
471	軸継手キー	S45C
510	ドレン抜きプラグ	SWCH10R
520	真空計プラグ	SWCH10R
(600)	共通ベッド	FC200
(610)	軸継手	FC200
(620)	軸継手ガード	SS400 or SUS430
645	補給水プラグ	SWCH10R

■外形寸法図

注：機種・口径により、図と多少異なる場合があります。

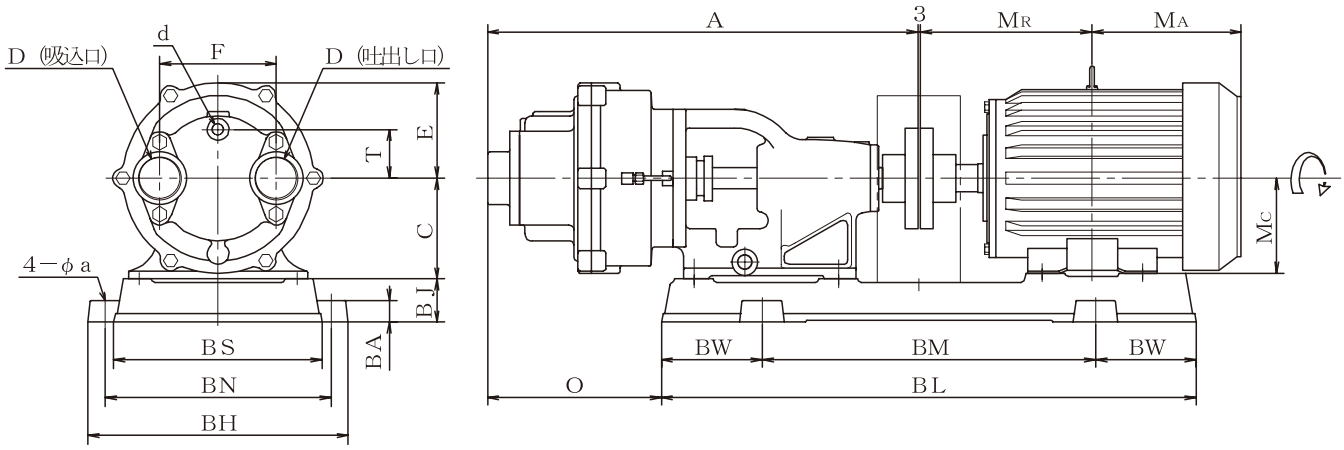

■外形寸法表

注：質量はポンプ、共通ベッドの総質量です。（モーター質量は含みません。）

単位：mm

型式	吸込口径 mm	吐出し口径 mm	電動機 kW	ポンプ D	ポンプ d	ポンプ A	ポンプ C	ポンプ E	ポンプ F	ポンプ T	ポンプ O	モーター MA	モーター MR	モーター MC	共通ベッド BL	共通ベッド BM	共通ベッド BW	共通ベッド BH	共通ベッド BN	共通ベッド BS	共通ベッド BJ	共通ベッド BA	共通ベッド a	質量 kg
NV−25A	25	25	1.5	Rc 1	Rc3/8	446	105	106	140	55	188	154	169	90	528	362	83	270	238	218	60	20	12	42
NV−40	40	40	2.2	Rc 1 1/2		555	140	133	162	68	207	178	193	100	670	410	130	360	314	294	70	28	15	76
			3.7			555	140	133	162	68	207	186	200	112	670	410	130	360	314	294	70	28		77
NV−50	50	50	3.7	Rc 2		596	140	133	162	68	247	186	200	112	670	410	130	360	314	294	70	28		80
			5.5			601	140	133	162	68	251	211	239	132	740	464	138	362	314	294	60	28		78

NV型　４極　　水封式真空ポンプ

■VSタンク

用途

１．補給水の安定供給
２．排気音の消音
３．気・液の分離
※液温が４０℃を超える場合は
中間フローを開いてください。

質 量：43kg

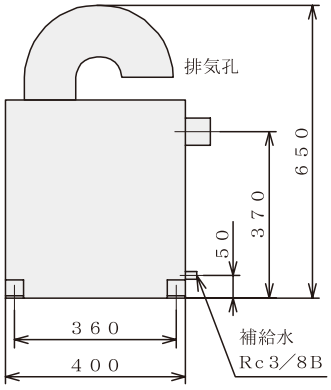

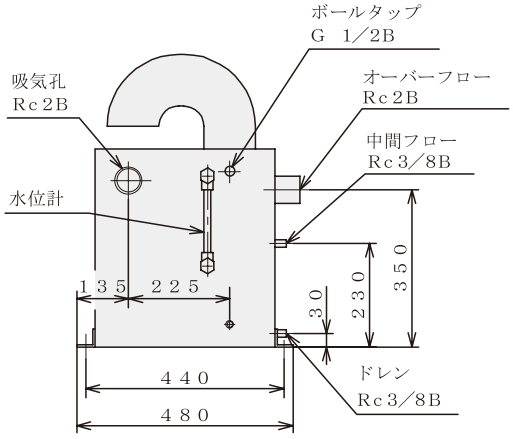

■接 続 図

※ 吸気配管の高さ（H）は、ＶＳタンク内の水位よりも高くするか、又は逆止弁を設けてください。
※ ポンプよりＶＳタンクの設置が低い場合、ポンプ内部への呼び水ができません。
運転前にポンプ内部に呼び水を行う必要があります。

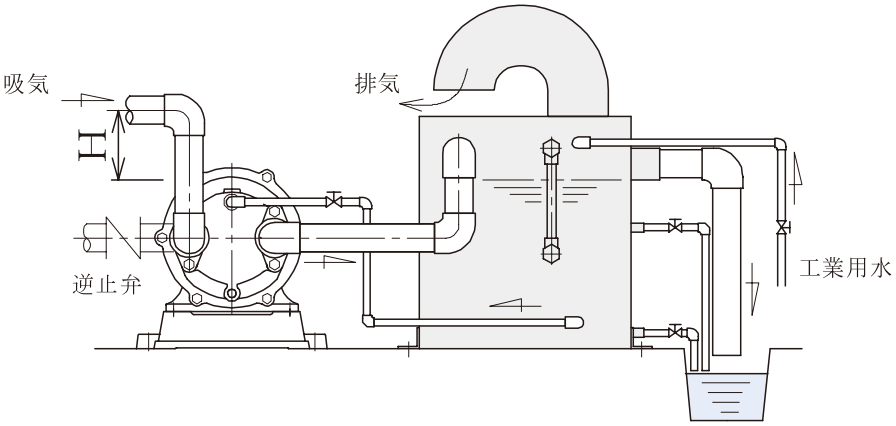

BG型　　ギヤーポンプ

BG 型

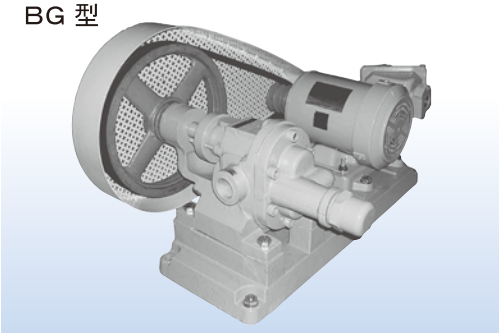

■用　途

●繊維染色工業
●食品工業
●石油工業

■特　　長

１．内部にプレーンメタルを使用しているため、音は静かです。
２．密封式玉軸受の使用により耐久性は抜群です。
３．自吸性能が抜群です。
４．軸封部はグランドパッキン式、シングルメカニカルシール式を標準としています。また、その他必要に応じて製作しております。

■製作仕様

	ＢＧ 型
口　　径	φ１５～φ５０
全 揚 程	５m～３０m
吐出し量	０.０１m^3／ｍｉｎ ～ ０.１５m^3／ｍｉｎ
使用液温度	８０℃以下（但し、使用液により異なります。）
最高使用圧力	０.３MPａ（３.０６ｋｇｆ／ｃm^2）
最高使用液粘度	２０００mPａ・ｓ（回転速度、動力により変化します。）
駆 動 方 法	ベルト掛け
最高回転速度	６００min^{-1}
フランジ規格	ＢＧ－１５～３２　ネジ込み式 ＢＧ－４０・５０　ＪＩＳ　Ｂ２２３９　１０Ｋ　並形　ＦＦ

N−SP型（2極・クローズ形羽根車）　グルンドフォス ステンレス製深井戸用水中ポンプ

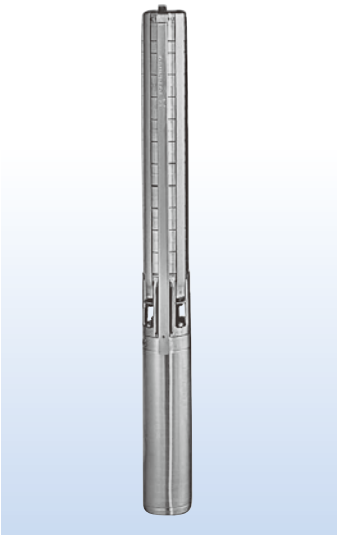

■特　長

1．ポンプ部、モーター部共、すべてステンレス製であるため、錆や腐食の心配がなく赤水を防止します。幅広い水質に適用可能で長寿命です。
2．プレス加工による、羽根車、案内羽根は、水路部表面が特に滑らかで、また形状も均一であるため、ポンプ効率が高く、高性能、省エネタイプです。
3．プレス加工によるステンレスケーシングや、シンプルなデザインにより極めて小型・軽量です。
4．優れた構造・材料、また合理化されたライン生産方式により、高品質、低コストを実現。長寿命が約束されます。
5．シールリングの防砂設計により、磨耗、カジリを防ぎます。
6．確かな工場在庫管理、及び標準化により短納期体制が整っています。

■用　途

●地下水の取水　●農事灌漑
●工業用水　●建築設備
●加 圧 用　●融 雪 用
●都市水道　●高層ビル
●スプリンクラー散水

■製作仕様

口　径	φ25～φ100	材質	羽根車	SUS304
全揚程	9m ～ 400m		主　軸	SUS431
吐出し量	0.01m³/min ～ 2.0m³/min		ケーシング	SUS304
取扱液	清水：PH5～10		モーター（ハウジング）	SUS304又はSUS301
使用液温度	0℃ ～ 40℃	電　圧		200/200V (50Hz/60Hz)
井戸径	100，150，200mm	始動方式		0.37～9.2kW：直入方式 11～55kW　：Y－△

（注：鋼管井戸とビニール管井戸により内径が異なります。）

■特殊仕様

●温水用
　使用温度　75℃以下
●SUS316製
●高揚程（500m）
●電圧変更
●ポンプ吐出し口径変更

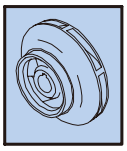

■選定図〔井戸径100mm用〕

60Hz　2極-3600min⁻¹〔同期回転速度〕

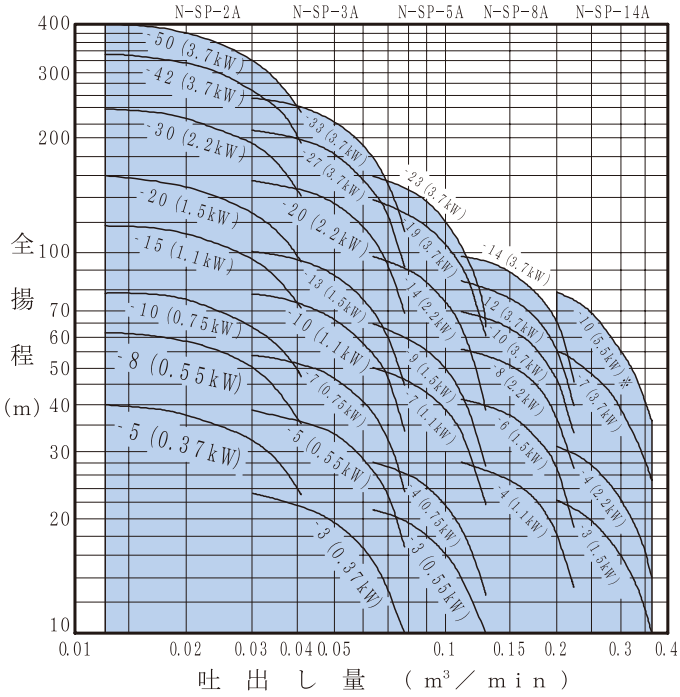

50Hz　2極-3000min⁻¹〔同期回転速度〕

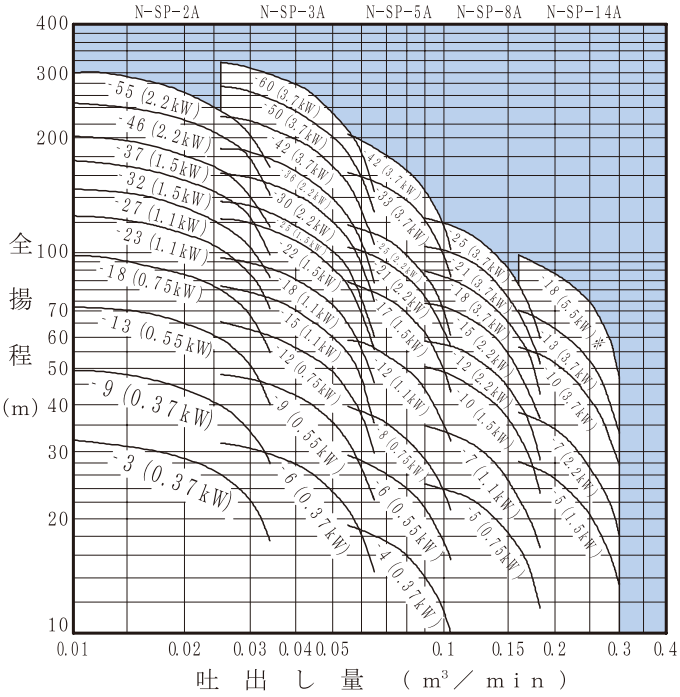

■選定図〔井戸径150－200mm用〕

★SP－17，30 …… 150mm
★SP－46，60，77 …… 200mm

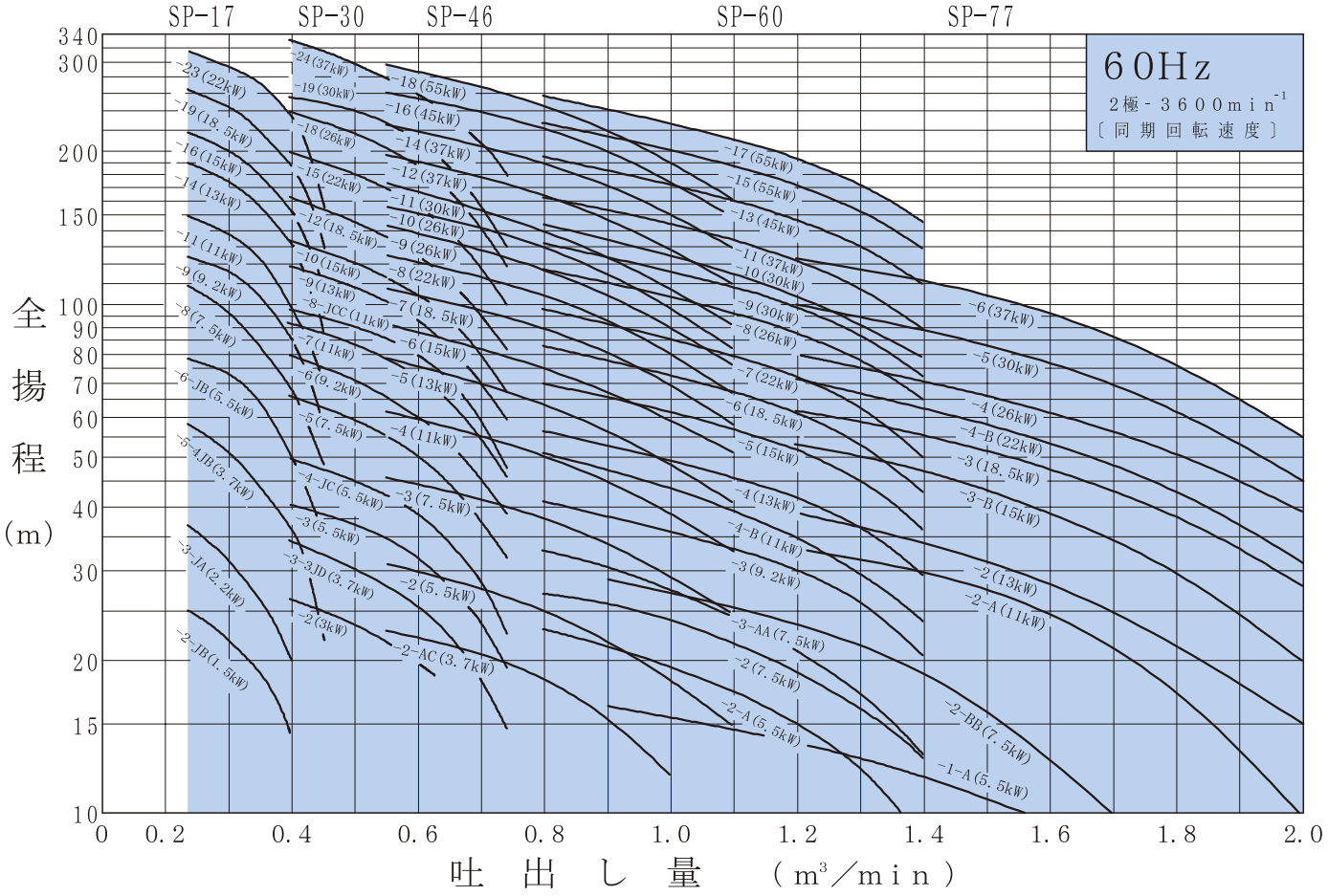

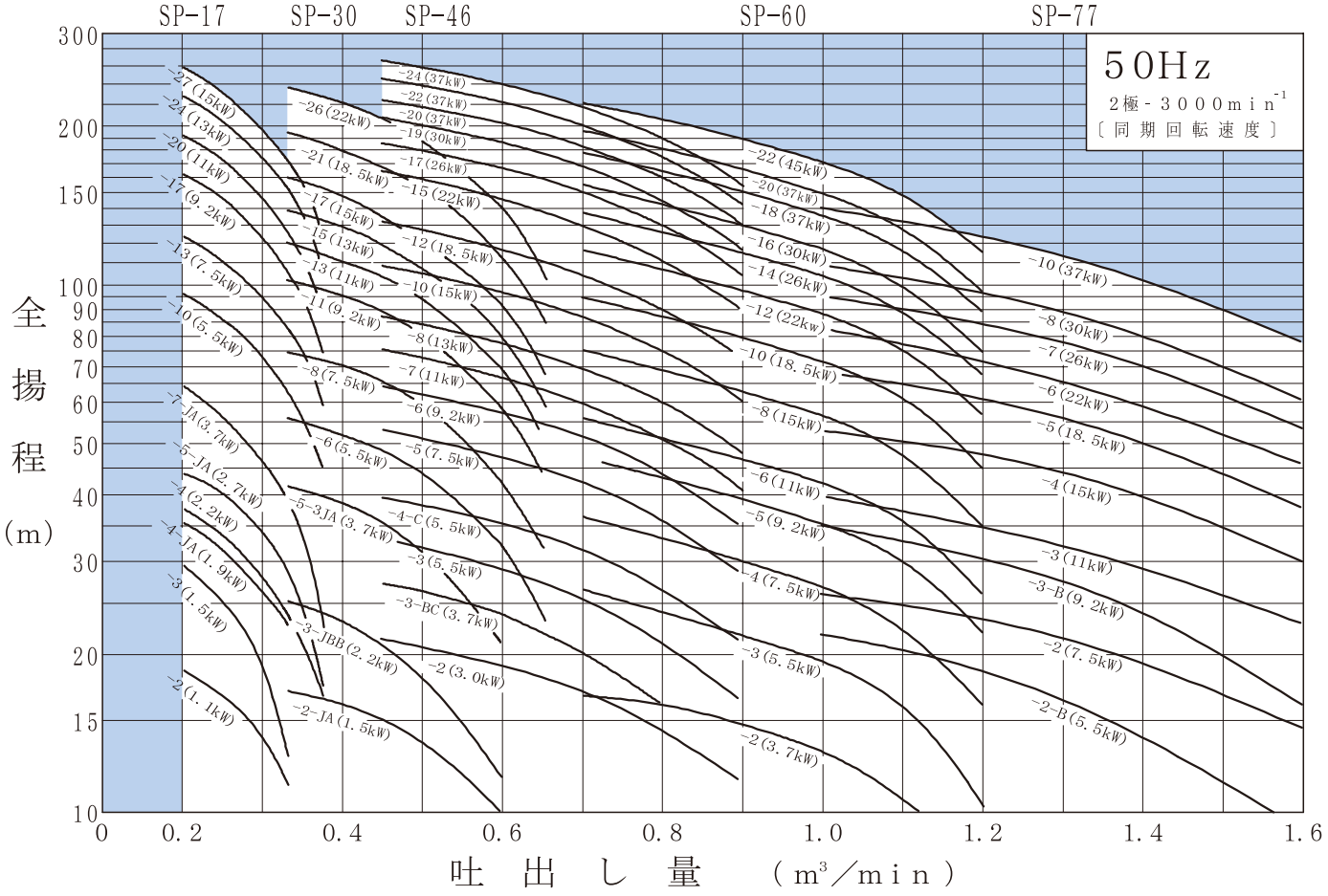

参考資料

ポンプのご照会・部品注文時のご照会については、下記の事項をなるべく詳しくお知らせください。

ポンプのご照会について

1. ご計画の概要（用途）
2. 吐出し量 ……m^3/min　ℓ/min　ton/h
3. 揚　程　全揚程……m
   吸込揚程・吐出し揚程……±m
   吸込側管径・吐出し側管径……mm
   吸込側・吐出し側容器内圧力……MPa
   利用可能なNPSH値
4. 取り扱い液質　液名、液の組成あるいは化学式
   液比重
   液粘度
   酸あるいはアルカリ……PH値
   液温（温度変化のある場合はその範囲）……℃
   液濃度……Wt%
   蒸気圧……MPa
   腐蝕性の有無、注液の可否
   固形物の性状、名称、硬さ、粘度、混合量、結晶析出の有無（運転中あるいは停止）
   【参考　1MPa＝10.197kgf／cm^2 abs】
5. シール方式及び構造のご指定またはご希望事項
6. 材質に関するご指定またはご希望事項
7. フランジサイズ、吸込口、吐出し口方向に関するご指定またはご希望事項
8. 原動機
   電動機……出力、極数、周波数、電圧、型式
   （全閉、防爆形、屋外形）
   その他直結以外で駆動させる場合にもできる限り詳しくご指示ください。
   出力、回転数については特にご指定のない限り弊社で選定致します。
9. 付属品及び予備品に関する事項
10. その他設計製作にあたってのご注意事項

部品注文時のご照会について

1. 部品注文及び使用中のトラブルの際、ポンプ銘板表示事項をお知らせください。
2. 銘板表示事項
   1）TYPE……ポンプ型式
   2）コンストラクション記号（参考銘板内　GTE－CZN）……ポンプ構造
   3）SIZE……ポンプ口径
   4）m・m^3/min ……ポンプ仕様
   5）kW ……モーター出力
   6）min^{-1} ……同期回転速度
   7）No. ……ポンプ製造番号
3. その他、軸封部、軸受の構造などもお知らせください。
   （下表及び銘板内コンストラクション記号を参照ください。）

参考銘板（JF－43D　0.75kW　60Hz）

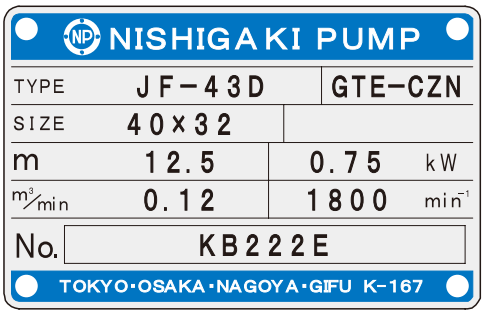

銘板に表示されているコンストラクション記号（参考銘板内　GTE－CZN）の内容は下表の通りです。部品注文時の参考にしてください。

銘板コンストラクション記号について

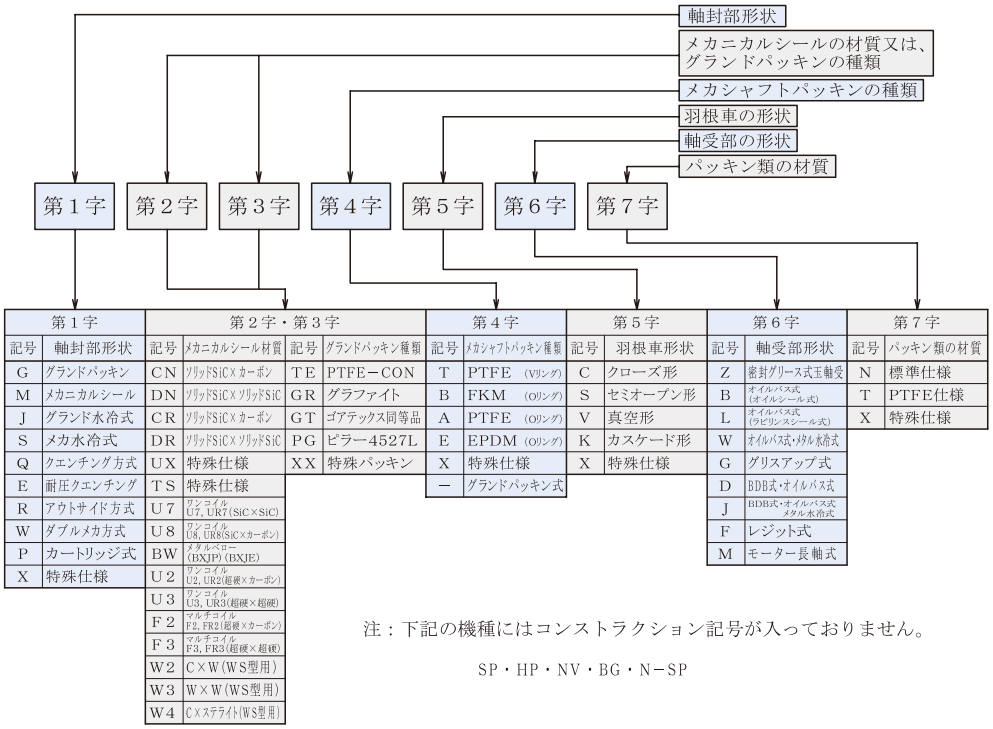

第１字		第２字・第３字				第４字		第５字		第６字		第７字	
記号	軸封部形状	記号	メカニカルシール材質	記号	グランドパッキン種類	記号	メカシャフトパッキン種類	記号	羽根車形状	記号	軸受部形状	記号	パッキン類の材質
G	グランドパッキン	CN	ソリッドSiC×カーボン	TE	PTFE－CON	T	PTFE（Vリング）	C	クローズ形	Z	密封グリース式玉軸受	N	標準仕様
M	メカニカルシール	DN	ソリッドSiC×ソリッドSiC	GR	グラファイト	B	FKM（Oリング）	S	セミオープン形	B	オイルバス式（オイルシール式）	T	PTFE仕様
J	グランド水冷式	CR	ソリッドSiC×カーボン	GT	ゴアテックス同等品	A	PTFE（Oリング）	V	真空形	L	オイルバス式（ラビリンスシール式）	X	特殊仕様
S	メカ水冷式	DR	ソリッドSiC×ソリッドSiC	PG	ピラー4527L	E	EPDM（Oリング）	K	カスケード形	W	オイルバス式・メタル水冷式		
Q	クエンチング方式	UX	特殊仕様	XX	特殊パッキン	X	特殊仕様	X	特殊仕様	G	グリスアップ式		
E	耐圧クエンチング	TS	特殊仕様			－	グランドパッキン式			D	BDB式・オイルバス式		
R	アウトサイド方式	U7	ワンコイル U7, UR7（SiC×SiC）							J	BDB式・オイルバス式・メタル水冷式		
W	ダブルメカ方式	U8	ワンコイル U8, UR8（SiC×カーボン）							F	レジット式		
P	カートリッジ式	BW	メタルベローズ（BXJP）（BXJE）							M	モーター長軸式		
X	特殊仕様	U2	ワンコイル U2, UR2（超硬×カーボン）										
		U3	ワンコイル U3, UR3（超硬×超硬）										
		F2	マルチコイル F2, FR2（超硬×カーボン）										
		F3	マルチコイル F3, FR3（超硬×超硬）										
		W2	C×W（WS型用）										
		W3	W×W（WS型用）										
		W4	C×ステライト（WS型用）										

注：下記の機種にはコンストラクション記号が入っておりません。

SP・HP・NV・BG・N－SP

打刻例

（例１）　GTE－CZN
グランドパッキン式（PTFE－CON）
クローズ羽根車、ZZ式
パッキン類標準仕様

（例２）　MCNTSBT
メカニカルシール式
（CN　Vリング［PTFE］）
セミオープン羽根車、オイルバス式
パッキン類PTFE仕様

（例３）　QDNBCBT
クエンチング方式
（DN　Oリング［FKM］）
クローズ羽根車、オイルバス式
パッキン類PTFE仕様

JFO・JO型MWメカ式の場合

（例４）　XUXXSBN
MWメカ（接液側SiC×SiC／大気側SiC×C）
セミオープン羽根車、オイルバス式
パッキン類標準仕様

FH・UF型Wメカ式の場合

（例５）　WDCXCZN
Wメカ（接液側SiC×SiC（DN）／大気側SiC×C（CN））
クローズ羽根車、ZZ式
パッキン類標準仕様

西垣ポンプ製造株式会社

本　　社	岐阜県羽島郡笠松町美笠通３丁目１２−１ 〈058〉388-3531(代)　FAX〈058〉388-3754	〒501-6088
東京支店	東京都江東区亀戸2丁目33-1 亀戸233ビル 〈03〉3637-3761(代)　FAX〈03〉3685-8697	〒136-0071
中部支店	名古屋市西区中小田井３丁目３５１ 〈052〉503-1633(代)　FAX〈052〉503-1662	〒452-0822
大阪支店	大阪市西区立売堀１丁目１３ー１０ 〈06〉6532-4481(代)　FAX〈06〉6532-4504	〒550-0012
羽島工場	岐阜県羽島市小熊町外粟野１丁目８３ 〈058〉392-2064(代)　FAX〈058〉391-3479	〒501-6261

ホームページ　http://www.nishigaki-p.co.jp

■製品改良の為、カタログ内容を一部変更することがあります。

代理店

NP.16.5.3