2極POLE	御注文主 CUSTOMER		台数 QUA.
□ZJPS−66 (5.5／7.5kW) 外形寸法図 DIMENSION OF SELF PRIMING PUMP	殿		
	用途 USED FOR	機番ITEM NO.	製番MFG NO.

吐出し量CAPACITY	全揚程TOTAL HEAD	同期速度SPEED	出力OUT PUT	電動機MOTOR	メーカー MAKER	型式 TYPE
m^3/min	m	min^{-1}	kW	kW	P V	Hz

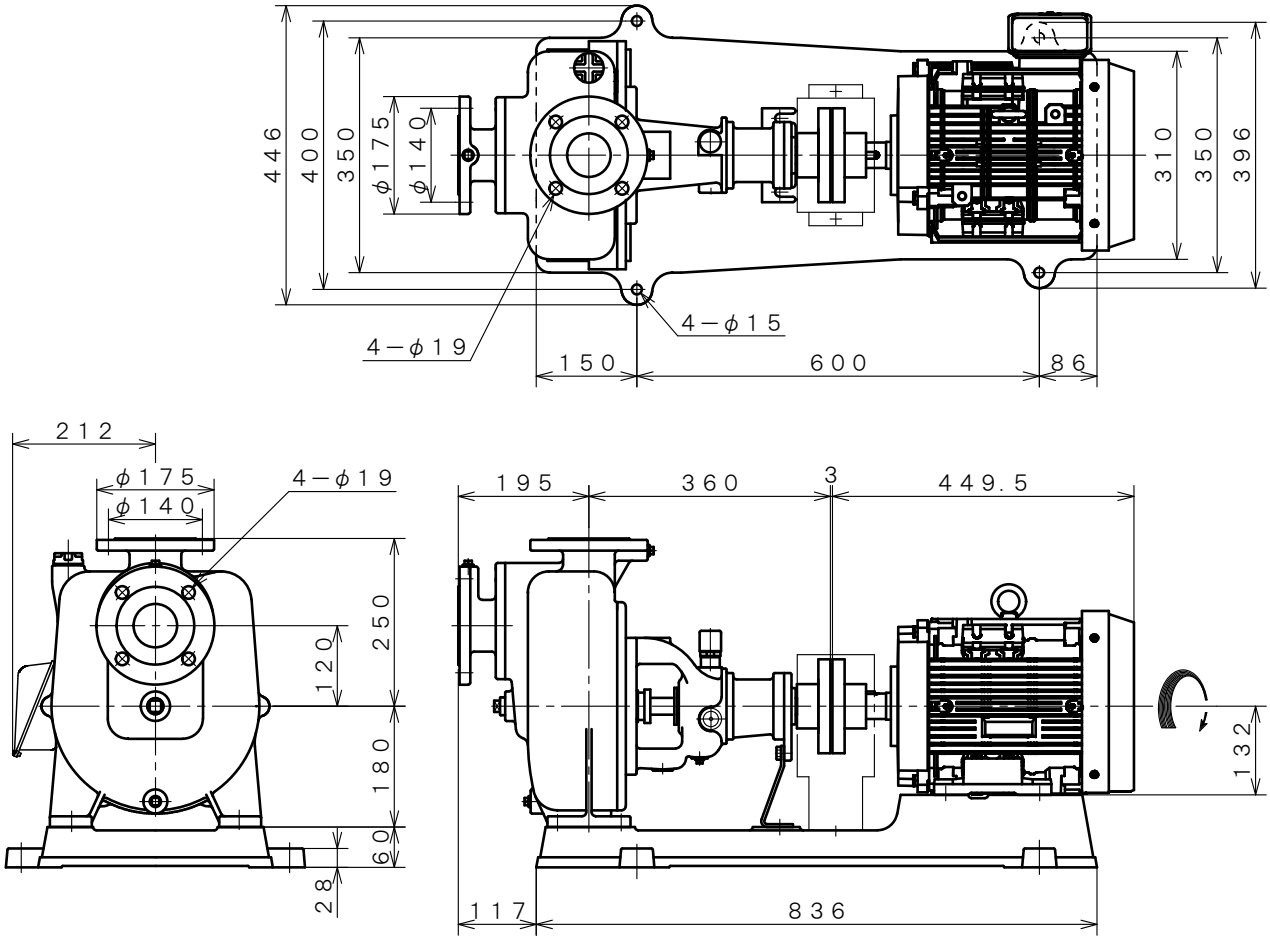

※ ニシガキ標準モーターでの寸法です。（全閉外扇屋内型）
MOTORS ARE IN ACCORDANCE WITH NISHIGAKI STANDARDS.
(TOTALLY ENCLOSED FAN−COOLED)

単位 UNIT：mm

西垣ポンプ製造株式会社 NISHIGAKI PUMP MFG. CO.,LTD.	日付DATE	作成DRW.	図番 DRAWING NO.
	’25. 4	R. Y	XB3−AY1029CS