2極POLE								御注文主 CUSTOMER		台数 QUA.
□ZULS−80		外形寸法図 DIMENSION OF CENTRIFUGAL PUMP						殿		
								用途 USED FOR	機番 ITEM NO.	製番 MFG NO.
吐出し量 CAPACITY	全揚程 TOTAL HEAD	同期速度 SPEED	出力 OUT PUT	電動機 MOTOR	メーカー MAKER	型式 TYPE				
m³/min	m	min⁻¹	3.7 kW	3.7 kW	2P	200V	Hz			

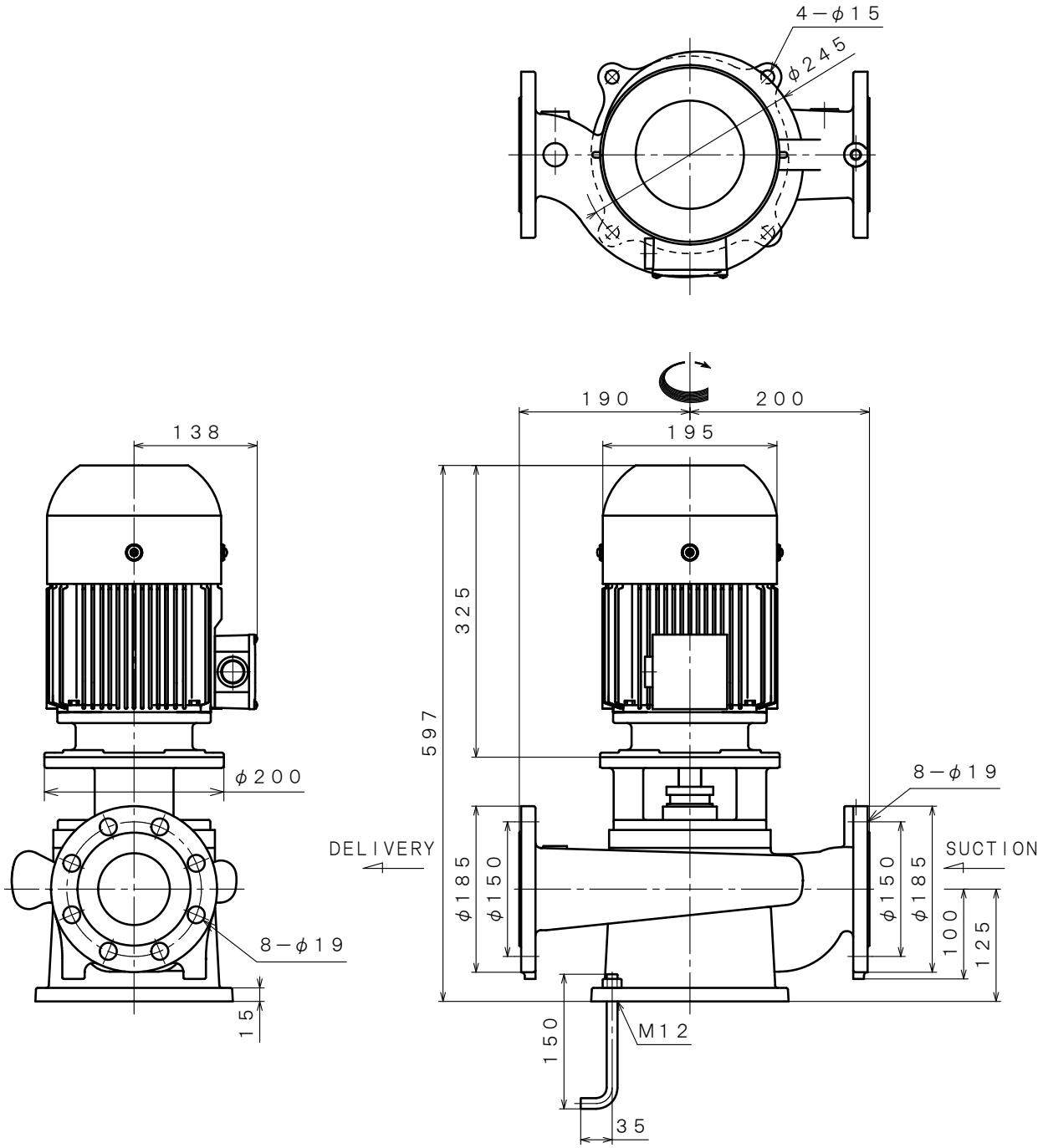

※ ニシガキ標準モーターでの寸法です。（全閉外扇屋外型）
MOTORS ARE IN ACCORDANCE WITH NISHIGAKI STANDARDS.
(TOTALLY ENCLOSED−FAN OUTDOOR TYPE)

単位 UNIT：mm

西垣ポンプ製造株式会社 NISHIGAKI PUMP MFG. CO.,LTD.	日付 DATE	作成 DRW.	図番 DRAWING NO.
	’25. 4	R. Y	XB3−AK1043CS