| 4極POLE | | | | | | | | |
|---|---|---|---|---|---|---|---|---|
| □ZJFS −108E<br>□ZJFSO−108E | 外形寸法図<br>DIMENSION OF CENTRIFUGAL PUMP | | | 御注文主 CUSTOMER<br>殿 | | | 台数 QUA. | |
| | | | | 用途 USED FOR | | 機番ITEM NO. | 製番MFG NO. | |
| 吐出し量CAPACITY | 全揚程TOTAL HEAD | 同期速度SPEED | 出力OUT PUT | 電動機MOTOR | メーカー MAKER | 型式 TYPE | | |
| m³/min | m | min⁻¹ | 5.5 kW | 5.5 kW | 4P 200V | Hz | | |

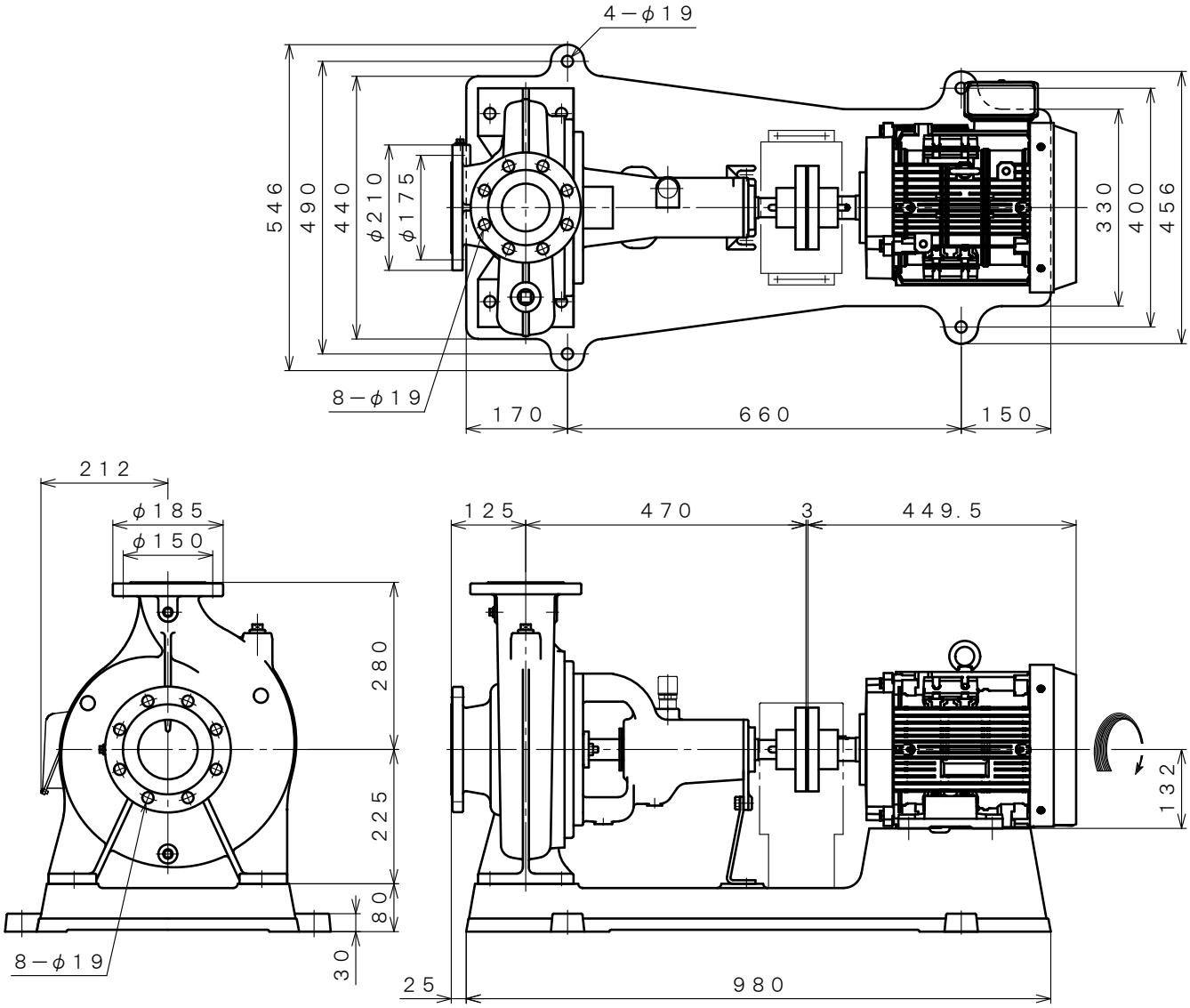


※ ニシガキ標準モーターでの寸法です。（全閉外扇屋内型）
MOTORS ARE IN ACCORDANCE WITH NISHIGAKI STANDARDS.
(TOTALLY ENCLOSED FAN-COOLED)

単位 UNIT：mm

| 西垣ポンプ製造株式会社<br>NISHIGAKI PUMP MFG. CO., LTD. | 日付DATE | 作成DRW. | 図番 DRAWING NO. |
|---|---|---|---|
| | ’25. 4 | R. Y | XB3−AJ1395CS |