2極POLE									
□ZJS −108C □ZJSO−108C (11／15kW)	外形寸法図 DIMENSION OF CENTRIFUGAL PUMP			御注文主 CUSTOMER				台数 QUA.
				殿				
				用途 USED FOR		機番ITEM NO.		製番MFG NO.
吐出し量CAPACITY	全揚程TOTAL HEAD	同期速度SPEED	出力OUT PUT	電動機MOTOR	メーカー MAKER		型式 TYPE	
m³/min	m	min⁻¹	kW	kW	P	V	Hz	

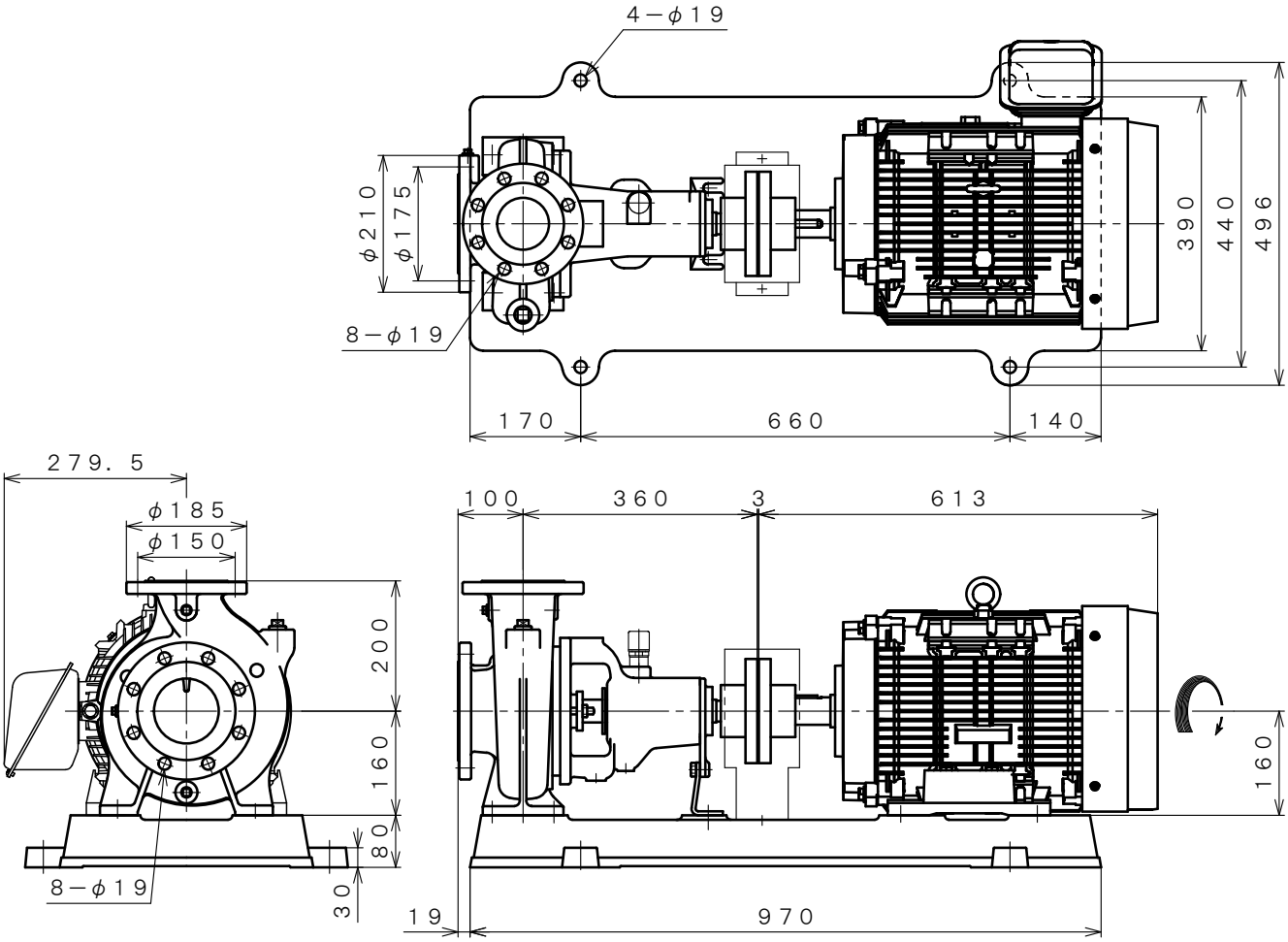

※ ニシガキ標準モーターでの寸法です。（全閉外扇屋内型）
MOTORS ARE IN ACCORDANCE WITH NISHIGAKI STANDARDS.
(TOTALLY ENCLOSED FAN−COOLED)

単位 UNIT：mm

西垣ポンプ製造株式会社 NISHIGAKI PUMP MFG. CO.,LTD.	日付DATE	作成DRW.	図番 DRAWING NO.
	’25. 4	R. Y	XB3−AH1209CS