2極POLE								
□ZJS −65D □ZJSO−65D (5.5／7.5kW)	外形寸法図 DIMENSION OF CENTRIFUGAL PUMP			御注文主 CUSTOMER			台数 QUA.	
				殿				
				用途 USED FOR		機番 ITEM NO.	製番 MFG NO.	
吐出し量 CAPACITY	全揚程 TOTAL HEAD	同期速度 SPEED	出力 OUT PUT	電動機 MOTOR	メーカー MAKER	型式 TYPE		
m^3/min	m	min^{-1}	kW	kW	P	V	Hz	

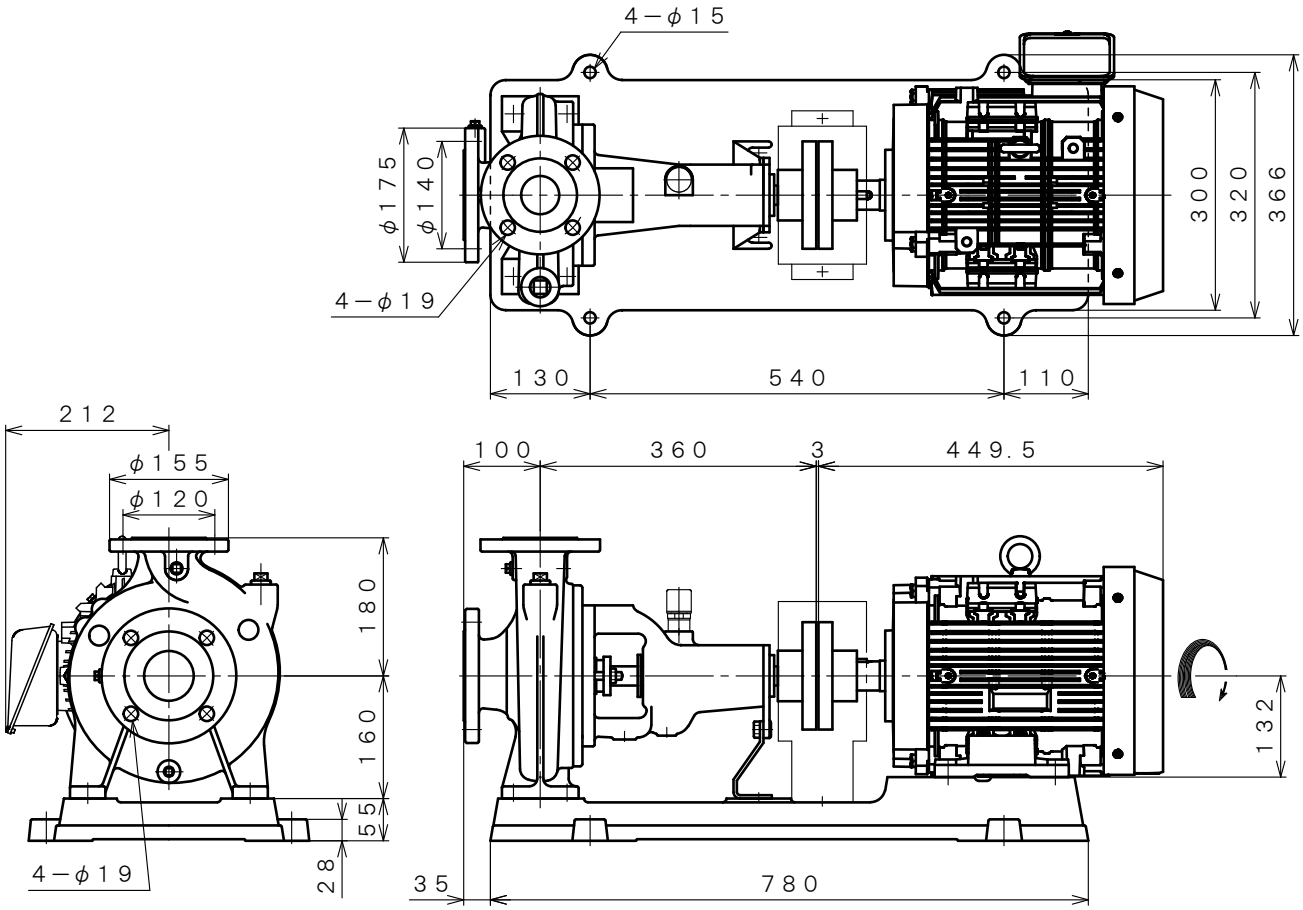

※ ニシガキ標準モーターでの寸法です。（全閉外扇屋内型）
MOTORS ARE IN ACCORDANCE WITH NISHIGAKI STANDARDS.
(TOTALLY ENCLOSED FAN-COOLED)

単位 UNIT：mm

西垣ポンプ製造株式会社 NISHIGAKI PUMP MFG. CO.,LTD.	日付 DATE	作成 DRW.	図番 DRAWING NO.
	’25. 4	R. Y	XB3−AH1194CS