4極POLE						御注文主 CUSTOMER		台数 QUA.
□ZJF −54E □ZJFO−54E	外形寸法図 DIMENSION OF CENTRIFUGAL PUMP					殿		
						用途 USED FOR	機番ITEM NO.	製番MFG NO.
吐出し量CAPACITY	全揚程TOTAL HEAD	同期速度SPEED	出力OUT PUT	電動機MOTOR	メーカー MAKER	型式 TYPE		
m³/min	m	min⁻¹	1.5 kW	1.5 kW	4P 200V	Hz		

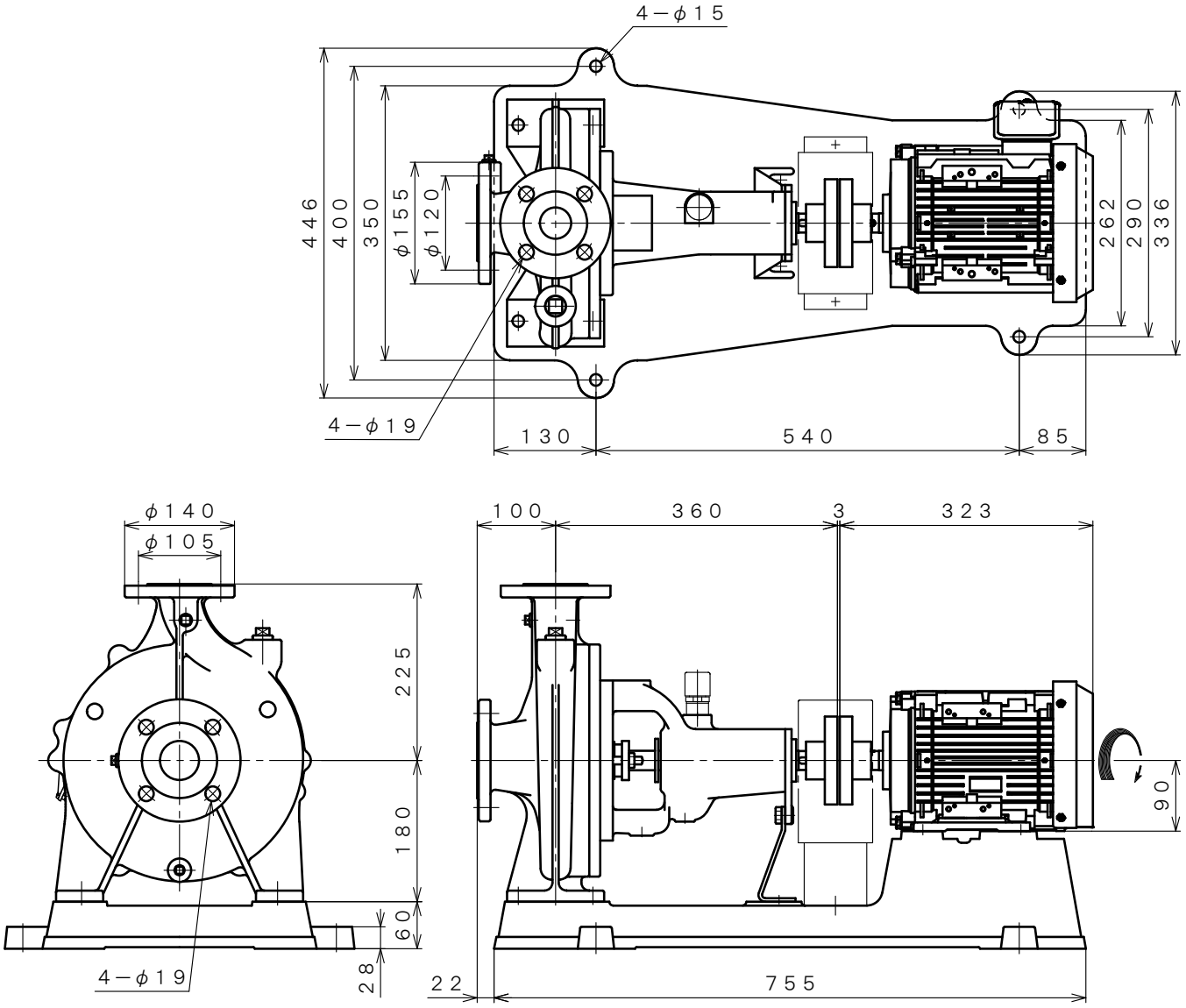

※ ニシガキ標準モーターでの寸法です。（全閉外扇屋内型）
MOTORS ARE IN ACCORDANCE WITH NISHIGAKI STANDARDS.
(TOTALLY ENCLOSED FAN-COOLED)

単位 UNIT：mm

西垣ポンプ製造株式会社 NISHIGAKI PUMP MFG. CO., LTD.	日付DATE	作成DRW.	図番 DRAWING NO.
	’25. 4	R. Y	XB3−AG1211CS