2極POLE									
□ZJ −86D □ZJO−86D	外形寸法図 DIMENSION OF CENTRIFUGAL PUMP			御注文主 CUSTOMER				台数 QUA.	
				殿					
				用途 USED FOR			機番ITEM NO.	製番MFG NO.	
吐出し量CAPACITY	全揚程TOTAL HEAD	同期速度SPEED	出力OUT PUT	電動機MOTOR	メーカー MAKER	型式 TYPE			
m³/min	m	min⁻¹	18.5kW	18.5kW	2P	200V	Hz		

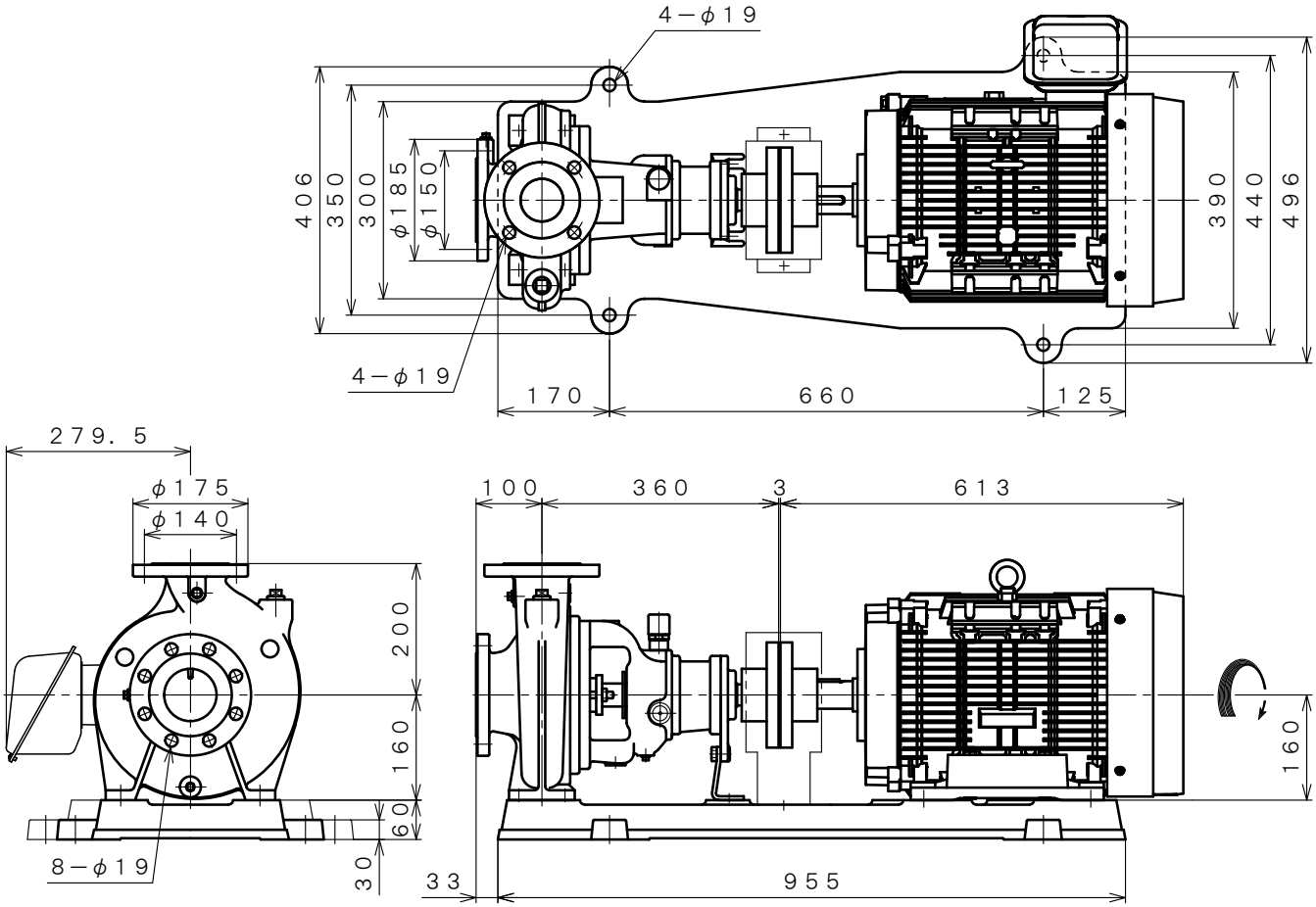

※ ニシガキ標準モーターでの寸法です。（全閉外扇屋内型）
MOTORS ARE IN ACCORDANCE WITH NISHIGAKI STANDARDS.
(TOTALLY ENCLOSED FAN-COOLED)

単位 UNIT：mm

西垣ポンプ製造株式会社 NISHIGAKI PUMP MFG. CO.,LTD.	日付DATE	作成DRW.	図番 DRAWING NO.
	’25.4	R.Y	XB3−AF1118CS