4極 POLE	[自吸ユニット]	御注文主 CUSTOMER		台数 QUA.
□ZJFS−1210F	外形寸法図 DIMENSION OF SELF PRIMING−UNIT PUMP	殿		
		用途 USED FOR	機番 ITEM NO.	製番 MFG NO.

吐出し量 CAPACITY	全揚程 TOTAL HEAD	同期速度 SPEED	出力 OUT PUT	電動機 MOTOR	メーカー MAKER	型式 TYPE
m³/min	m	min⁻¹	kW	kW	P V Hz	

( ) 内は18.5kW以上

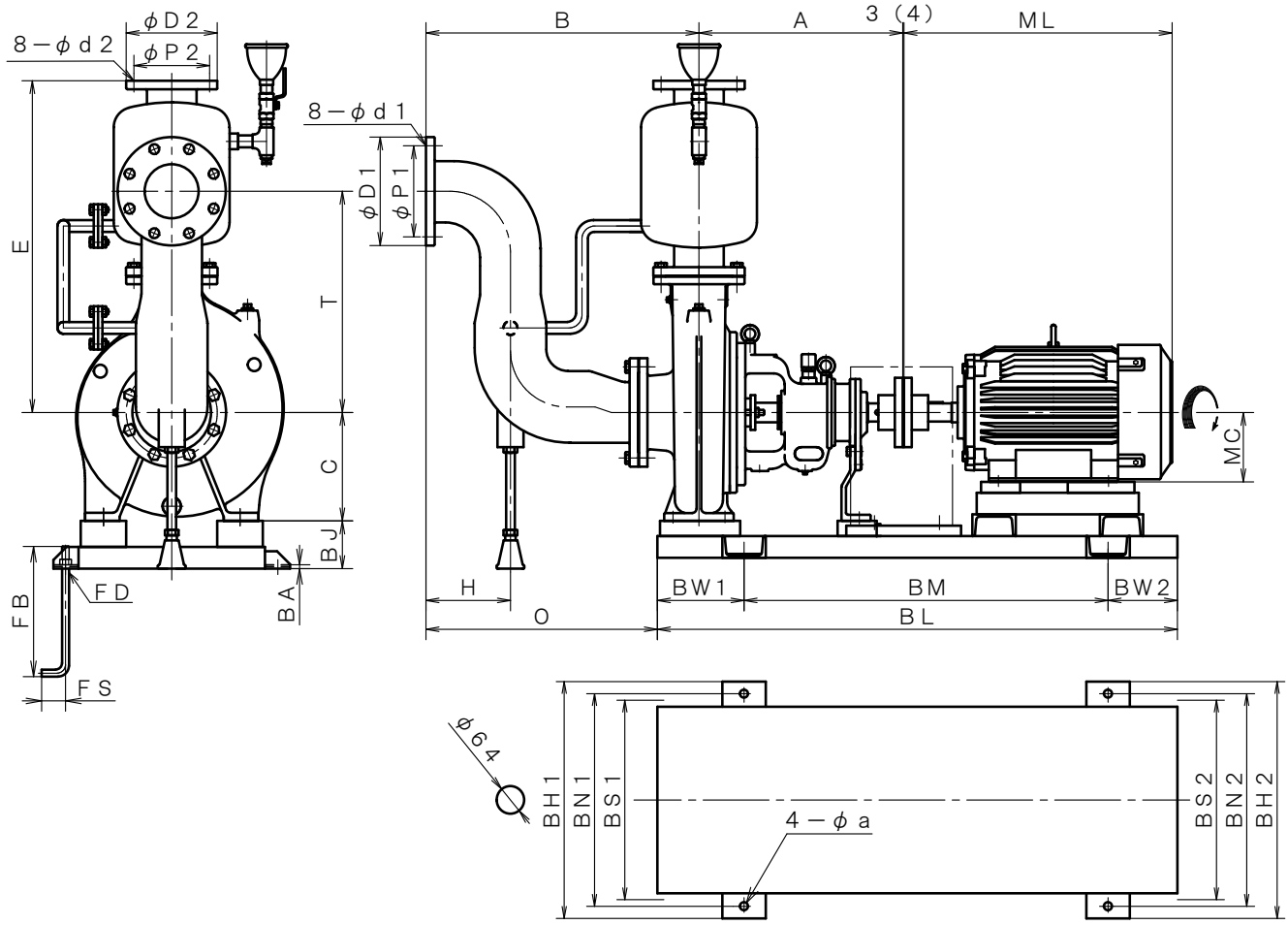

※ ニシガキ標準モーターでの寸法です。(全閉外扇屋内型)
MOTORS ARE IN ACCORDANCE WITH NISHIGAKI STANDARDS.
(TOTALLY−ENCLOSED−FAN−INTERNAL)

単位 UNIT：mm

型式 TYPE	出力 OUT PUT kW	ポンプ PUMP A	B	C	E	H	T	−	O	フランジ FLANGE (JIS10K FF) 吸込側 SUCTION BORE	D1	P1	d1	吐出側 DELIVERY BORE	D2	P2	d2	電動機 MOTOR ML		MC
ZJFS−1210F	15	470	630	250	765	193	510		534	φ125	250	210	23	φ100	210	175	19	613		160
	18.5	470	630	250	765	193	510		534	φ125	250	210	23	φ100	210	175	19	638.5		180
	22	470	630	250	765	193	510		534	φ125	250	210	23	φ100	210	175	19	638.5		180
	30	470	630	250	765	193	510		534	φ125	250	210	23	φ100	210	175	19	716.5		180

型式 TYPE	出力 OUT PUT kW	共通ベッド COMMON BASE BL	BM	BW1	BW2	BH1	BH2	BN1	BN2	BS1	BS2	BJ	BA	a	基礎ボルト FOUNDATION BOLT FD	FS	FB	備考 REMARKS
ZJFS−1210F	15	1200	840	200	160	546	546	490	490	430	430	85	9	19	M16	55	300	
	18.5	1220	840	200	180	546	546	490	490	440	440	85	10	19	M16	55	300	
	22	1220	840	200	180	546	546	490	490	440	440	85	10	19	M16	55	300	
	30	1220	840	200	180	546	546	490	490	440	440	85	10	19	M16	55	300	

西垣ポンプ製造株式会社 NISHIGAKI PUMP MFG. CO.,LTD.	日付 DATE	作成 DRW.	図番 DRAWING NO.
	'25. 4	R. Y	XB2−AJ1273CS