4極 POLE	御注文主 CUSTOMER	台数 QUA.
□ZSPS−50 □ZSPS−65	殿	
外形寸法図 DIMENSION OF SELF PRIMING PUMP	用途 USED FOR / 機番 ITEM NO. / 製番 MFG NO.	

吐出し量 CAPACITY	全揚程 TOTAL HEAD	同期速度 SPEED	出力 OUT PUT	電動機 MOTOR	メーカー MAKER	型式 TYPE
m^3/min	m	min^{-1}	kW	kW P V Hz		

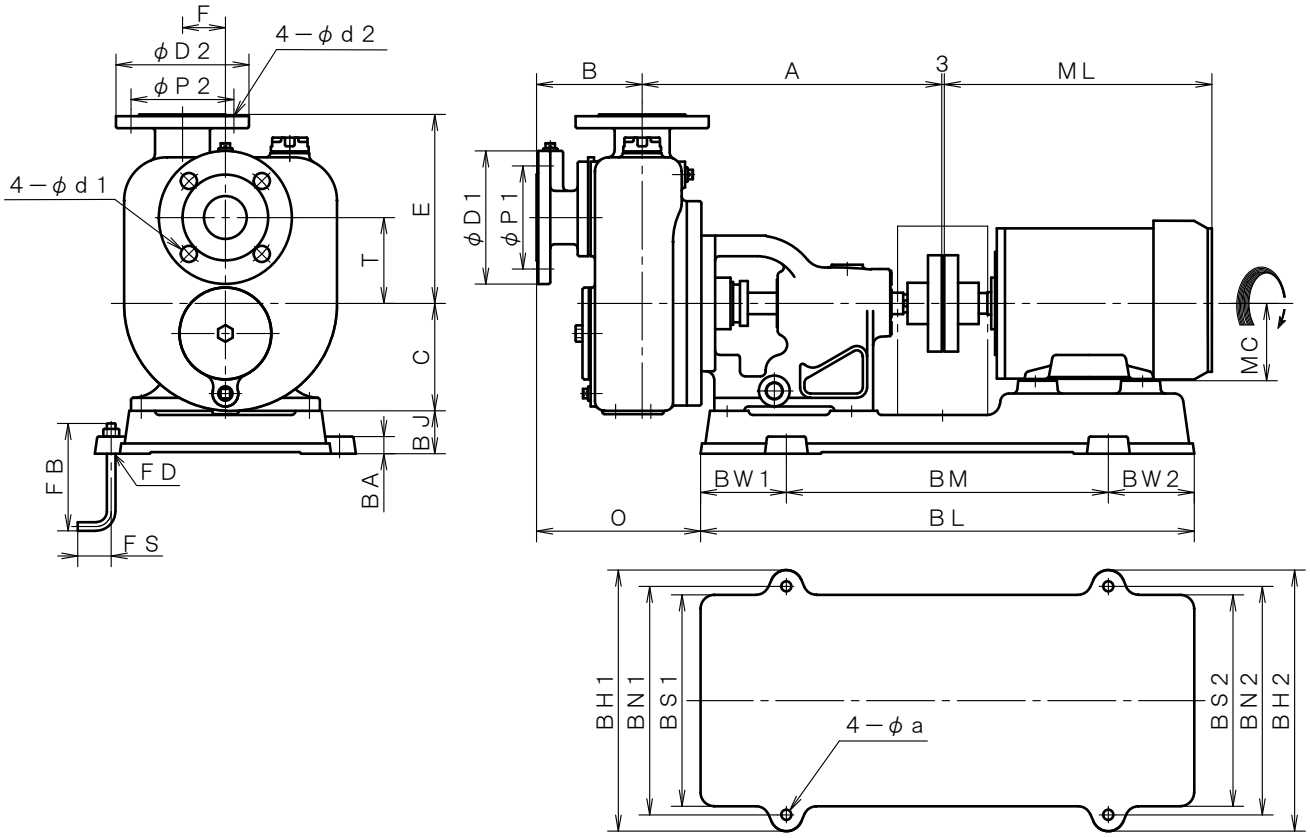

※ ニシガキ標準モーターでの寸法です。（全閉外扇屋内型）
MOTORS ARE IN ACCORDANCE WITH NISHIGAKI STANDARDS.
(TOTALLY ENCLOSED FAN-COOLED)

単位 UNIT：mm

型式 TYPE	出力 OUT PUT kW	ポンプ PUMP A	B	C	E	F	T	−	O	フランジ FLANGE (JIS10K RF) 吸込側 SUCTION BORE	D1	P1	d1	吐出側 DELIVERY BORE	D2	P2	d2	電動機 MOTOR ML		MC
ZSPS−50	0.75	349	123	125	220	50	100	−	191	φ50	155	120	19	φ50	155	120	19	280		80
	1.5	349	123	125	220	50	100	−	191	φ50	155	120	19	φ50	155	120	19	323		90
ZSPS−65	1.5	415	132	140	235	55	105	−	198	φ65	175	140	19	φ65	175	140	19	323		90
	2.2	415	132	140	235	55	105	−	198	φ65	175	140	19	φ65	175	140	19	371		100

型式 TYPE	出力 OUT PUT kW	共通ベッド COMMON BASE BL	BM	BW1	BW2	BH1	BH2	BN1	BN2	BS1	BS2	BJ	BA	a	基礎ボルト FOUNDATION BOLT FD	FS	FB	備考 REMARKS
ZSPS−50	0.75	575	375	100	100	304	304	266	266	246	246	50	20	12	M10	25	125	
	1.5	575	375	100	100	304	304	266	266	246	246	50	20	12	M10	25	125	
ZSPS−65	1.5	670	410	130	130	360	360	314	314	294	294	70	28	15	M12	35	150	
	2.2	670	410	130	130	360	360	314	314	294	294	70	28	15	M12	35	150	

西垣ポンプ製造株式会社 NISHIGAKI PUMP MFG. CO., LTD.	日付 DATE	作成 DRW.	図番 DRAWING NO.
	’25. 4	R Y	XB1−01348CS