4極POLE	御注文主 CUSTOMER		台数 QUA.
□ZFS−200 □ZFS−200A	殿		
外形寸法図 DIMENSION OF CENTRIFUGAL PUMP	用途 USED FOR	機番ITEM NO.	製番MFG NO.

吐出し量CAPACITY	全揚程TOTAL HEAD	同期速度SPEED	出力OUT PUT	電動機MOTOR	メーカー MAKER	型式 TYPE
m³/min	m	min⁻¹	kW	kW	P V Hz	

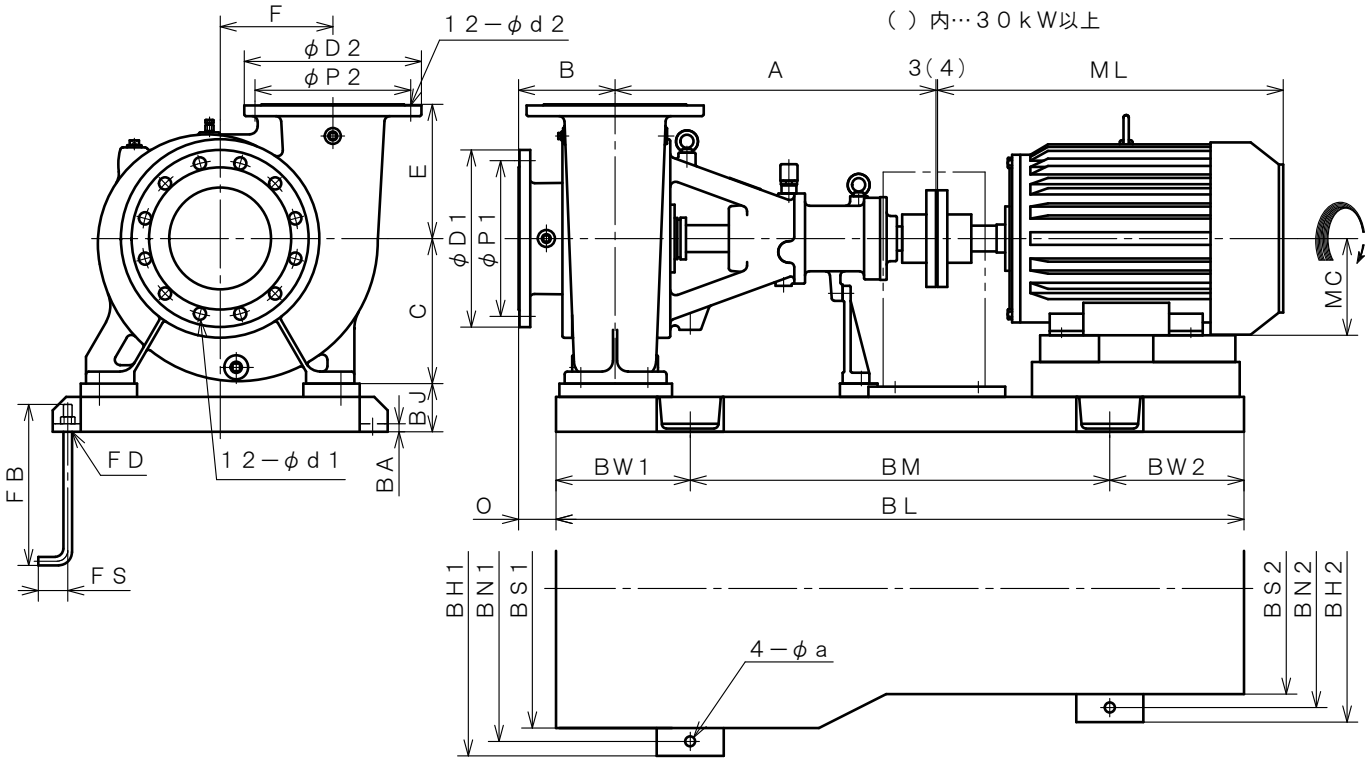

※ ニシガキ標準モーターでの寸法です。（全閉外扇屋内型）
MOTORS ARE IN ACCORDANCE WITH NISHIGAKI STANDARDS.
(TOTALLY ENCLOSED FAN-COOLED)

単位 UNIT：mm

型式 TYPE	出力 OUT PUT kW	ポンプ PUMP A	B	C	E	F	T	-	O	フランジ FLANGE (JIS10K RF) 吸込側SUCTION BORE	D1	P1	d1	吐出側DELIVERY BORE	D2	P2	d2	電動機 MOTOR ML		MC
ZFS−200	11	598	180	270	250	210	−	−	73	φ200	330	290	23	φ200	330	290	23	613		160
	15	598	180	270	250	210	−	−	73	φ200	330	290	23	φ200	330	290	23	613		160
	18.5	598	180	270	250	210	−	−	70	φ200	330	290	23	φ200	330	290	23	638.5		180
	22	598	180	270	250	210	−	−	70	φ200	330	290	23	φ200	330	290	23	638.5		180
	30	615	180	270	250	210	−	−	72	φ200	330	290	23	φ200	330	290	23	716.5		180
ZFS−200A	15	598	180	270	250	210	−	−	73	φ200	330	290	23	φ200	330	290	23	613		160
	18.5	598	180	270	250	210	−	−	70	φ200	330	290	23	φ200	330	290	23	638.5		180
	30	615	180	270	250	210	−	−	72	φ200	330	290	23	φ200	330	290	23	716.5		180
	37	615	180	270	250	210	−	−	67	φ200	330	290	23	φ200	330	290	23	819.5		200

型式 TYPE	出力 OUT PUT kW	共通ベッド COMMON BASE BL	BM	BW1	BW2	BH1	BH2	BN1	BN2	BS1	BS2	BJ	BA	a	基礎ボルト FOUNDATION BOLT FD	FS	FB	備考 REMARKS
ZFS−200	11	1242	742	250	250	624	464	570	410	520	360	90	15	19	M16	55	300	
	15	1242	742	250	250	624	464	570	410	520	360	90	15	19	M16	55	300	
	18.5	1282	782	250	250	624	498	570	444	520	394	90	15	19	M16	55	300	
	22	1282	782	250	250	624	498	570	444	520	394	90	15	19	M16	55	300	
	30	1339	835	252	252	624	498	570	444	520	394	90	15	19	M16	55	300	
ZFS−200A	15	1242	742	250	250	624	464	570	410	520	360	90	15	19	M16	55	300	
	18.5	1282	782	250	250	624	498	570	444	520	394	90	15	19	M16	55	300	
	30	1339	835	252	252	624	498	570	444	520	394	90	15	19	M16	55	300	
	37	1384	784	300	300	630	548	576	494	526	444	110	15	19	M16	55	300	

西垣ポンプ製造株式会社 NISHIGAKI PUMP MFG. CO.,LTD.	日付DATE	作成DRW.	図番 DRAWING NO.
	'25.4	R.Y	XB1−I1323CS