| 4極POLE | 御注文主 CUSTOMER | 台数 QUA. |
|---|---|---|
| □ZJF−1512D 外形寸法図 DIMENSION OF CENTRIFUGAL PUMP | 殿 | |
| | 用途 USED FOR / 機番ITEM NO. | 製番MFG NO. |

| 吐出し量CAPACITY | 全揚程TOTAL HEAD | 同期速度SPEED | 出力OUT PUT | 電動機MOTOR | メーカー MAKER | 型式 TYPE |
|---|---|---|---|---|---|---|
| $m^3/min$ | m | $min^{-1}$ | kW | kW | P V Hz | |

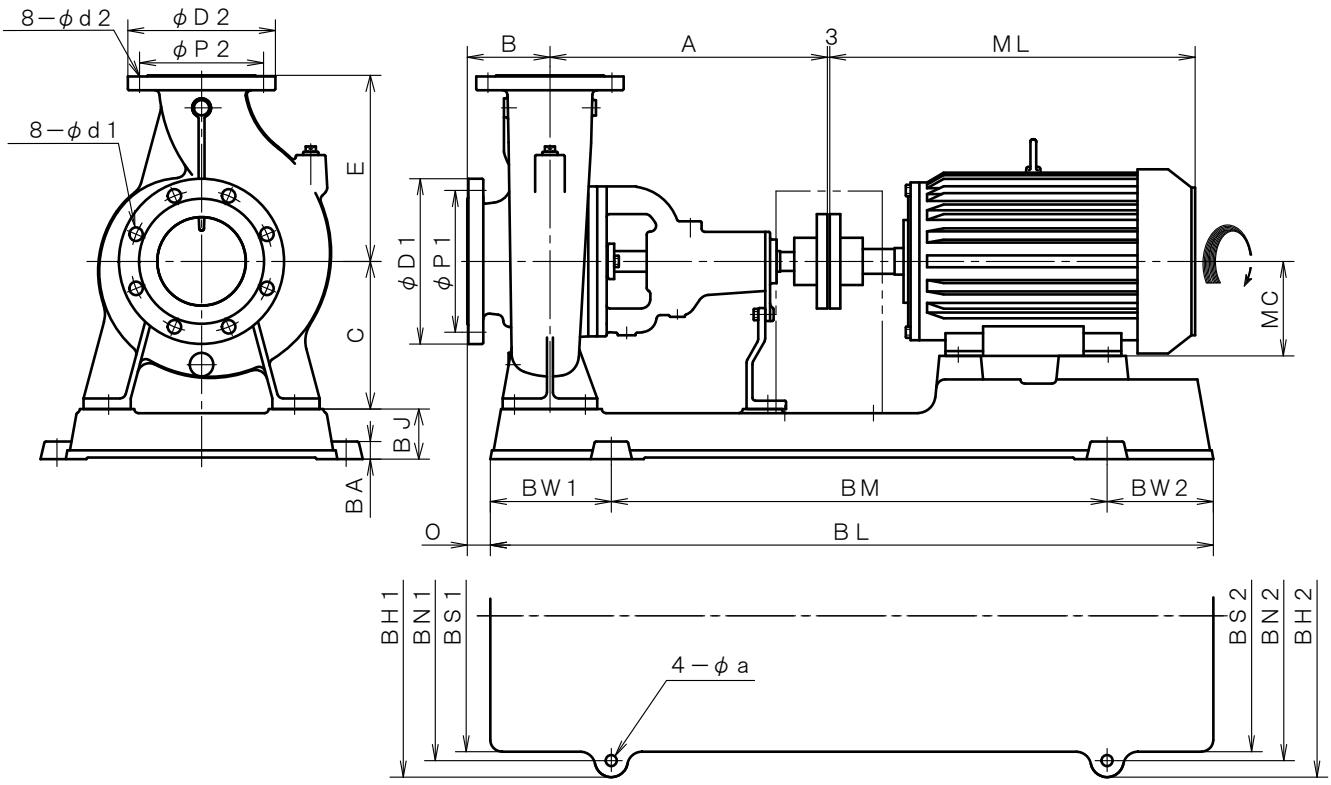


※ ニシガキ標準モーターでの寸法です。(全閉外扇屋内型)
MOTORS ARE IN ACCORDANCE WITH NISHIGAKI STANDARDS.
(TOTALLY ENCLOSED FAN-COOLED)

単位 UNIT：mm

| フランジ FLANGE (JIS10K 並RF) | | | | | | | |
|---|---|---|---|---|---|---|---|
| 吸込側口径 SUCTION BORE | D1 | P1 | d1 | 吐出側口径 DELIVERY BORE | D2 | P2 | d2 |
| φ150 | 280 | 240 | 23 | φ125 | 250 | 210 | 23 |

| 備考 REMARKS |
|---|
| |

| 型式 TYPE | 出力 OUT PUT kW | ポンプ PUMP A | B | C | E | O | 電動機 MOTOR ML | | MC | 共通ベッド COMMON BASE BL | BM | BW1 | BW2 | BH1 | BH2 | BN1 | BN2 | BS1 | BS2 | BJ | BA | a |
|---|---|---|---|---|---|---|---|---|---|---|---|---|---|---|---|---|---|---|---|---|---|---|
| ZJF-1512D | 5.5 | 470 | 140 | 250 | 315 | 40 | 449.5 | | 132 | 980 | 660 | 170 | 150 | 546 | 456 | 490 | 400 | 440 | 330 | 80 | 30 | 19 |
| | 7.5 | 470 | 140 | 250 | 315 | 40 | 487.5 | | 132 | 980 | 660 | 170 | 150 | 546 | 456 | 490 | 400 | 440 | 330 | 80 | 30 | 19 |

| 西垣ポンプ製造株式会社 NISHIGAKI PUMP MFG. CO.,LTD. | 日付DATE | 作成DRW. | 図番 DRAWING NO. |
|---|---|---|---|
| | '25.4 | R.Y | XB1−AG0343CS |