2極POLE	御注文主 CUSTOMER		台数 QUA.
□ZJ −108B □ZJO−108B	外形寸法図 DIMENSION OF CENTRIFUGAL PUMP	殿	
	用途 USED FOR	機番ITEM NO.	製番MFG NO.

吐出し量CAPACITY	全揚程TOTAL HEAD	同期速度SPEED	出力OUT PUT	電動機MOTOR	メーカー MAKER	型式 TYPE
m^3/min	m	min^{-1}	kW	kW	P V Hz	

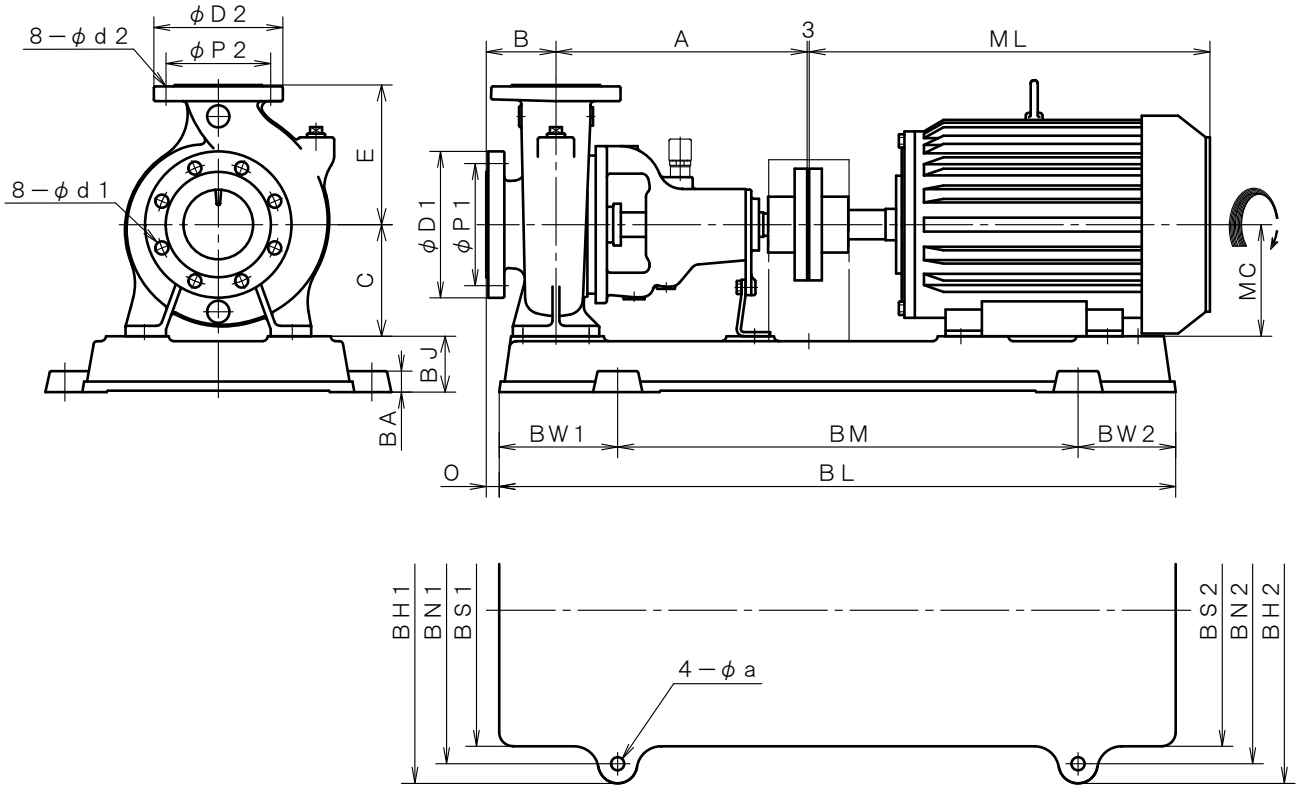

※ ニシガキ標準モーターでの寸法です。(全閉外扇屋内型)
MOTORS ARE IN ACCORDANCE WITH NISHIGAKI STANDARDS.
(TOTALLY ENCLOSED FAN-COOLED)

単位 UNIT：mm

フランジ FLANGE (JIS10K 並RF)							
吸込側口径 SUCTION BORE	D1	P1	d1	吐出側口径 DELIVERY BORE	D2	P2	d2
φ100	210	175	19	φ80	185	150	19

備考 REMARKS

型式 TYPE	出力 OUT PUT kW	ポンプ PUMP A	B	C	E	O	電動機 MOTOR ML		MC	共通ベッド COMMON BASE BL	BM	BW1	BW2	BH1	BH2	BN1	BN2	BS1	BS2	BJ	BA	a
ZJ −108B ZJO−108B	7.5	360	100	160	180	22	449.5		132	836	600	150	86	446	396	400	350	350	310	80	28	15

西垣ポンプ製造株式会社 NISHIGAKI PUMP MFG. CO.,LTD.	日付DATE	作成DRW.	図番 DRAWING NO.
	'25. 4	R. Y	XB1−AF0257CS