φ50×φ40 □ZJM−54DX	[マグネット駆動] 構造断面図 CONSTRUCTION OF CENTRIFUGAL PUMP	御注文主 CUSTOMER 殿
		用途 USED FOR

機番 ITEM NO.	製番 MFG. NO.	吐出し量 CAPACITY	全揚程 TOTAL HEAD	出力 OUT PUT	同期速度 SPEED	台数 QUANTITY
		m^3/min	m	kW	min^{-1}	

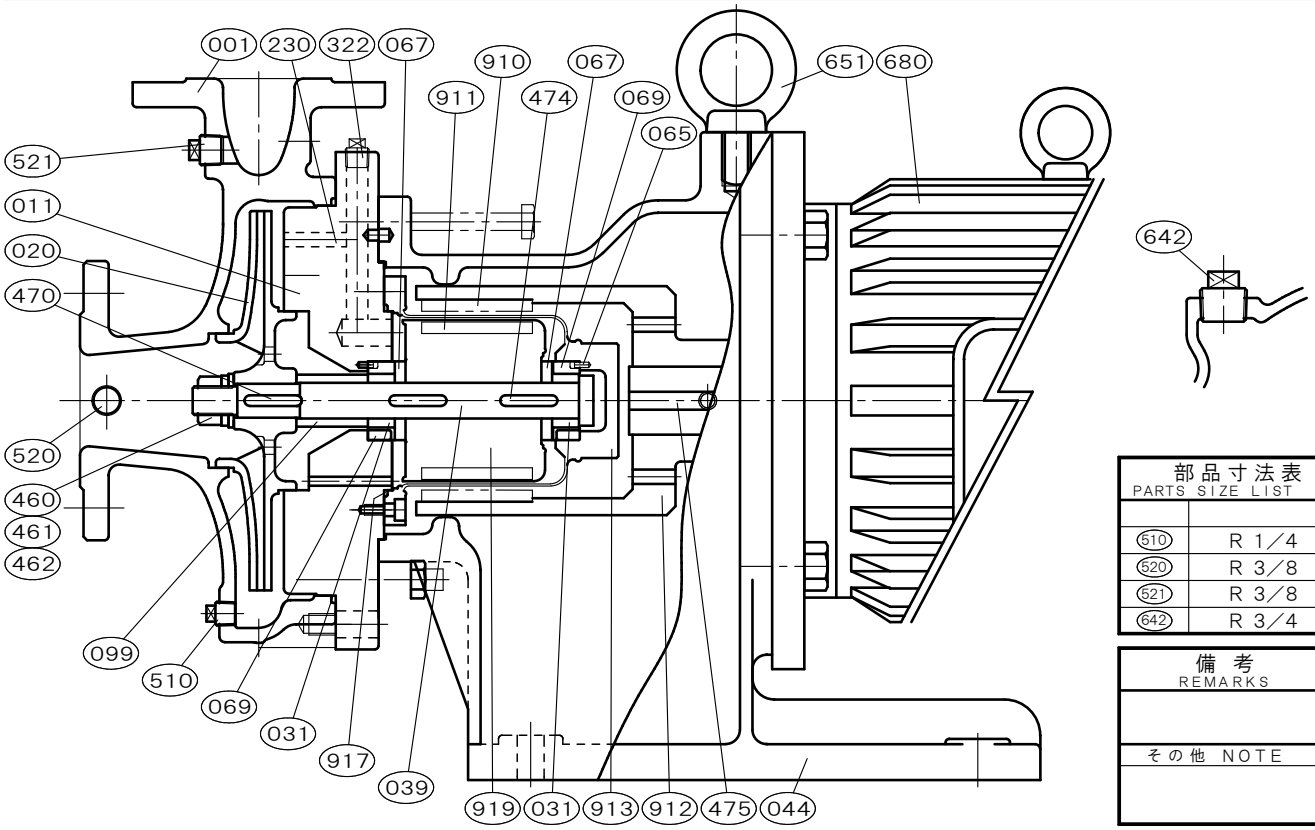

部品寸法表 PARTS SIZE LIST	
510	R 1/4
520	R 3/8
521	R 3/8
642	R 3/4

備考 REMARKS
その他 NOTE

NO.	部品名 NAME OF PART		材質 MATERIAL SCS14	個数 QUAN.	NO.	部品名 NAME OF PART		材質 MATERIAL SCS14	個数 QUAN.
001	ケーシング	CASING	SCS14	1	642	呼び水プラグ	PRIMING PLUG	SUS316	1
011	ケーシングカバー	CASING COVER	SUS316	1	651	アイボルト	EYE BOLT	SS400	1
020	羽根車	IMPELLER	SCS14	1	680	モーター	MOTOR	――――	1
031	スリーブ	SHAFT SLEEVE	SiC	2	910	駆動マグネット	DRIVING MAGNET	RARE EARTH	1set
039	従動軸	BOLOW SHAFT	SUS316L	1	911	従動マグネット	FOLLOW MAGNET	RARE EARTH	1set
044	モーター台	PEDESTAL	FC200	1	912	ドライブカップリング	DRIVING COUPLING	FC200	1
065	メタル回り止め	SET PIN	SUS316L	2	913	シールケース	SEAL CASE	SUS316L	1
067	スラストメタル	THRUST METAL	SiC	2	917	シールケースパッキン	CASE PACKING	PTFE	1
069	軸受メタル	METAL	SiC	2	919	インナドライブ	INNER DRIVE	SUS316L	1
099	メタル押さえ	METAL COVER	SUS316L	1					
230	カバーパッキン	COVER PACKING	PTFE	1					
322	封水プラグ	PLUG	SUS316	1					
460	羽根車ナット	IMPELLER NUT	SUS316	1					
461	回り止め	LOOK WASHER	SUS316L	1	付属品 ACCESSORIES				
462	当て座金	WASHER	SUS316	1					
470	羽根車キー	IMPELLER KEY	SUS316	1					
474	インナドライブキー	INNER DRIVE KEY	SUS316	1					
475	ドライブキー	DRIVE KEY	S45C	1					
510	ドレン抜きプラグ	DRAIN PLUG	SUS316	1					
520	真空計プラグ	VACUUM GAUGE PLUG	SUS316	1					
521	圧力計プラグ	PRESSURE GAUGE PLUG	SUS316	1					

西垣ポンプ製造株式会社 NISHIGAKI PUMP MFG. CO., LTD.	日付 DATE	作成 DRW.	図番 DRAWING NO.
	'25. 4	R. Y	YB4−BA1042CS