SVS型　分解・組立手順

Procedure of The SVS to disassembling and assembling

西垣ポンプの取扱説明書（自吸式渦巻ポンプ）を参照ください。

Please refer to an instruction manual (a self priming pump) of a Nishigaki pump manual.

[1] ポンプの分解 （アイソメ分解図　HB3-050）

Disassembling of a pump (Isometric drawing exploded view HB3-050)

1） 吸込、吐出し配管を外します。

I take off absorbing, a delivery pipe.

2） カバー取付けナット（701）を外し、カバー（012）を取り外します。

I take off a cover installation nuts (701) and remove a cover (012).

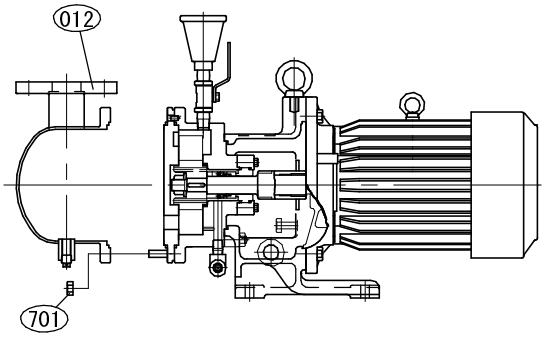

3） カバーパッキン（230）、ポートプレート（171）を外します。

I take off cover packing (230), a port plate (171).

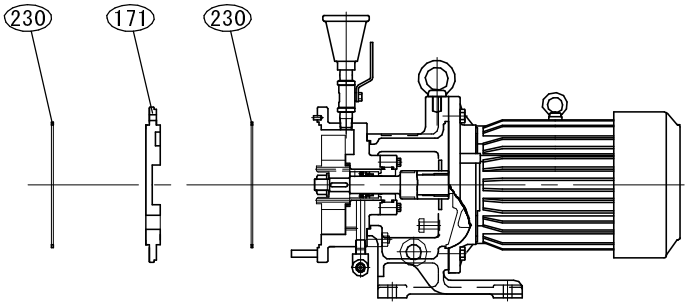

4） 主軸（030）の二面カット部分にレンチを掛けて、羽根車ナット（460）を反時計方向に回し緩めます。

I hang a wrench in two cut-outs of a main shaft (030) and I turn an impeller nut (460) to an anti-clock direction and loosen it.

5） 羽根車（023）と羽根車キー（470）を取り外します。

I remove an impeller (023) and an impeller key (470).

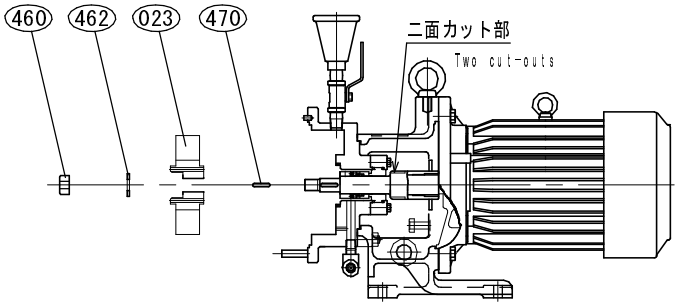

6） メカカバー取付けボルト(342)を外し、メカカバー(340)を取り外します。
I take off a machine cover installation bolt (342) and remove a mecha cover (340).

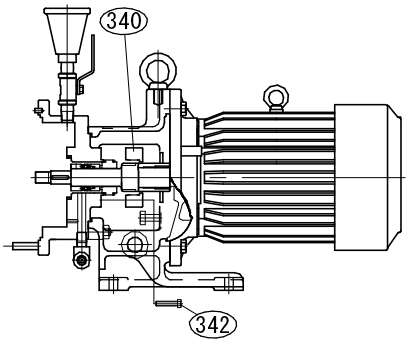

7） ケーシング取付けナット(704)を外し、ケーシング(001)を取り外します。
I take off a casing installation nut (704) and remove a casing (001).

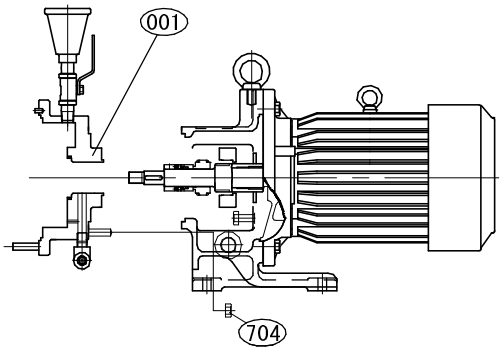

8） 主軸(030)からメカニカルシール(310)の回転環、固定環、メカカバー(340)、
水切りつば(250)の順番に抜き取ってください。
Please pull it out in order of a turn round of a mechanical seal (310), a fixed round,
a mecha cover (340), deflector (250) from a main shaft (030).

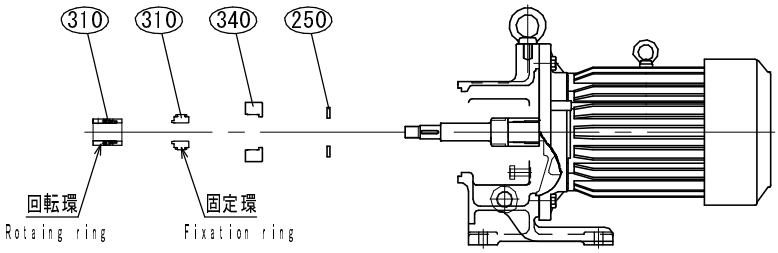

9） モーター取付けボルト(683)を取り外して後、モーター抜きボルト(714)を均等に回し、
そしてモーター(680)からモーター台(044)を外してください。
I turn a bolt (714) equally and I remove a motor installation bolt (683) and pull the back,
a motor, please take off the pedestal (044) from a motor (680).

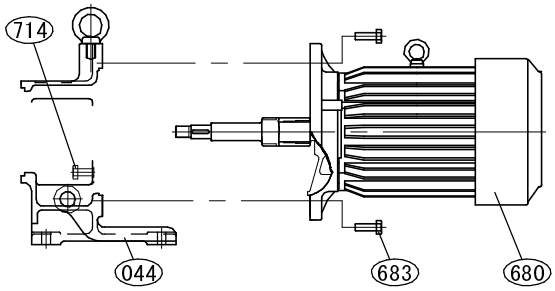

10） モーター(680)から主軸を抜き取る場合は、メーカーにご依頼ください。
When I pull out a main shaft from motors (680), please depend on a maker.

[2] ポンプの組立 （アイソメ分解図 HB3-050）

Assembling of a pump (Isometric drawing exploded view HB3-050)

分解と逆の手順で進めてください。

Assemble in an order contrary to disassembing.

1） メカニカルシール(310)の取扱いには注意してください。

Please be careful to the handling of a mechanical seal (310).

2） 羽根車(023)の側面での隙間を確認ください。

Please confirm a gap at the side of an impeller (023).

※隙間は0.4～0.5です。　※A gap is 0.4-0.5.

3） ポートプレート(171)の方向に注意ください。

Please be careful to directions of a port plate (171).

※IN-OUTの穴の位置をあわせる。　※It merges a position of a hole of IN-OUT.

4） 組立完了後は手回しにて、羽根車(023)の接触が無い事を確認ください。

The assembling pump turns by hand, and please confirm that there is not contact of an impeller (023).

[3] メカニカルシールの組付け

An imposition of a mechanical seal

1） メカカバー(340)にメカニカルシール(310)の固定環を入れます。

I put a fixed link of a mechanical seal (310) in a machine cover (340).

2） 主軸(030)に固定環付きメカカバー(340)をセットします。

I set a machine cover (340) with a fixed round at a main shaft (030).

3） メカカバー取付けボルト(342)は事前に組込んでください。

Please incorporate a machine cover installation bolt (342) beforehand.

4） メカニカルシールの回転環を主軸(030)にセットビスにて締め付けます。

I tighten a turn round of a mechanical seal with a set screw to a main shaft (030).

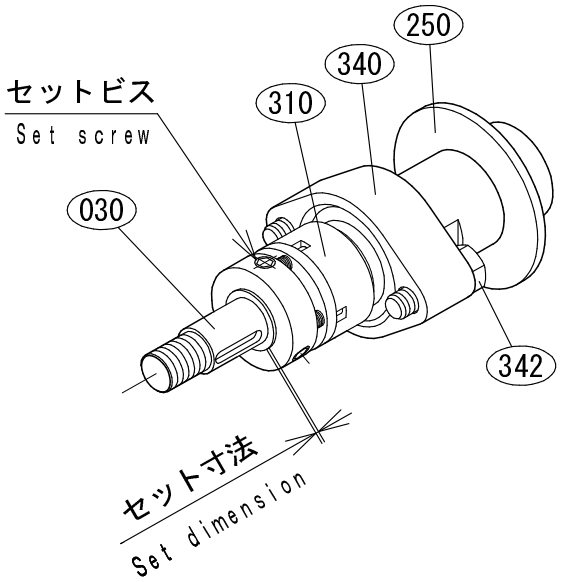

ポンプ型式 Pump TYPE	メカニカルシール型式 Mech.TYPE	セット寸法 Set dimension
SVS-25	φ20-CN	0 mm
SVS-25H	φ20-CN	0 mm
SVS-40	φ25-CN	0 mm
SVS-50	φ25-CN	0 mm

（アイソメ組図）
Isometric drawing assembling

（ＳＶＳ－４０参考）
SVS-40 reference

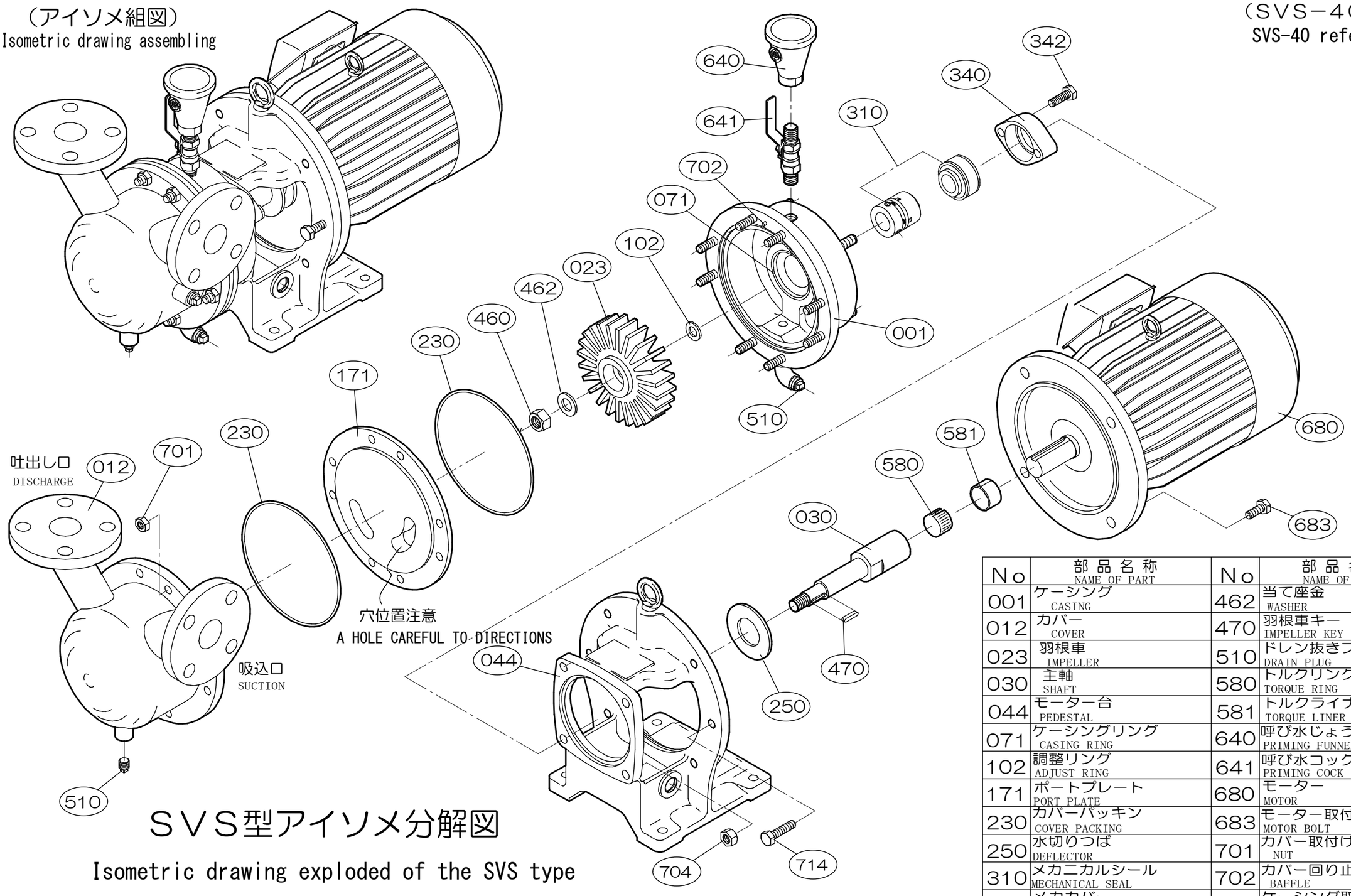

ＳＶＳ型アイソメ分解図

Isometric drawing exploded of the SVS type

No	部品名称 NAME OF PART	No	部品名称 NAME OF PART
001	ケーシング CASING	462	当て座金 WASHER
012	カバー COVER	470	羽根車キー IMPELLER KEY
023	羽根車 IMPELLER	510	ドレン抜きプラグ DRAIN PLUG
030	主軸 SHAFT	580	トルクリング TORQUE RING
044	モーター台 PEDESTAL	581	トルクライナ TORQUE LINER
071	ケーシングリング CASING RING	640	呼び水じょうご PRIMING FUNNEL
102	調整リング ADJUST RING	641	呼び水コック PRIMING COCK
171	ポートプレート PORT PLATE	680	モーター MOTOR
230	カバーパッキン COVER PACKING	683	モーター取付けボルト MOTOR BOLT
250	水切りつば DEFLECTOR	701	カバー取付けナット NUT
310	メカニカルシール MECHANICAL SEAL	702	カバー回り止め BAFFLE
340	メカカバー MECHA COVER	704	ケーシング取付けナット NUT
342	メカカバー取付けボルト MECHA COVER BOLT	714	モーター抜きボルト BOLT
460	羽根車ナット IMPELLER NUT		

NISHIGAKI PUMP MFG. CO., LTD　HB3−050