4極POLE	御注文主 CUSTOMER		台数 QUA.
	殿		
□FSH−80(Semi) 外形寸法図 DIMENSION OF CENTRIFUGAL PUMP	用途 USED FOR	機番ITEM NO.	製番MFG NO.

吐出し量CAPACITY	全揚程TOTAL HEAD	同期速度SPEED	出力OUT PUT	電動機MOTOR	メーカー MAKER	型式 TYPE
m^3/min	m	min^{-1}	kW	kW	P V Hz	

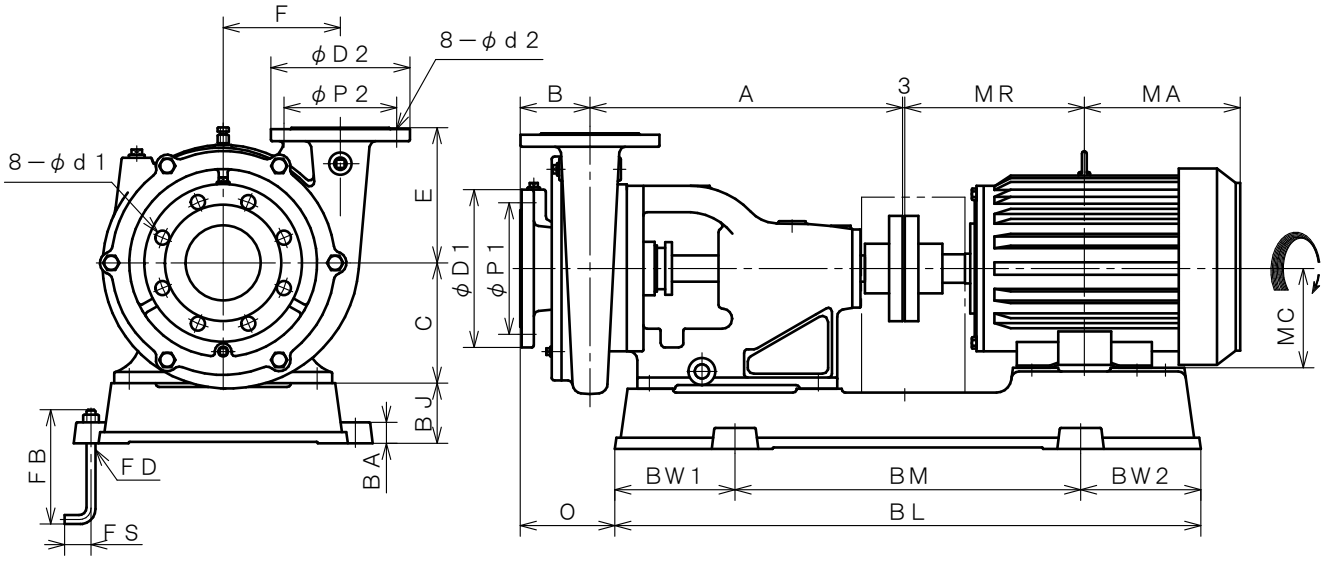

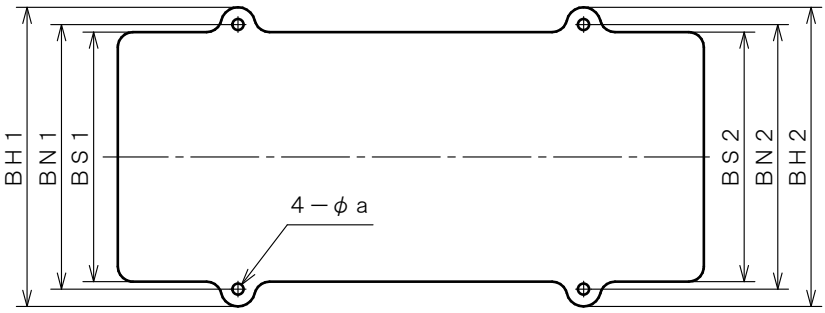

※1. ニシガキ標準モーターでの寸法です。（全閉外扇屋内型）
MOTORS ARE IN ACCORDANCE WITH NISHIGAKI STANDARDS.
(TOTALLY ENCLOSED FAN-COOLED)

単位 UNIT：mm

型式 TYPE	出力 OUT PUT kW	ポンプ PUMP A	B	C	E	F	T	−	O	フランジ FLANGE (JIS10K RF) 吸込側SUCTION BORE	D1	P1	d1	吐出側DELIVERY BORE	D2	P2	d2	電動機 MOTOR MA	MR	MC
FSH−80	3.7	416	93	160	180	156	−	−	131	φ100	210	175	19	φ80	185	150	19	186	200	112
	5.5	416	93	160	180	156	−	−	126	φ100	210	175	19	φ80	185	150	19	211	239	132

型式 TYPE	出力 OUT PUT kW	共通ベッド COMMON BED BL	BM	BW1	BW2	BH1	BH2	BN1	BN2	BS1	BS2	BJ	BA	a	基礎ボルト FOUNDATION BOLT FD	FS	FB	備考 REMARKS
FSH−80	3.7	700	440	130	130	390	390	344	344	324	324	65	28	15	M12	35	150	セミオープン用
	5.5	780	460	160	160	398	398	352	352	332	332	80	28	15	M12	35	150	

西垣ポンプ製造株式会社 NISHIGAKI PUMP MFG. CO.,LTD.	日付DATE	作成DRW.	図番 DRAWING NO.
	'19. 1	H. M	XB1−KU1329CS