| 4極 POLE | 御注文主 CUSTOMER | | 台数 QUA. |
|---|---|---|---|
| □FSH−65 外形寸法図 DIMENSION OF CENTRIFUGAL PUMP | 殿 | | |
| | 用途 USED FOR | 機番 ITEM NO. | 製番 MFG NO. |

| 吐出し量 CAPACITY | 全揚程 TOTAL HEAD | 同期速度 SPEED | 出力 OUT PUT | 電動機 MOTOR | メーカー MAKER | 型式 TYPE |
|---|---|---|---|---|---|---|
| $m^3/min$ | m | $min^{-1}$ | kW | kW P V Hz | | |

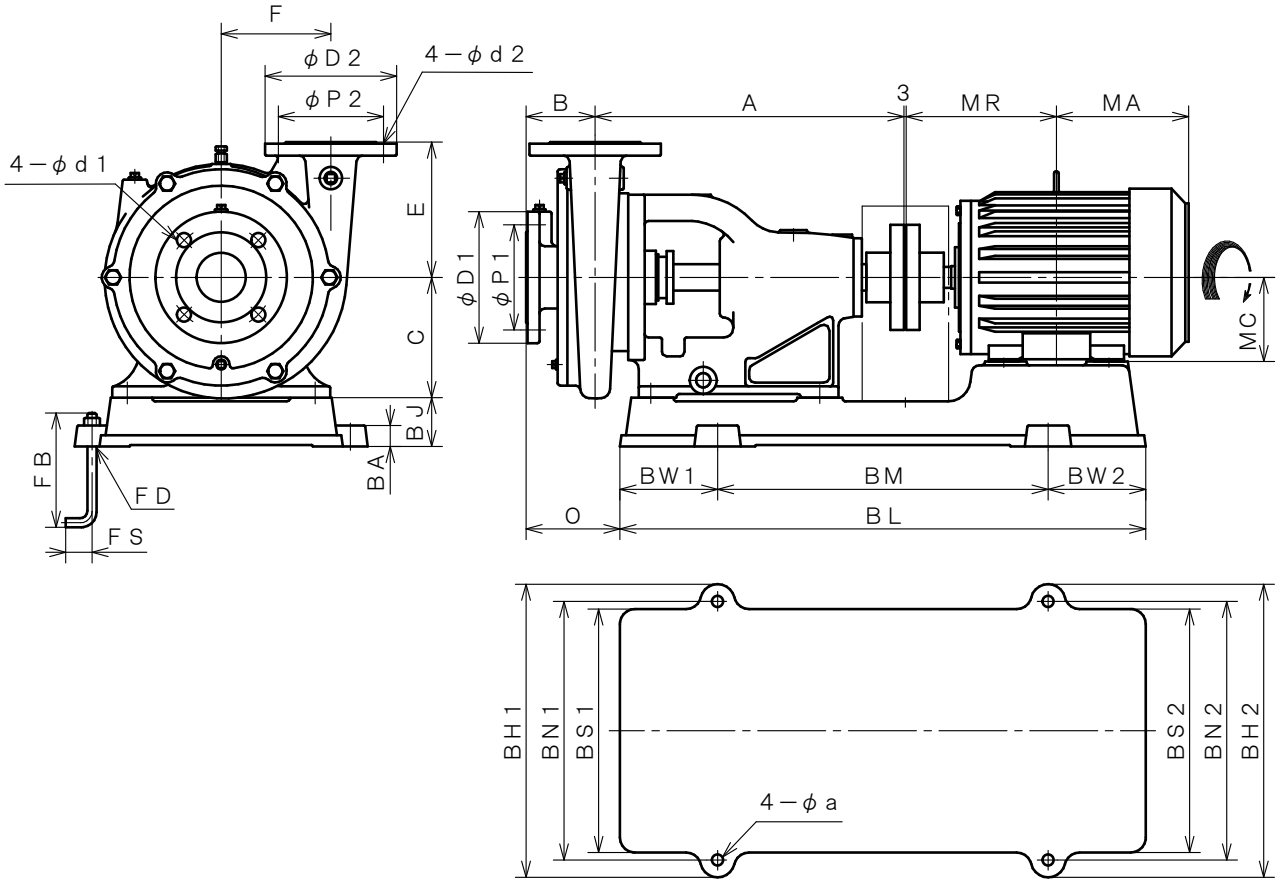


※1. ニシガキ標準モーターでの寸法です。（全閉外扇屋内型）
MOTORS ARE IN ACCORDANCE WITH NISHIGAKI STANDARDS.
(TOTALLY ENCLOSED FAN-COOLED)

単位 UNIT：mm

| 型式 TYPE | 出力 OUT PUT kW | ポンプ PUMP A | B | C | E | F | T | − | O | フランジ FLANGE (JIS10K RF) 吸込側 SUCTION BORE | D1 | P1 | d1 | 吐出側 DELIVERY BORE | D2 | P2 | d2 | 電動機 MOTOR MA | MR | MC |
|---|---|---|---|---|---|---|---|---|---|---|---|---|---|---|---|---|---|---|---|---|
| FSH−65 | 2.2 | 411 | 92 | 160 | 180 | 146 | − | − | 125 | φ65 | 175 | 140 | 19 | φ65 | 175 | 140 | 19 | 178 | 193 | 100 |
| | 3.7 | 411 | 92 | 160 | 180 | 146 | − | − | 125 | φ65 | 175 | 140 | 19 | φ65 | 175 | 140 | 19 | 186 | 200 | 112 |

| 型式 TYPE | 出力 OUT PUT kW | 共通ベッド COMMON BASE BL | BM | BW1 | BW2 | BH1 | BH2 | BN1 | BN2 | BS1 | BS2 | BJ | BA | a | 基礎ボルト FOUNDATION BOLT FD | FS | FB | 備考 REMARKS |
|---|---|---|---|---|---|---|---|---|---|---|---|---|---|---|---|---|---|---|
| FSH−65 | 2.2 | 700 | 440 | 130 | 130 | 390 | 390 | 344 | 344 | 324 | 324 | 65 | 28 | 15 | M12 | 35 | 150 | |
| | 3.7 | 700 | 440 | 130 | 130 | 390 | 390 | 344 | 344 | 324 | 324 | 65 | 28 | 15 | M12 | 35 | 150 | |

| 西垣ポンプ製造株式会社 NISHIGAKI PUMP MFG. CO.,LTD. | 日付 DATE | 作成 DRW. | 図番 DRAWING NO. |
|---|---|---|---|
| | '19. 1 | H. M | XB1−KU1321CS |