4極POLE	御注文主 CUSTOMER		台数 QUA.
□FSH−100 外形寸法図 DIMENSION OF CENTRIFUGAL PUMP	殿		
	用途 USED FOR	機番ITEM NO.	製番MFG NO.

吐出し量CAPACITY	全揚程TOTAL HEAD	同期速度SPEED	出力OUT PUT	電動機MOTOR	メーカー MAKER	型式 TYPE
m^3/min	m	min^{-1}	kW	kW	P V Hz	

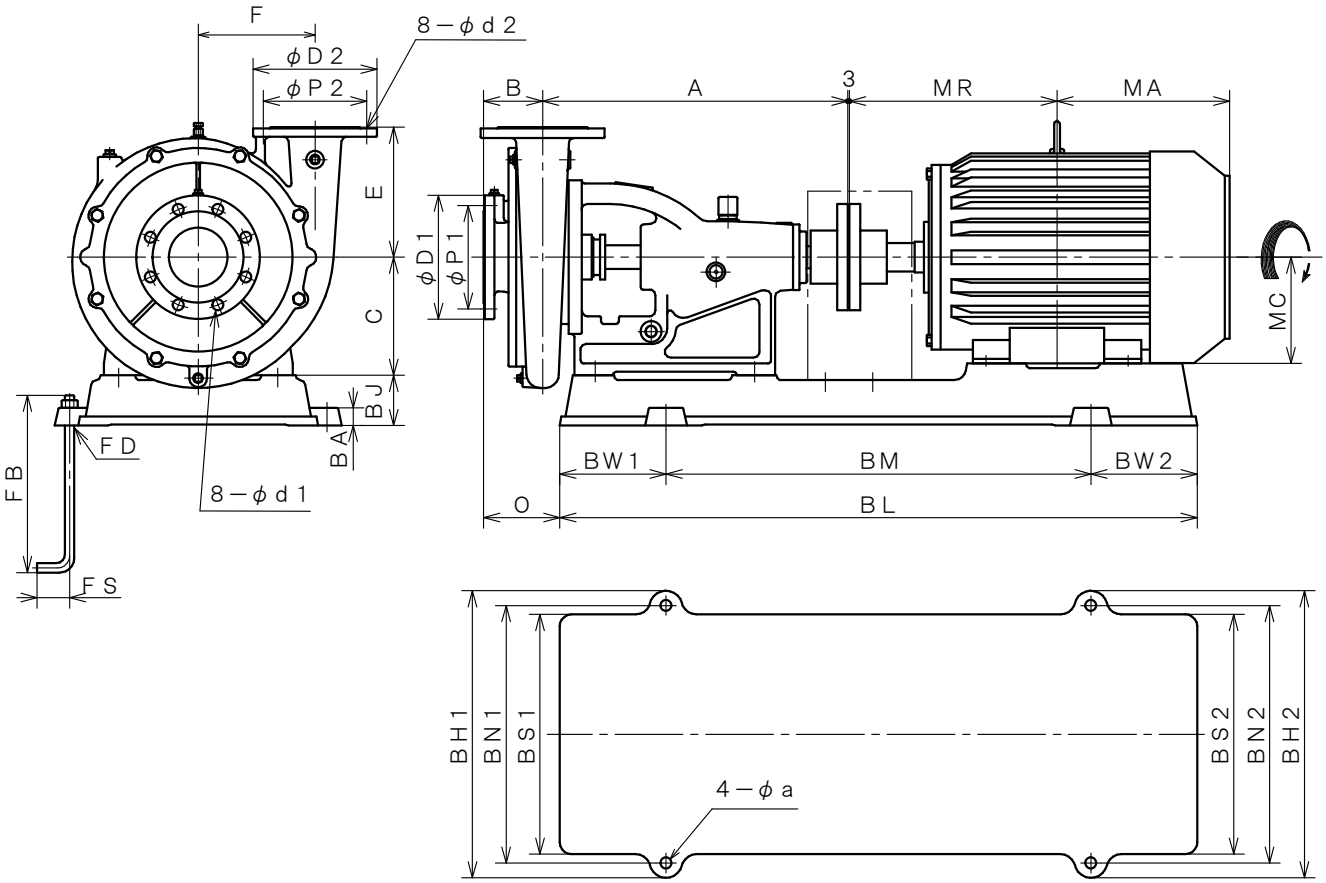

※1. ニシガキ標準モーターでの寸法です。（全閉外扇屋内型）
MOTORS ARE IN ACCORDANCE WITH NISHIGAKI STANDARDS.
(TOTALLY ENCLOSED FAN-COOLED)

単位 UNIT：mm

型式 TYPE	出力 OUT PUT kW	ポンプ PUMP A	B	C	E	F	T	−	O	フランジ FLANGE (JIS10K RF) 吸込側SUCTION BORE	D1	P1	d1	吐出側DELIVERY BORE	D2	P2	d2	電動機 MOTOR MA	MR	MC
FSH−100	7.5	510	100	200	220	198	−	−	134	φ100	210	175	19	φ100	210	175	19	230	258	132
	11	510	100	200	220	198	−	−	133	φ100	210	175	19	φ100	210	175	19	290	323	160
	15	510	100	200	220	198	−	−	133	φ100	210	175	19	φ100	210	175	19	268	345	160
	18.5	517	100	200	220	198	−	−	129	φ100	210	175	19	φ100	210	175	19	287	352	180

型式 TYPE	出力 OUT PUT kW	共通ベッド COMMON BED BL	BM	BW1	BW2	BH1	BH2	BN1	BN2	BS1	BS2	BJ	BA	a	基礎ボルト FOUNDATION BOLT FD	FS	FB	備考 REMARKS
FSH−100	7.5	877	577	150	150	436	436	390	390	366	366	80	30	15	M12	35	150	
	11	1010	700	155	155	458	458	402	402	372	372	80	30	19	M16	55	300	
	15	1010	700	155	155	458	458	402	402	372	372	80	30	19	M16	55	300	
	18.5	1080	720	180	180	486	486	436	436	406	406	85	30	19	M16	55	300	

西垣ポンプ製造株式会社 NISHIGAKI PUMP MFG. CO.,LTD.	日付DATE	作成DRW.	図番 DRAWING NO.
	'15.4	S.M	XB1−KU1270CS