4極POLE	御注文主 CUSTOMER	台数 QUA.
□JF −1512D	殿	
外形寸法図 DIMENSION OF CENTRIFUGAL PUMP	用途 USED FOR / 機番ITEM NO. / 製番MFG NO.	

吐出し量CAPACITY	全揚程TOTAL HEAD	同期速度SPEED	出力OUT PUT	電動機MOTOR	メーカー MAKER	型式 TYPE
m^3/min	m	min^{-1}	kW	kW	P V Hz	

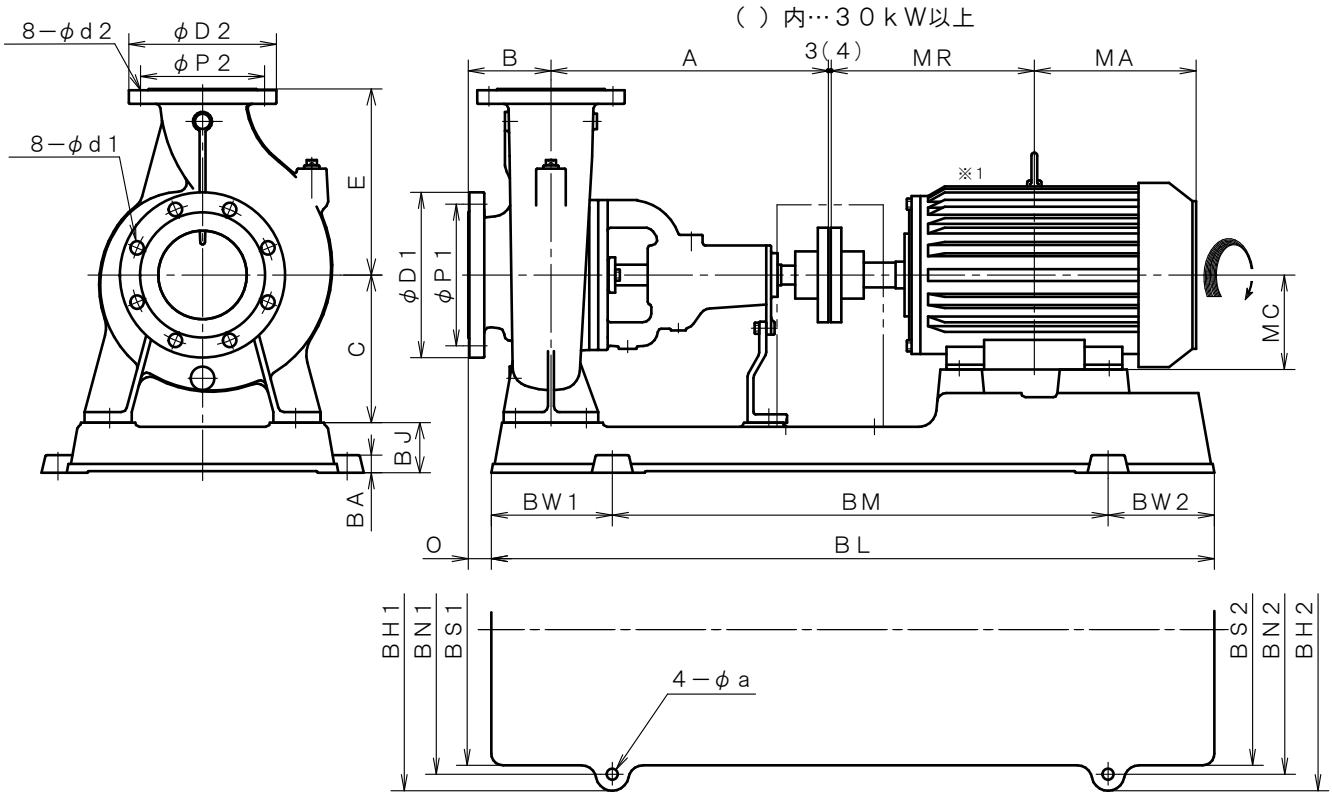

※1. ニシガキ標準モーターでの寸法です。(全閉外扇屋内型)
MOTORS ARE IN ACCORDANCE WITH NISHIGAKI STANDARDS.
(TOTALLY ENCLOSED FAN-COOLED)

単位 UNIT：mm

フランジ FLANGE (JIS10K 並RF)							
吸込側口径 SUCTION BORE	D1	P1	d1	吐出側口径 DELIVERY BORE	D2	P2	d2
φ150	280	240	23	φ125	250	210	23

備考 REMARKS

型式 TYPE	出力 OUT PUT kW	ポンプ PUMP A	B	C	E	O	電動機 MOTOR MA	MR	MC	共通ベッド COMMON BASE BL	BM	BW1	BW2	BH1	BH2	BN1	BN2	BS1	BS2	BJ	BA	a
JF−1512D	5.5	470	140	250	315	40	211	239	132	980	660	170	150	546	456	490	400	440	330	80	30	19
	7.5	470	140	250	315	40	230	258	132	980	660	170	150	546	456	490	400	440	330	80	30	19

西垣ポンプ製造株式会社 NISHIGAKI PUMP MFG. CO.,LTD.	日付DATE	作成DRW.	図番 DRAWING NO.
	'19. 1	S. M	XB1−AG0231CS